EMPFÄNGER-SCHALTUNGEN

DER

RADIO-INDUSTRIE

BAND IX

Telefunken · Tonfunk

Waldschmidt · Wandel · Wega

Willisen · Wobbe

BÜCHER FÜR DEN RUNDFUNKTECHNIKER

EMPFÄNGER-SCHALTUNGEN DER RADIO-INDUSTRIE

BAND IX

Zusammengestellt von Ing. Heinz Lange
und Ing. Heinz K. Nowisch

Vierte Auflage

FACHBUCHVERLAG LEIPZIG 1957

INHALTSVERZEICHNIS

Vorwort 5

Telefunken (Produktion nach 1945)

Allegretto LMK (Gerät Nr. 74401 bis 75400) . . 14
Allegretto LMK (Gerät Nr. 75401 bis 80800) . 15
Allegretto LMK UK 16
Autosuper IA 50/1B 50 17
Autosuper IA 51/ID 51 18
Autosuper IIA 51/IID 51 19
Bajazzo 50 20
Bajazzo 51 21
Ball-Empfänger E 1 22
Bergstraße Ela A 1105 24
Capriccio 50 26
Capriccio mit UKW 27
Corona 8 H 65 28
Diana 8 H 64 GWK 29
Filius 8 H 43 GW 30
Filius 9 H 43 GW 31
Gastrophon (Gaststättenempfänger) siehe München IB
Kurier 52 GW 32
Kurier 52 W 33
Lyra T 6449 GWK, siehe Orchestra 659 GWK
München IB (Schulempfänger) . 34
Operette 49 W 9 H 65 WK . . . 35
Operette 50 GW mit UKW . . . 36
Operette 50 W 37
Operette 50 W mit UKW 38
Operette 52 GW 39
Operette 52 W 40
Opus 49 W 9 M 65 WLK 41
Opus 50 W und GW 42
Opus 50 GW mit UKW 43
Opus 50 W mit UKW 44
Opus 52 W 45
Orchestra 659/6549 GWK . . . 46
Orchestra 659 WK 47
Presse-Hell-Empfänger E II/1/48 48
Rex 8 M 64 GWK 49
Rhythmus 52 GW 50
Rhythmus 52 W 51
Sesselphonosuper M 985 52
Standard-Super T 8 II 64 WK . . 54
Tango 5449 WK und GWK . . . 55
UKW-Spezialsuper 9 H 99 WU . 56
UKW 1 C 58
UKW 3 B 59
UKW 6 A 60
Viola 6549 GWK siehe Orchestra
Zauberland 8 H 64 GWK s. Diana SK 50 61
B 644 GWK 62
B 644 GWK (Austauschröhren) . 63
B 744 GWK 64
1345 GWK 65
1345 GWK mit VY 2 66
4347 GWK 67
4347 GWK (ab Gerät Nr. 301001) 68
T 6446 GWK und T 6546 GWK (Heimsuper) 69
T 6445 GWK (Ausführung C) . 70
T 6546 GWK siehe 6446 GWK
HF-Vorstufe für DKE „Hannover“ 71
T 5000 72

Telefunken-Verstärker

Ela V 10/1260 (Kleinzentrale) . 77
Ela V 10/1265 (Sprechzentrale) . 78
Ela V 25/1240 79
Ela V 25/1281/1282 (25-Watt-Kraftverstärker) 80
Ela V 25/1300 (25-Watt-Endstufe) 81
Ela V 75/1220 (75-Watt-Kraftverstärker) 82
Ela A 1130 (10-Watt-Omnibusanl.) 83

Ela A 1135 (6-Watt-Omnibus-anlage) 84
Ela A 1140 (Redneranlage) . . . 85
U 47 M (Kondensator-Mikrofon mit Netzgerät) 86

Telefunken (Produktion vor 1945

T 8000 GWK 88
T 8001 WK 90
T 7001 WK 92
T 7001 WKK Aida 94
T 7000 GWK 96
6436 W 97
3976 WKS 98
3975 WKS 99
3975 GWKS 100
T 3877 Norm 101
T 3877 S 102
T 3766 Autosuper 103
T 3766 Autosuper (Zusatzblatt) . 104
T 3300 WL Kamerad s. T 330 WL
T 3300 GL Kamerad s. T 330 GL
T 1210 WLK 105
T 1210 GLK 106
T 1210 BLK 107
Ela E 1012/a und b 108
T 1000 Arcofar 110
976 GWK 111
975 WK 112
975 GWK 113
965 WK/WKS Condor 114
965 GWK Condor 115
964 BK 116
944 W 117
913 WK 118
913 GWK 119
T 898 WK/WKZ 120
T 876 WK 122
T 876 WKAS 123
T 876 WKK Ariadne 124
T 876 GWK 125
T 875 WK Zeesen 126
T 875 WKK Undine 127
T 875 GWK Zeesen 128
T 875 WKS/GWKS 129
T 865 BK 130
T 860 WLK 131
T 860 GWLK 132
T 855 W Markstein II 133
D 860 WK/WKZ 134
T 855 GW Markstein II 136
T 813 W 137
T 813 GW 138
T 787 BK/HBK 139
T 777 WK Tosca 140
T 776 GWK 141
T 776 WK 142
D 770 WKK 143
T 766 GW 144
T 766 W 145
D 760 WK 146
T 755 W Markstein-Super . . . 147
T 755 GW Markstein-Super . . 148
D 750 WK 149
D 750 GWK 150
T 738 W 151
T 738 U 152
T 724 W 153
T 713 W/WS 154
T 713 GW 155
D 707 WKK 156
T 686 WK 157
667 GWK 158
T 664 WK 159
T 664 GWK 160
T 660 WLK 161
T 606 GL/o 162
T 659 WLK Ocean 163
T 658 BLK 164
T 656 WLK Deutschland 166
T 656 GLK Deutschland 167
T 655 Autosuper 168
T 654/653 WLK Bayreuth . . . 169
T 654 WSK/WSSK 170
T 654 GSK/GSSK 171
T 654/653 GLK Bayreuth . . . 172

T 653 WLK siehe T 654 WLK
T 653 GLK siehe T 654 GLK
T 653 WL/WS Bayreuth 173
T 653 GL Bayreuth 174
T 651 WL siehe T 650 WL
T 651 GL siehe T 650 GL
T 650/651 WL 175
T 650/651 GL 176
T 645 WLK 177
T 644 W 178
T 644 GW 179
T 642 WLK 180
T 642 GLK 181
T 641 W 182
T 641 G 183
T 640 WL/o 184
T 640 GL/o 185
T 639 U 186
T 633 W 187
T 623 W 188
T 623 GW 189
T 612 Junior 190
T 612 W 191
T 612 GW 192
606 WK 193
T 586 WLK 194
T 567 GWK 195
T 567 W 196
T 564 GWLK 197
T 564 WLK 198
T 546 WLK 199
T 543 WL 200
T 542 WLK 201
T 542 GLK 202
542 BK und 541 BK 203
541 BK siehe 542 BK
T 541 Autosuper 204
T 540 Autosuper 205
T 539 W Juwel 206
T 539 U 207
T 539 B 208
T 538 W 209
T 538 U 210
T 537 U 211
T 537 W 212
T 523 WL 213
T 523 GWL 214
T 512 WL Junior 215
T 512 WL 216
T 512 GWL 217
T 439 W 218
T 439 Wa 219
T 439 U 220
T 439 B 221
T 438 W 222
T 438 U 223
T 437 W 224
T 437 B 225
T 431 WLK Nauen siehe T330 WLK
364 WK siehe 175 WK
T 364 WK 226
T 348 WL 227
T 348 GL siehe T 346 GL
T 346 W/WL Admiral 228
T 346/348 GL Admiral 229
T 343 W/WL 230
T 343 G/GL 231
T 341 W 232
T 340 W/WL 233
T 340 G/GL 234
T 339 W 235
T 339 U 236
T 338 Wa 237
T 338 U/UP 238
T 337 W/WP 239
T 337 U/UP 240
T 332 WLK Meistersuper . . . 241
T 332 GLK Meistersuper 242
T 331 WL/o 243
T 331 WLK Nauen 244
T 330 WL Nauen/T 3300 WL Kamerad 245
T 330/431 WLK Nauen 246
T 330 WS/aWS 247
T 330 GL Nauen/T 3300 GL Kamerad 248

T 330 GLK Nauen 249
T 330 GS/GSK 250
T 265 WK 251
T 277 WK 252
T 237 WLK 254
T 235 WL Tonmeister 255
T 231 W 256
T 231 G 257
T 230 W 258
175/375 WK 259
174 WK 260
174 GWK 261
166 WK 262
166 GWK 263
165 WK 264
165 GWK 265
154 GWK 266
143 GW 267
143 GW-G 268
T 131 W 269
T 131 G 270
T 129 WLK 271
T 129 GLK 272
T 127 WLK Kurier 273
T 127 GLK Kurier 274
T 125 WL 275
T 125 WLK Wiking 276
T 125 GL 277
T 125 GLK Wiking 278
T 124 WL 279
T 124 GL 280
T 123 WLK 281
T 123 GLK 282
T 122 W/WL 283
T 122 G/GL 284
T 121 W 285
T 121 G 286
T 120 W 287
T 90 W 288
TA 55 WK 289
TA 55 WKK Carmen 290
T 55 B 291
54 GW 292
54 BK siehe 542 BK
T 40 W 293
T 40 W spez. 294
T 40 G 295
T 40 B 296
T 33 W/WL 297
T 33 G/GL 298
T 33 B 299
T 32 300
T 31 W 301
T 31 G 302
T 31 G/A 303
T 31 B 304
T 30 W 305
T 10 für Batterie 306
T 10 für Netzheizung 307
T 9 308
T 9 A für Batterie 309
T 9 W 310
T 4 311
T 4 A 312
T 4 Z 313
T 3 Arcolette 314
2 A 66 WK 315
2 L 66 WK 316
2 B 54 GWK 317
1 S 65 WK 318
1 S 64 WK siehe 1 S 65 WK
IA-39 Autosuper 319
076 WK 320
076 GWK 321
065 WK 322
065 GWK 323
054 GWK 324
LV 034 aW 325
LV 034 KW 326
LV 034 G/GW 327
LV 033 W 328
LV 033 bW 329
LV 033 G 330
LV 031 331
LV 030 332

Telefunken (Italienische Produktion

1045 334
792 siehe 788
791 siehe 787
788 und 792 336
787 und 791 337
783 siehe 779
779 und 783 338
757 siehe 754
754 und 757 339
645 siehe 640
640 und 645 340
577 siehe 576
576 und 577 341
572 siehe 569
571 siehe 568
570 siehe 567
569 und 572 342
568 und 571 343
567 und 570 344
563 siehe 562
562 und 563 345
561 346
559 347
557 348
545 349
544 350
536 siehe 531
535 siehe 530
531 und 536 351
530 und 535 352
527 siehe 522
522 und 527 353
T 510 354
471 siehe 468
468 und 471 355
T 421 356
T 410 357
327 358
314 359
Roma 360
Virgilio 361

Telefunken-Wechselrichter

WRE 20 365
WR 3 366
WRE 2 367
WR 1 368

Telefunken-Verstärker

Ela V 8057 siehe Ela V 407/1
Ela V 5430 371
Ela V 5021 (Steuerverstärker) . 372
Ela V 4130 siehe Ela V 104
Ela V 4120 siehe Ela V 104
Ela V 3050 siehe Ela V 304/1
Ela V 2120 siehe Ela V 416
Ela V 2110 siehe Ela V 408
Ela V 2081 siehe Ela V 411
Ela V 2080 siehe Ela V 411
Ela V 2000 siehe Ela V 411
Ela V 1145 373
Ela V 1140 374
Ela V 416 u. 2120 (150-Watt-Verstärker) 375
Ela V 411/1-6, 2081, 2080 u. 2000 (70-Watt-Verstärker) 376
Ela V 410/1 377
Ela V 408 und 2110 378
Ela V 407/1 und 8057 379
Ela V 406/1 (20-Watt-Verstärker) 380
Ela V 405/1 381
Ela V 404/3 (70-Watt-Verstärker) 382
Ela V 403/2 (20-Watt-Verstärker) 383
Ela V 402/1-2 (10-Watt-Verstärker) 384
Ela V 401/1 385
Ela V 401/2 (7,5-Watt-Verstärker) 386
Ela V 304/1 und 3050 (20-Watt-Verstärker) 387
Ela V 303/1 388
Ela V 302/1 389
Ela V 301/1 390
Ela V 202/2 (Steuerverstärker) . 391
Ela V 201 (Steuerverstärker) . . 392
Ela V 105 siehe Ela V 104
Ela V 104, 105, 4120 u. 4130 . . 393

Ela V 101/1 394
Ela V 101/2 395
Ela V 101/3 (Mikrofonvorverst.) 396
KV 18 397
KV II (Endstufe) 398
Ela V 065, siehe T 165 WK

Tonfunk
Violetta W 200 401
Violetta W 250 402
Violetta W 300 403
Violetta W 450 (Phonosuper) . . 404
Violetta II/UKW II 405
Violetta Reise- und Heimsuper . 406

Waldschmidt
Titan 2 408

Wandel und Goltermann
Zikade II ML 411
FW 26-Bus 412
FW 50-Bus 413
FW 50 Zikade 414
FW 51-Bus Gamma 415
FW 51 M Zikade 416

Wega (Produktion nach 1945)
245 GW 418
246 GW 419
642 GW 420
864 GW Perle 421
Astra 467 W-2 422
Diana 467 W-1 423
Fox 52 466 W-2 424
Fox zwo 365 W-1 425
Jubilar 465 W-1 426
Lux 365 W-4 427
Onyx 365 W-1 428
Primus 467 W-3 429
Regina 244 GW-1 430
UKW-Pendelgerät 431

Wega (Produktion vor 1945)
759 W 434
759 W Export 435
759 GW (ohne Magisches Auge) . 436
759 GW (mit magischem Auge) . 437
657 W 438
657 GW 439
657 B 440
649 W 441
648 W 442
249 W 443
127 W 444
127 GW 445
W 77 und W 77 Spezial 446
G 77 447
G 77 Spezial 448
B 77 449
W 55 450
Burg Lichtenstein 36 GW . . . 451
Burg Lichtenstein 36 W 452
Burg Lichtenstein 37 GW . . . 453
Burg Lichtenstein 37 W 454
Knirps B 455
Knirps GW 456
Schiller W 457
Stuttgart 34 W 458
Stuttgart 35 W 459
Stuttgart 37 GW 460
Stuttgart 37 W 461
Tübingen GW 462

Willisen
Hohlstein W 49/49 WA 464

Wobbe
Kleinstempfänger W II 467
Notar GW WS 2025 468
UKW-Gerät 2058/I für Notar GW 469
Notar W WS 2011 470
UKW-Gerät 2058/II für Notar W 471
Präsident 472
Rendsburg I 473
Rendsburg I (ab Gerät Nr. 2001) . 474
Rendsburg II WS 4775 475
Senator W WS 2003 476
Syndikus WS 2001 (bis Gerät Nr. 26000) 477
Syndikus WS 2001 (ab Gerät Nr. 26001) 478
UKW 2056 (Ausführung I und II) 479

TELEFUNKEN

(Produktion nach 1945)

Telefunken **Allegretto LMK** (Gerät Nr. 74401 bis 75400)

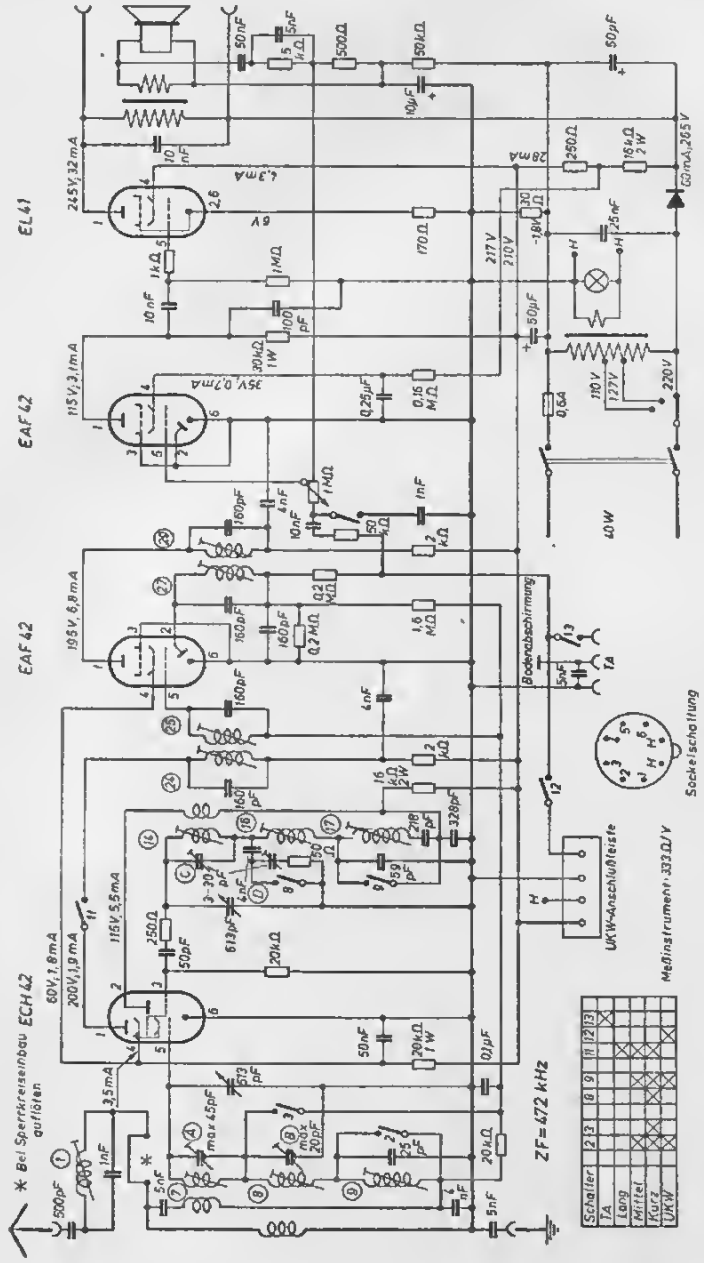

Telefunken **Allegretto LMK** (Gerät Nr. 75 401 bis 80 800)

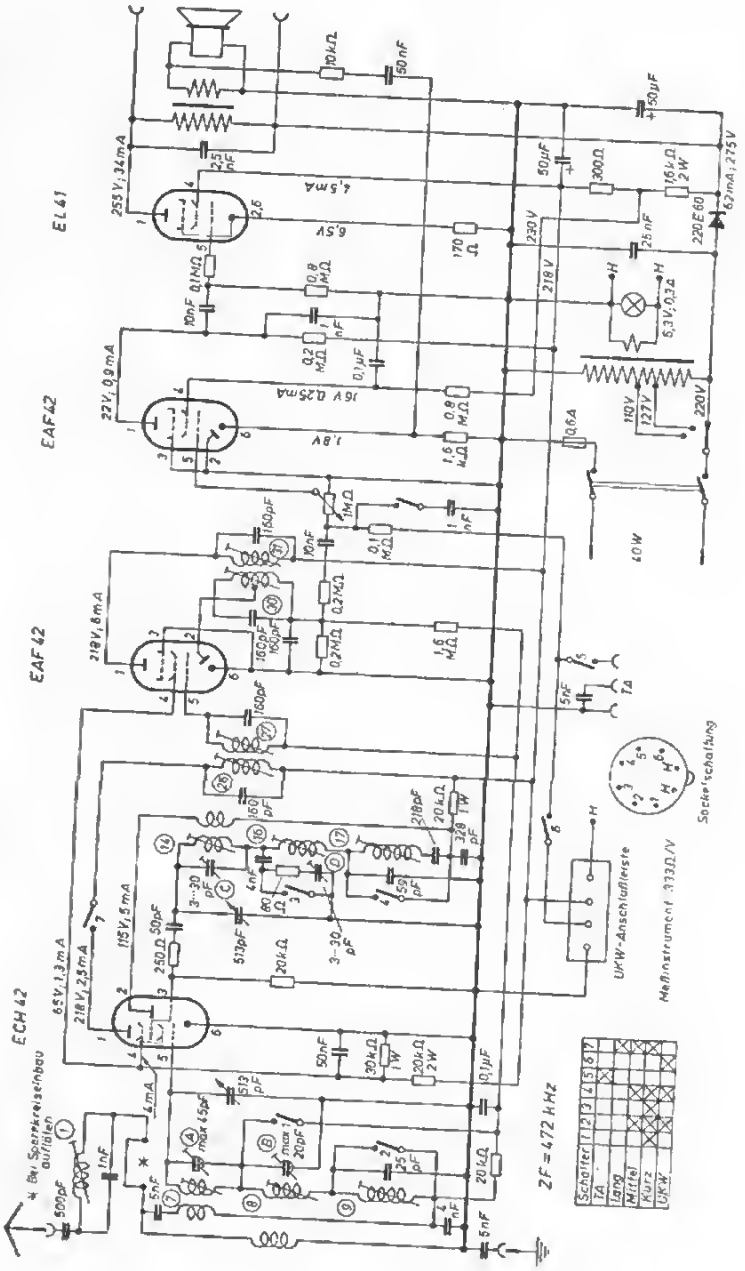

Telefunken **Allegretto LMK UK**

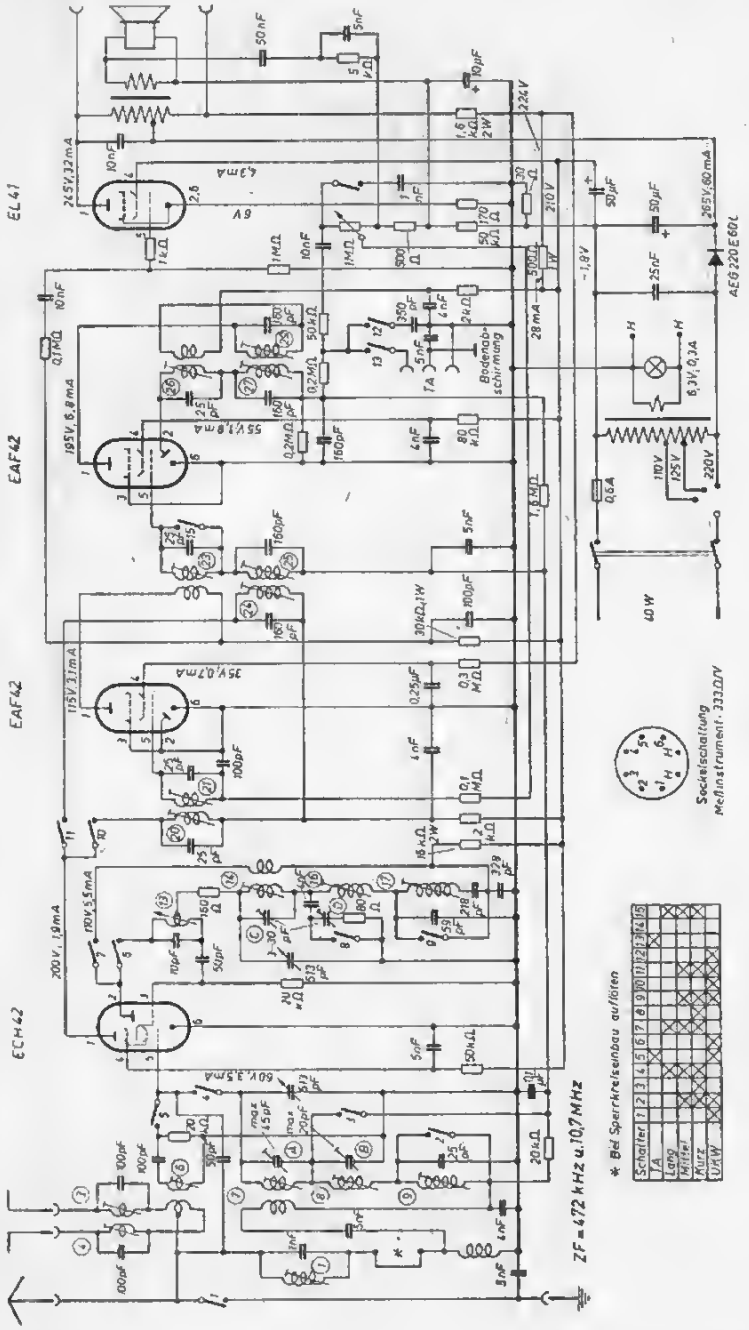

Telefunken **Autosuper I A 50/I B 50**

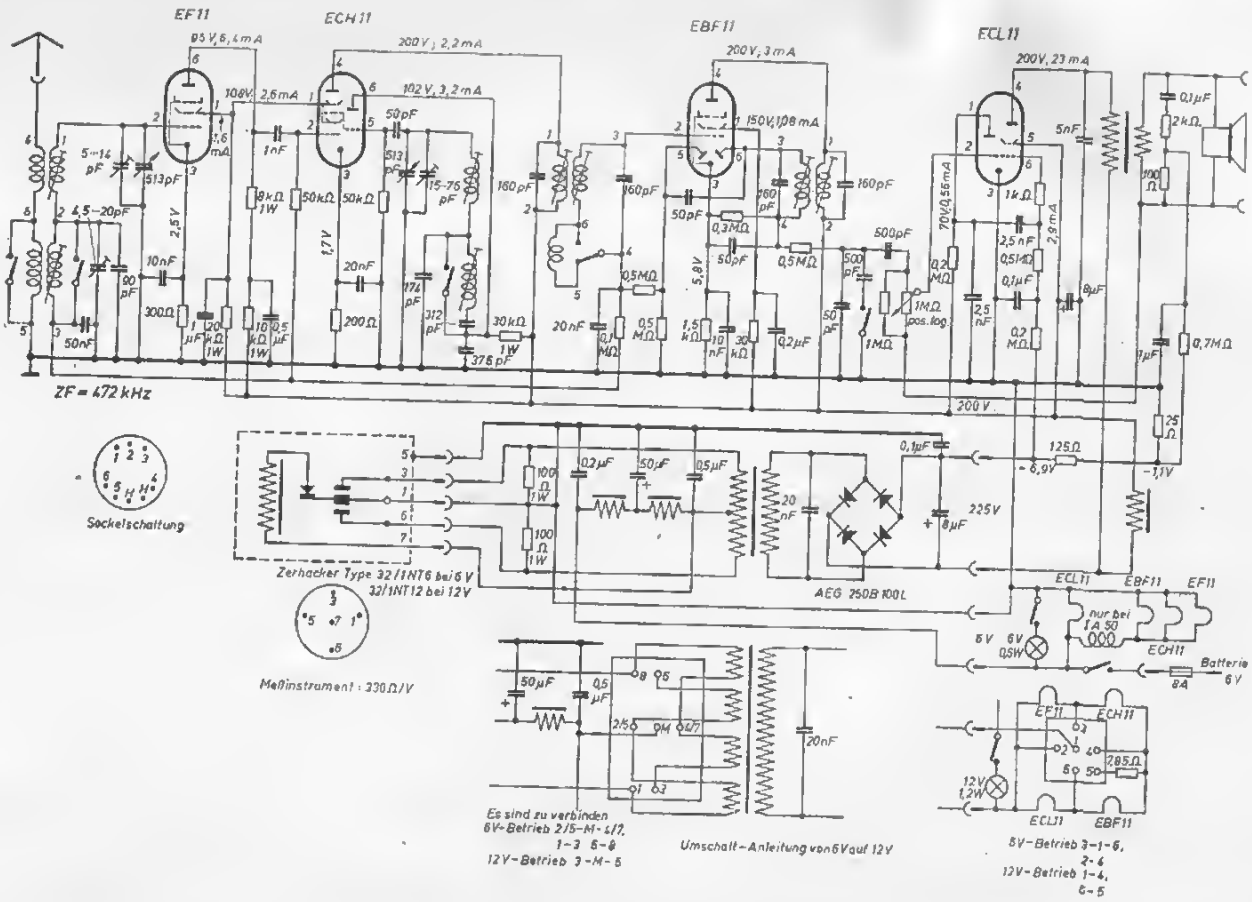

Telefunken **Autosuper I A 51/ID 51**

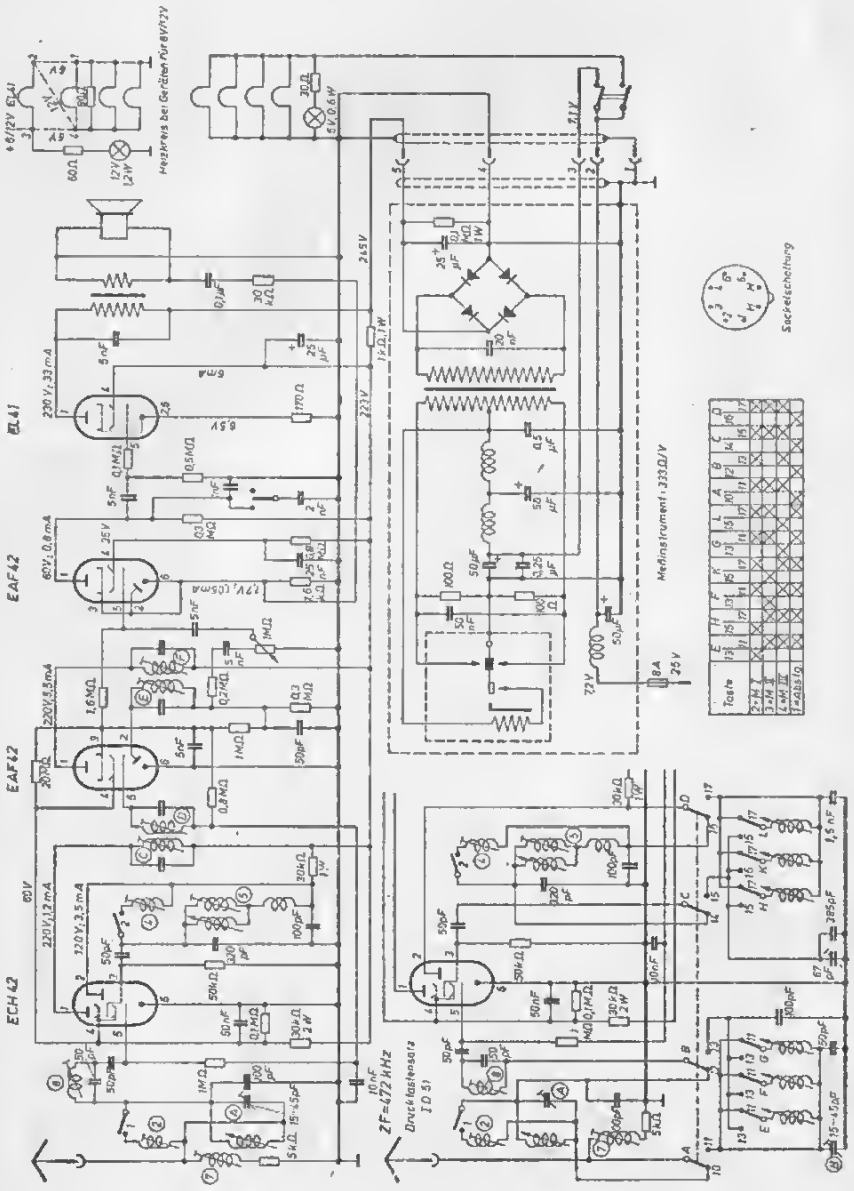

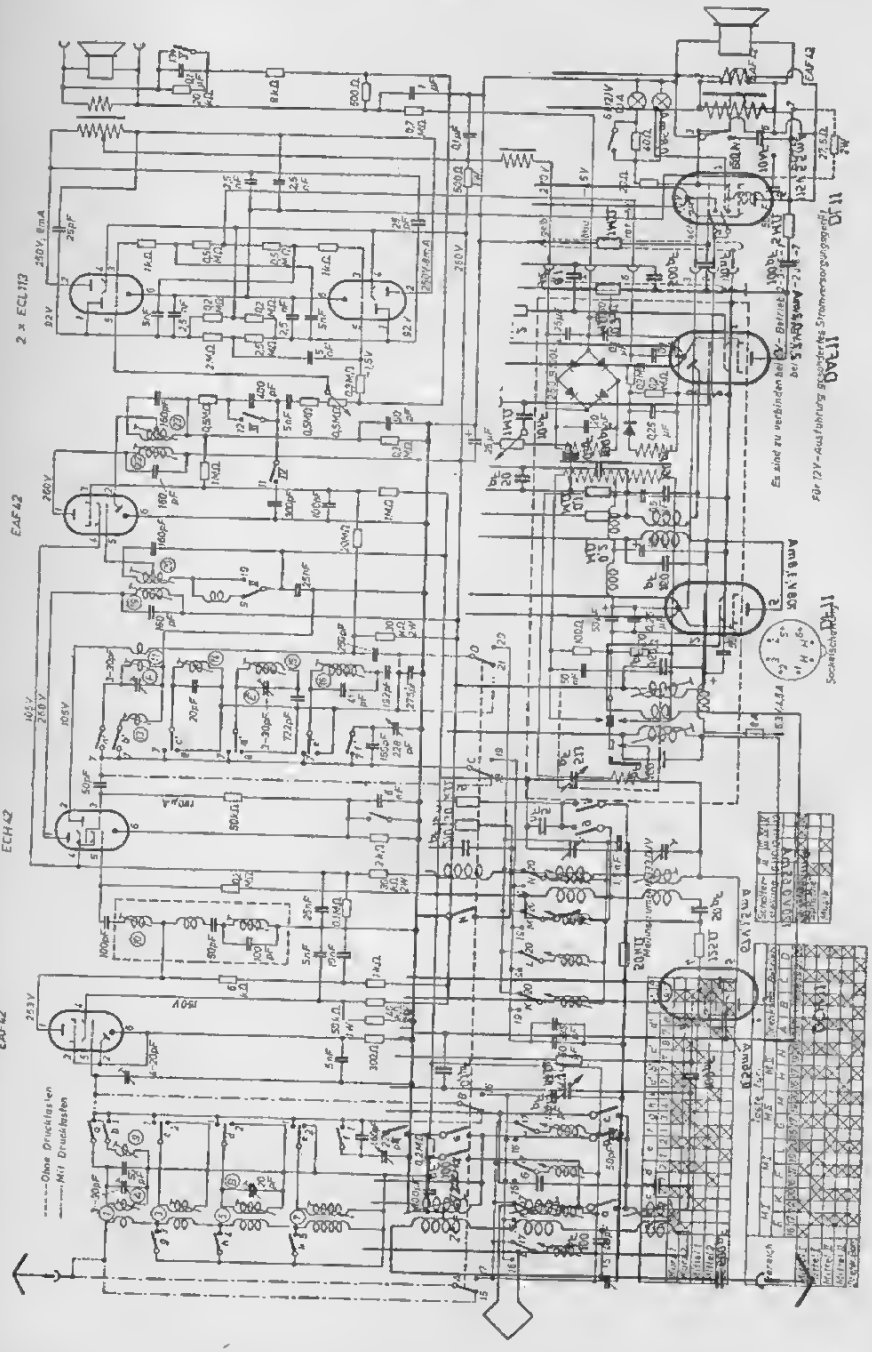
2 × ECL 113
EAF 42
ECH 42
EAF 42
Ohne Drucktasten
Mit Drucktasten
Sockelschaltung

Telefunken **Bajazzo 50**

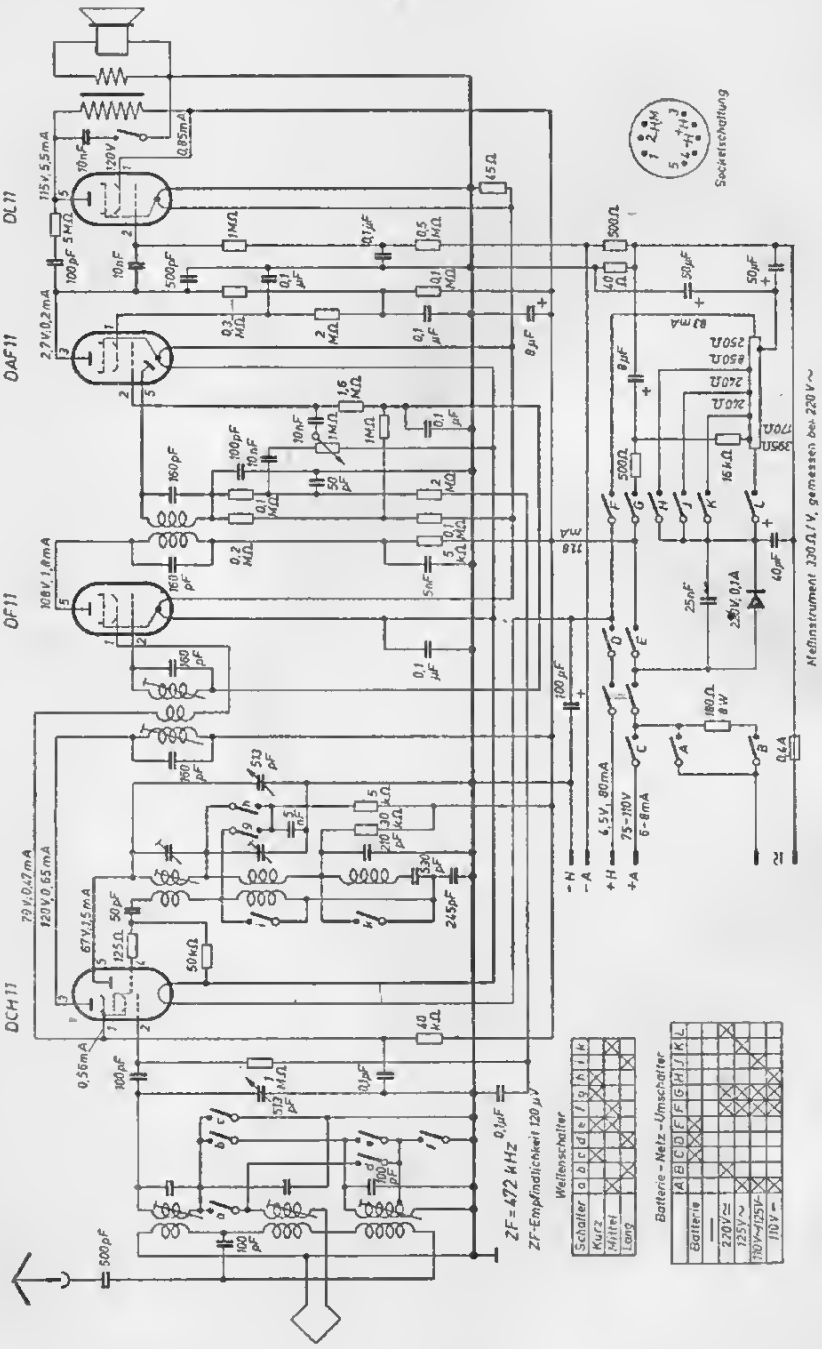

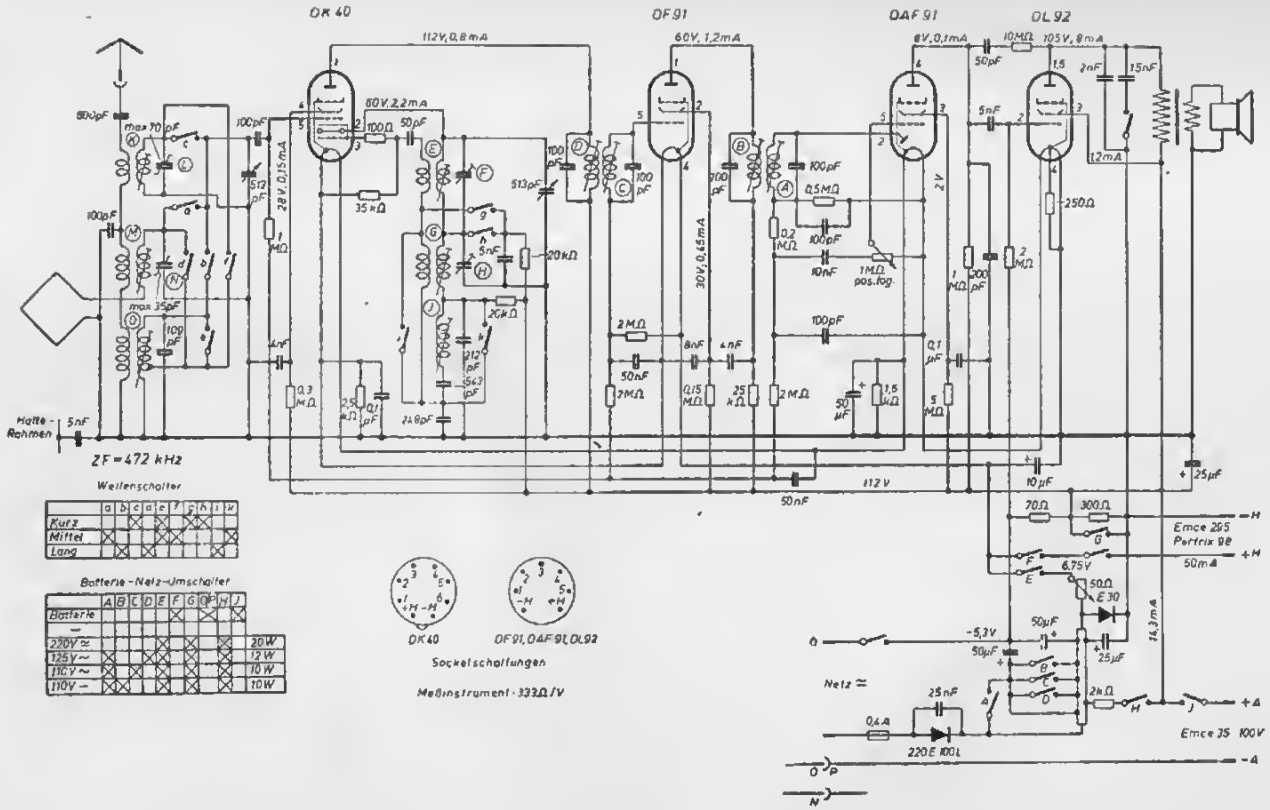
DK 40
DF 91
DAF 91
DL 92
112V, 0,8 mA
60V, 1,2mA
8V, 0,1mA
105V, 8mA
60V, 2,2mA
28V, 0,15mA
30V, 0,45mA
Halte-Rahmen
ZF = 472 kHz
Wellenschalter
Kurz
Mittel
Lang
Batterie-Netz-Umschalter
Batterie
220V ≈
125V ~
110V ~
110V –
20W
12W
10W
10W
DK 40
DF 91, DAF 91, DL 92
Sockelschaltungen
Meßinstrument · 333Ω/V
Netz ≈
220 E 100 L
Emce 295
Pertrix 98
50mA
Emce 35 100V
14,3mA
6,75V
-5,3V
112 V

Telefunken-Ball-Empfänger E 1

(linke Seite des Schaltbildes)

Telefunken **Ball-Empfänger E 1**

(rechte Seite des Schaltbildes)

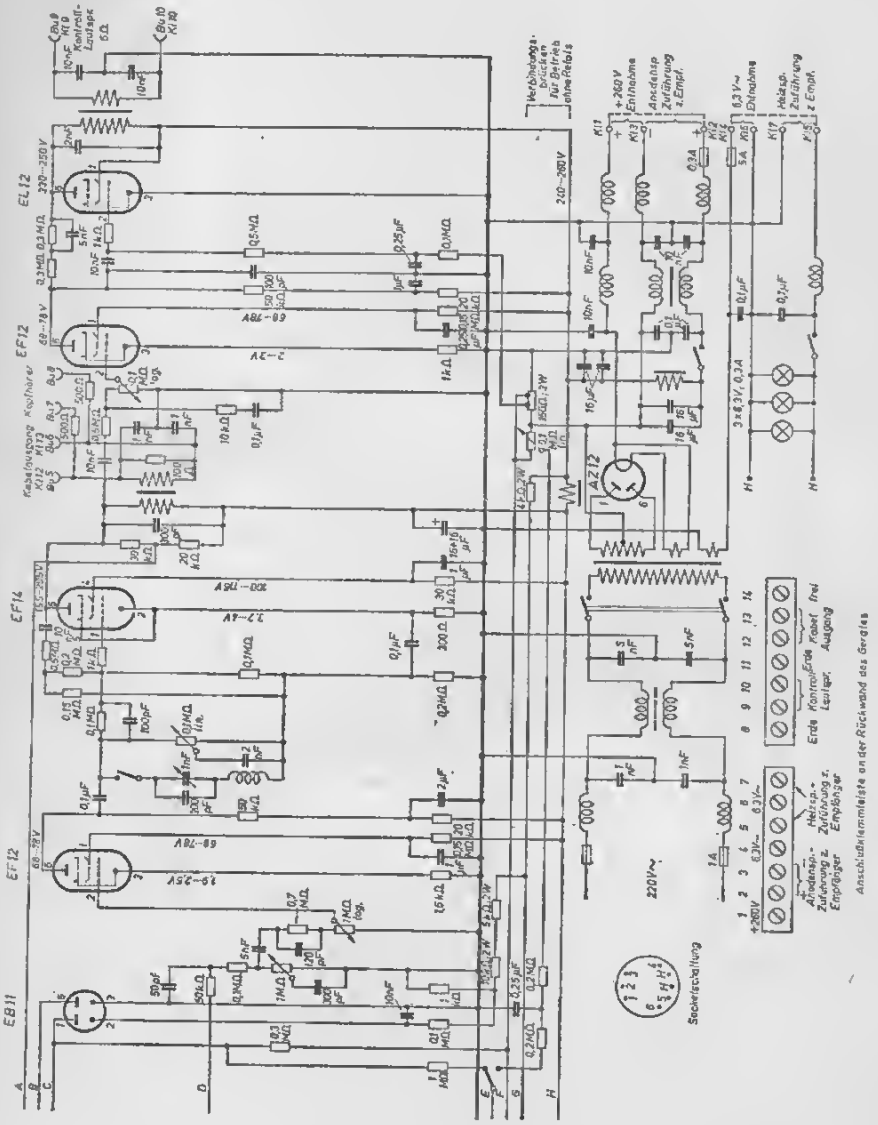

Telefunken **Bergstraße Ela A 1105** (Vorsatz)

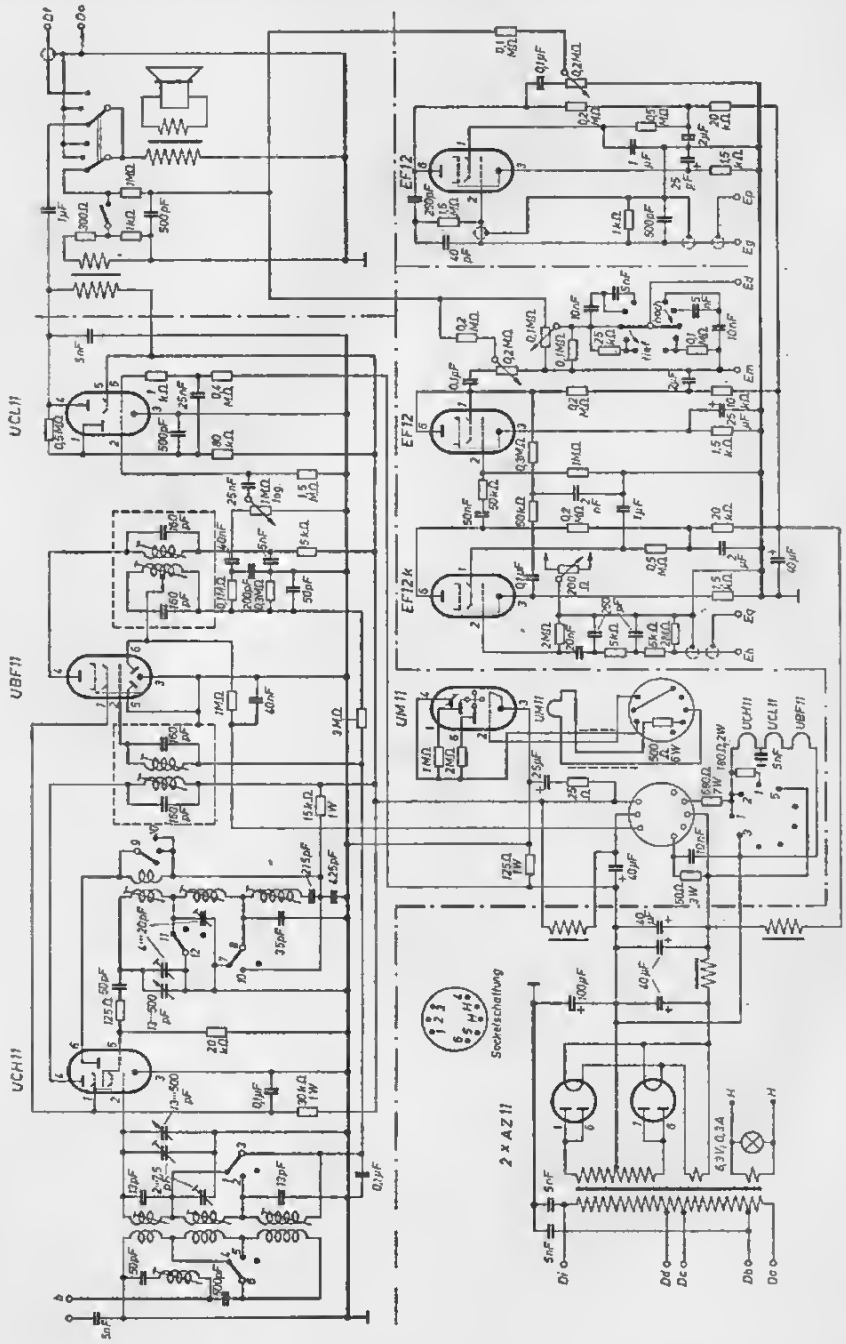

Telefunken **Bergstraße Ela A 1105** (Bauschaltplan)

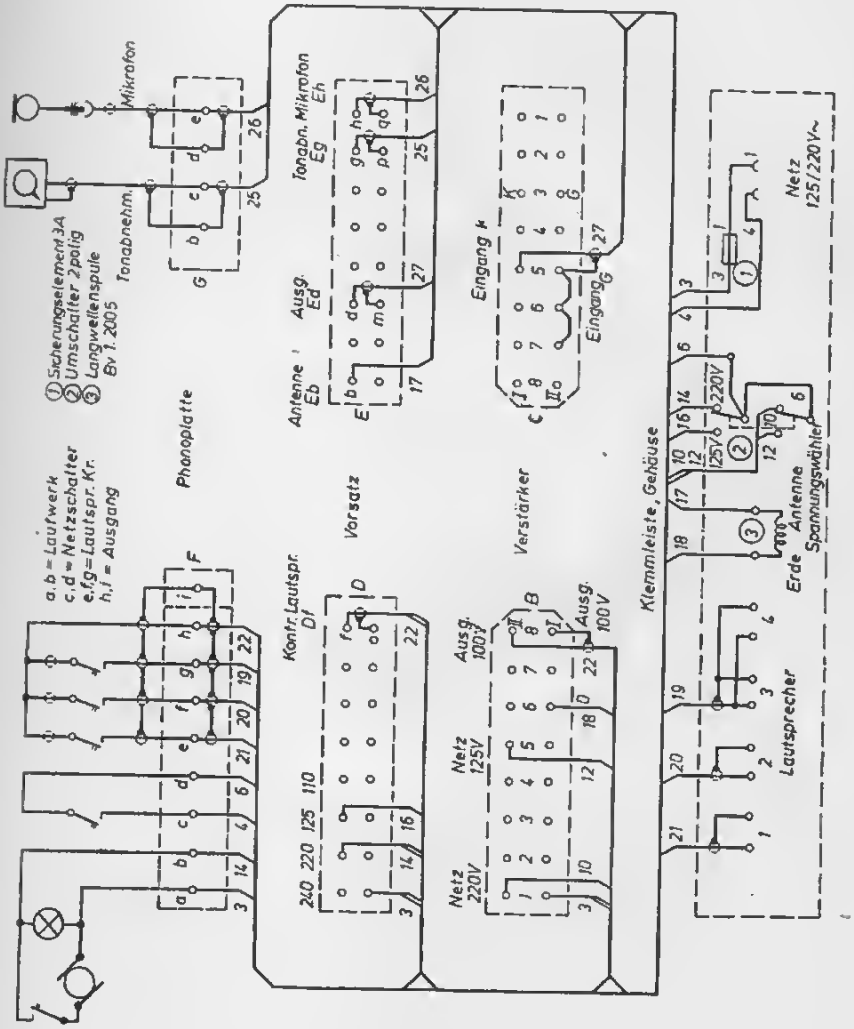

Telefunken **Capriccio 50**

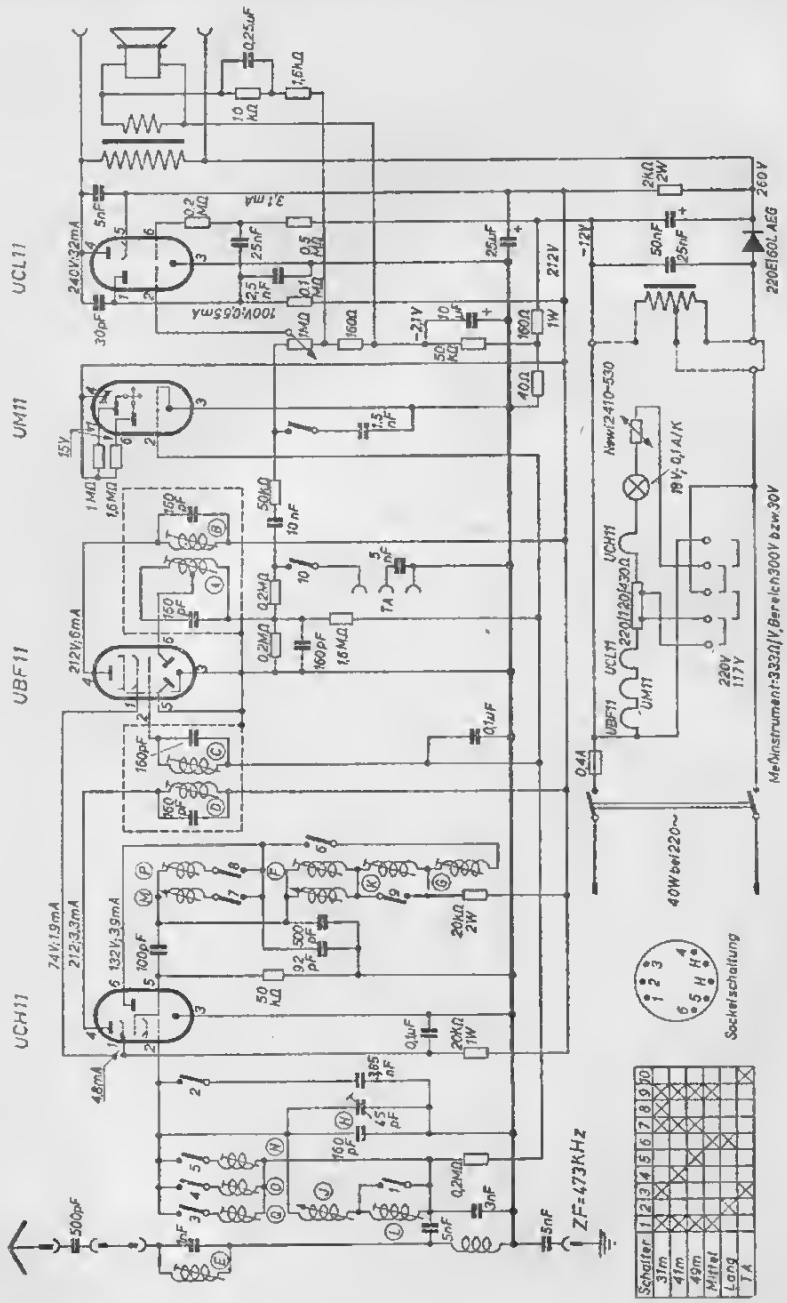

Telefunken **Capriccio mit UKW**

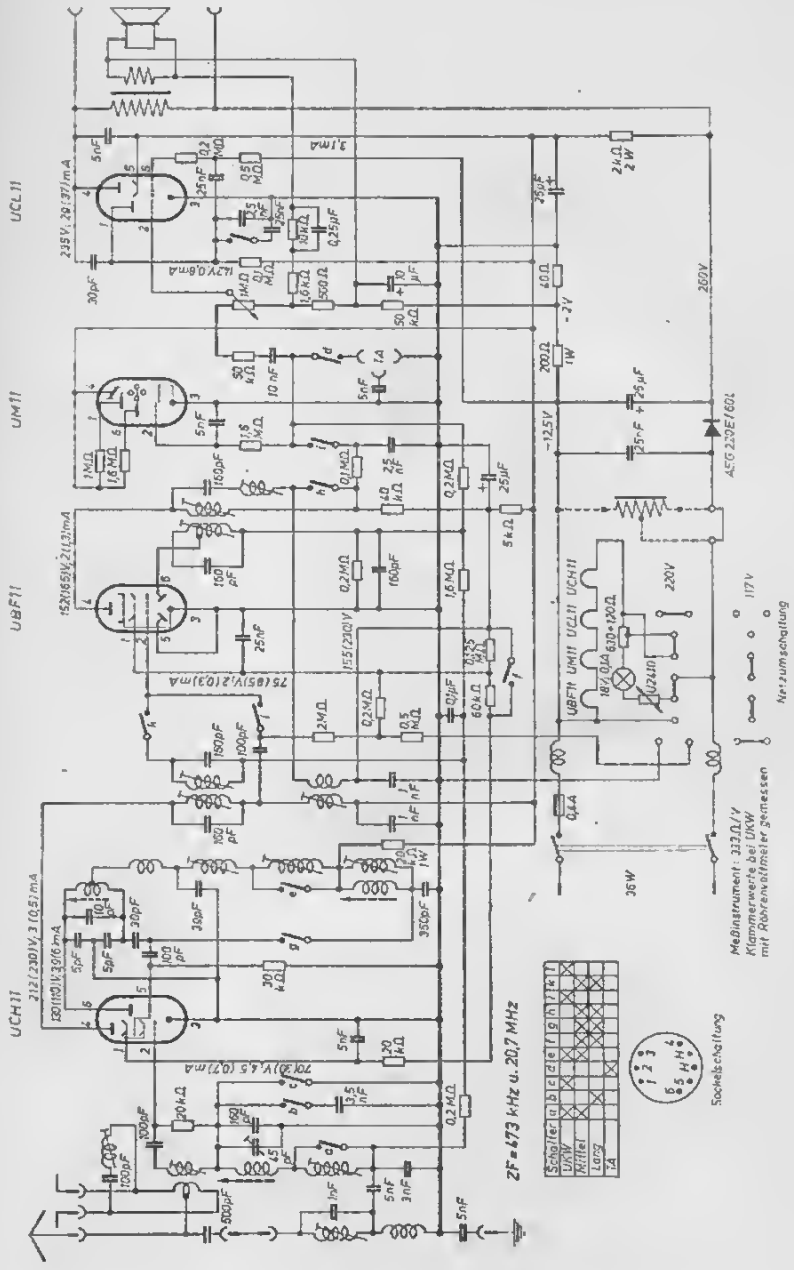

Telefunken **Corona 8 H 65**

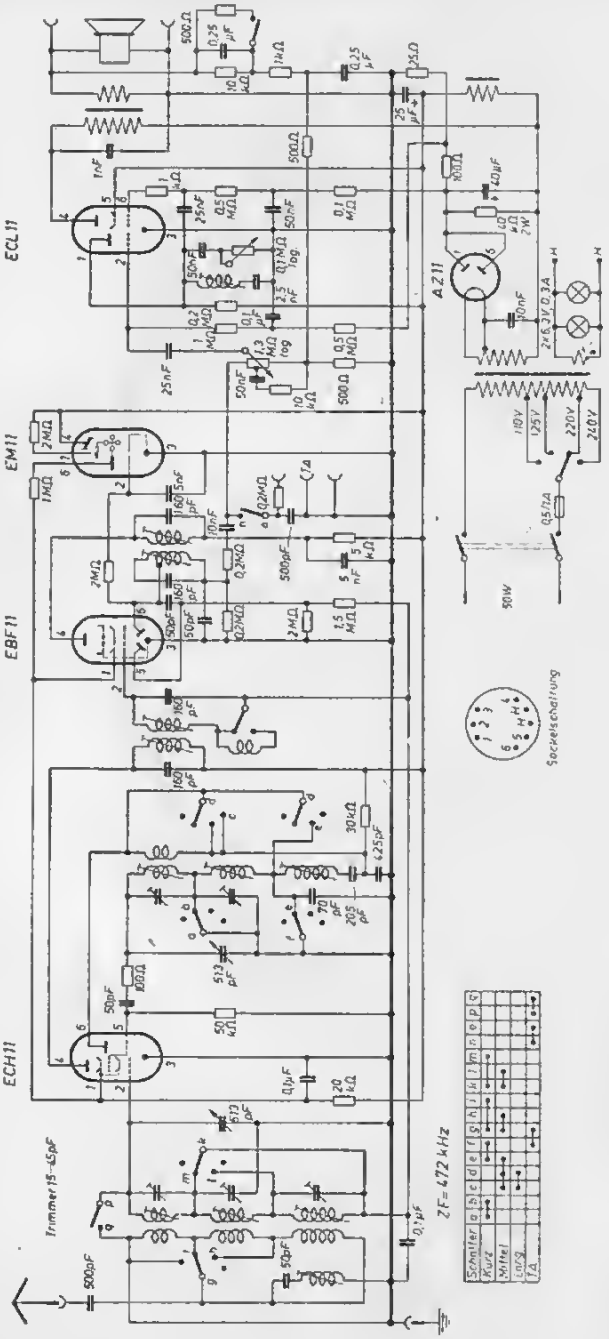

Telefunken **Diana 8 H 64 GWK Zauberland 8 H 64 GWK**

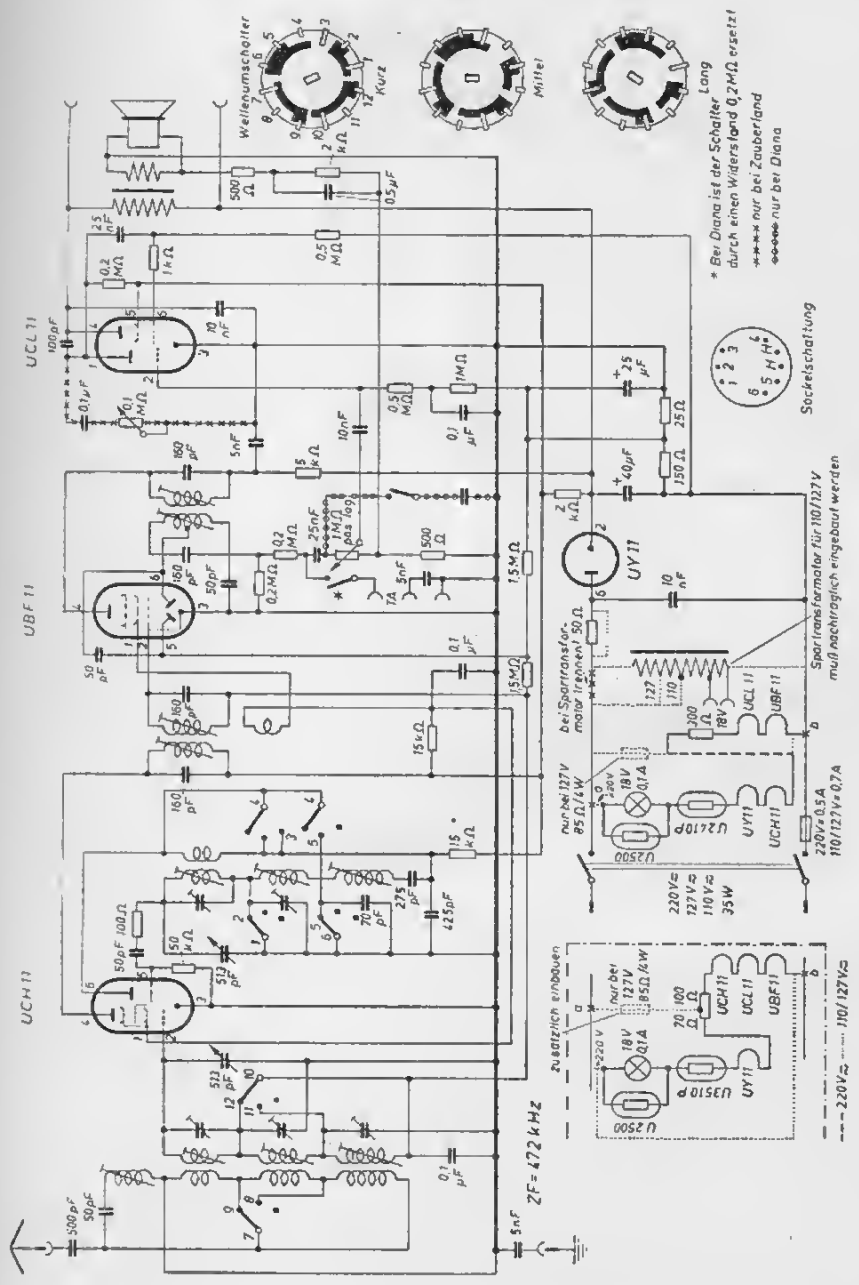

Telefunken **Filius 8 H 43 GW**

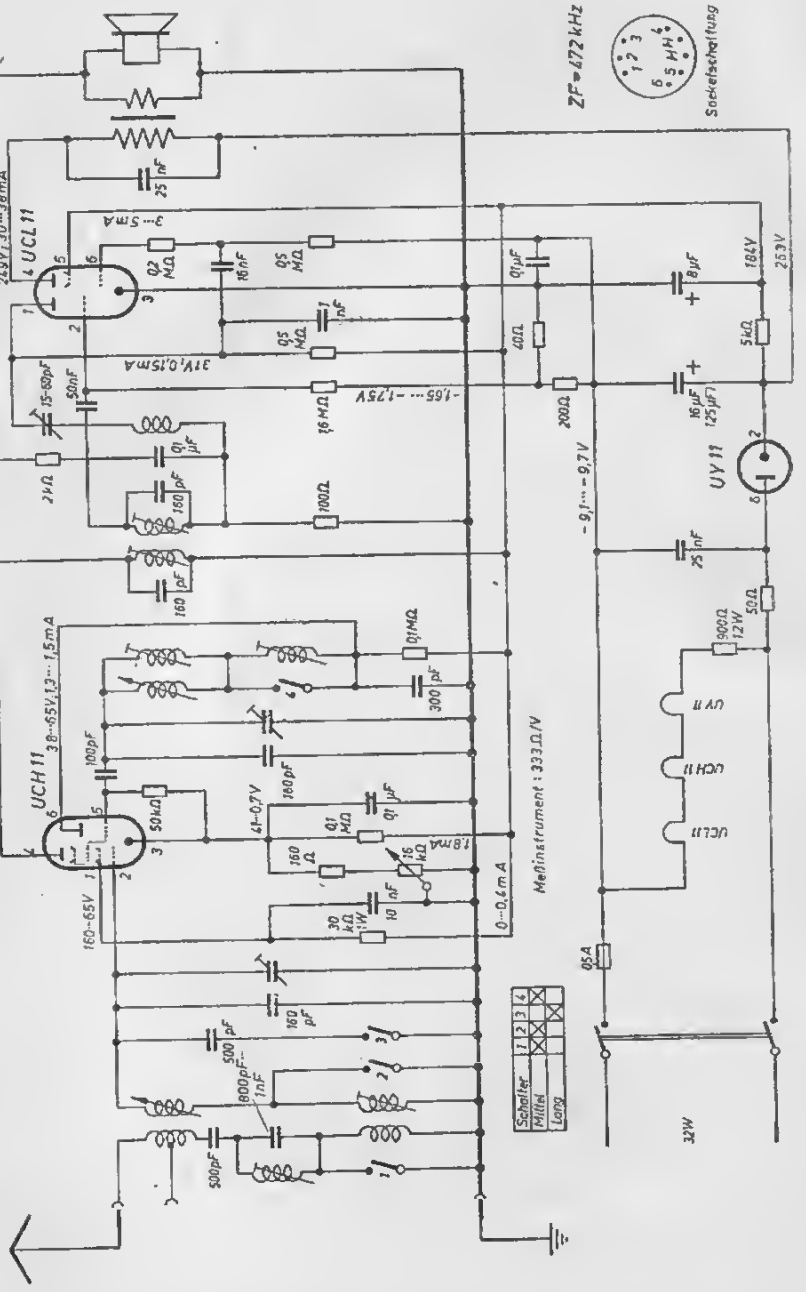

Telefunken **Filius 9 H 43 GW**

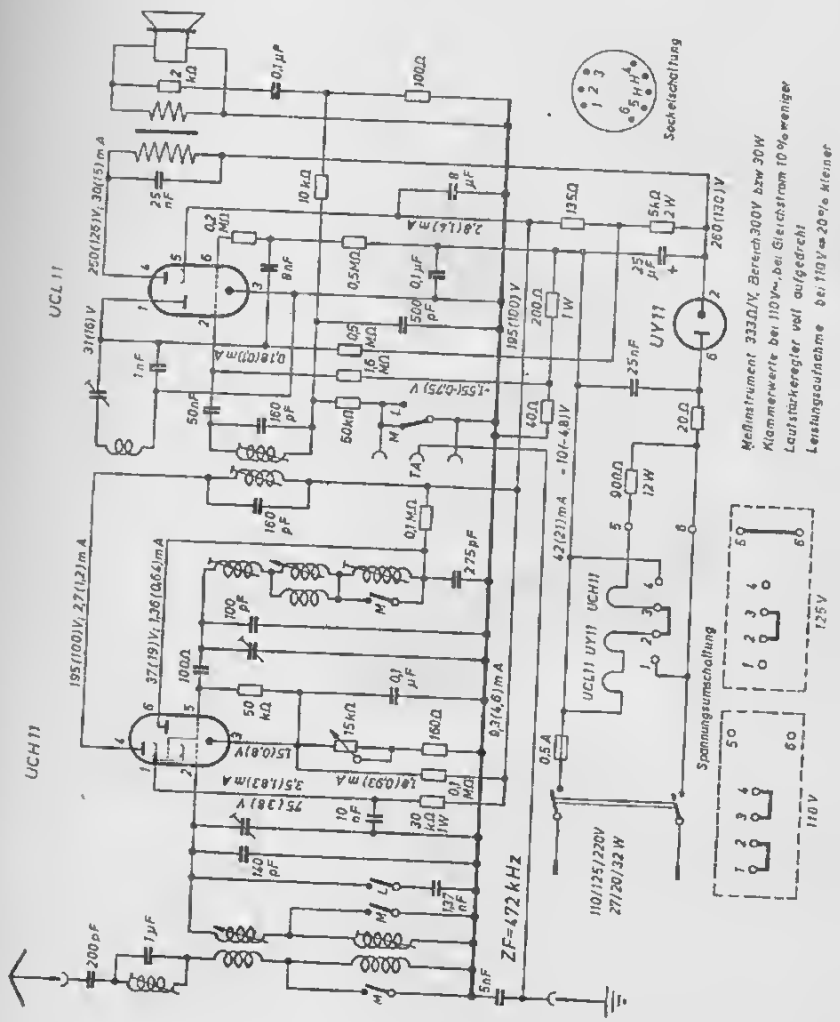

Telefunken **Kurier 52 GW**

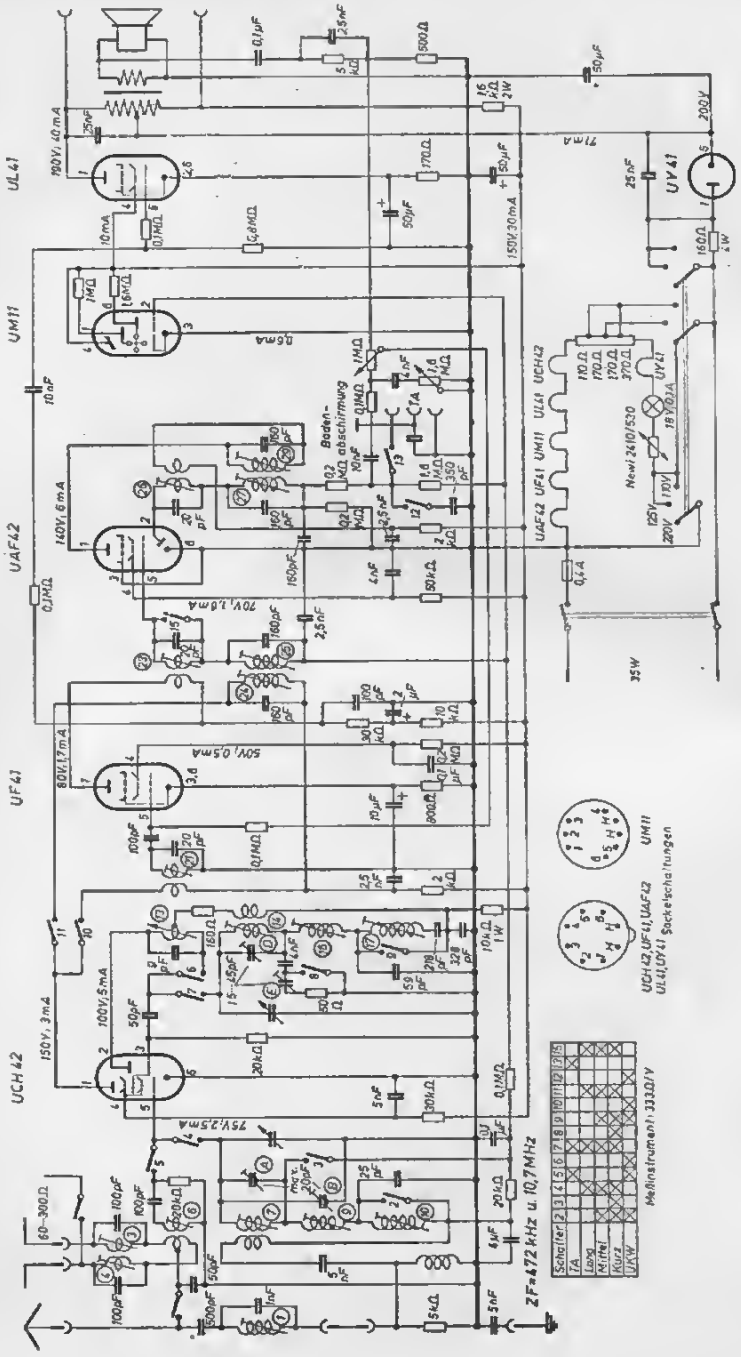

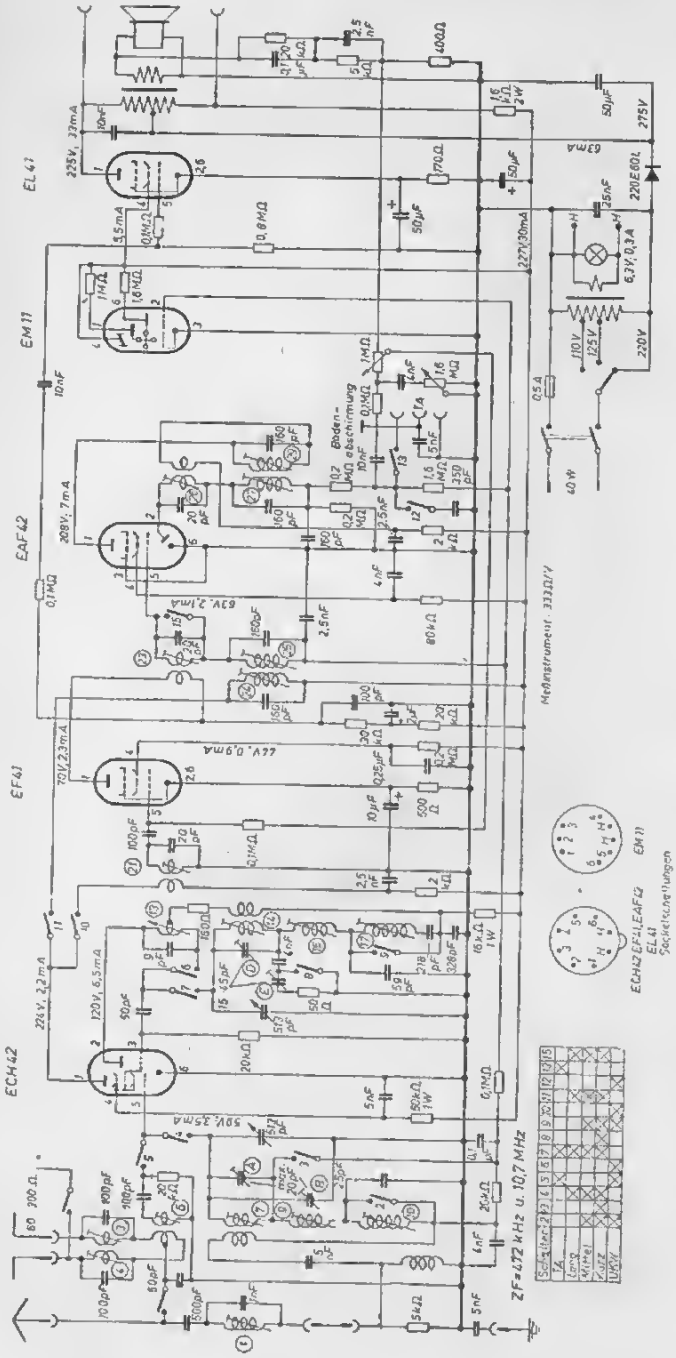
EL41
EM11
EAF42
EF41
ECH42
ZF=472 kHz u. 10,7 MHz
Meßinstrument 333Ω/V
ECH42 EAF42 EL41
EM11
Sockelschaltungen

Telefunken **München IB** (Schulempfänger)
Gastrophon (Gaststättenempfänger)

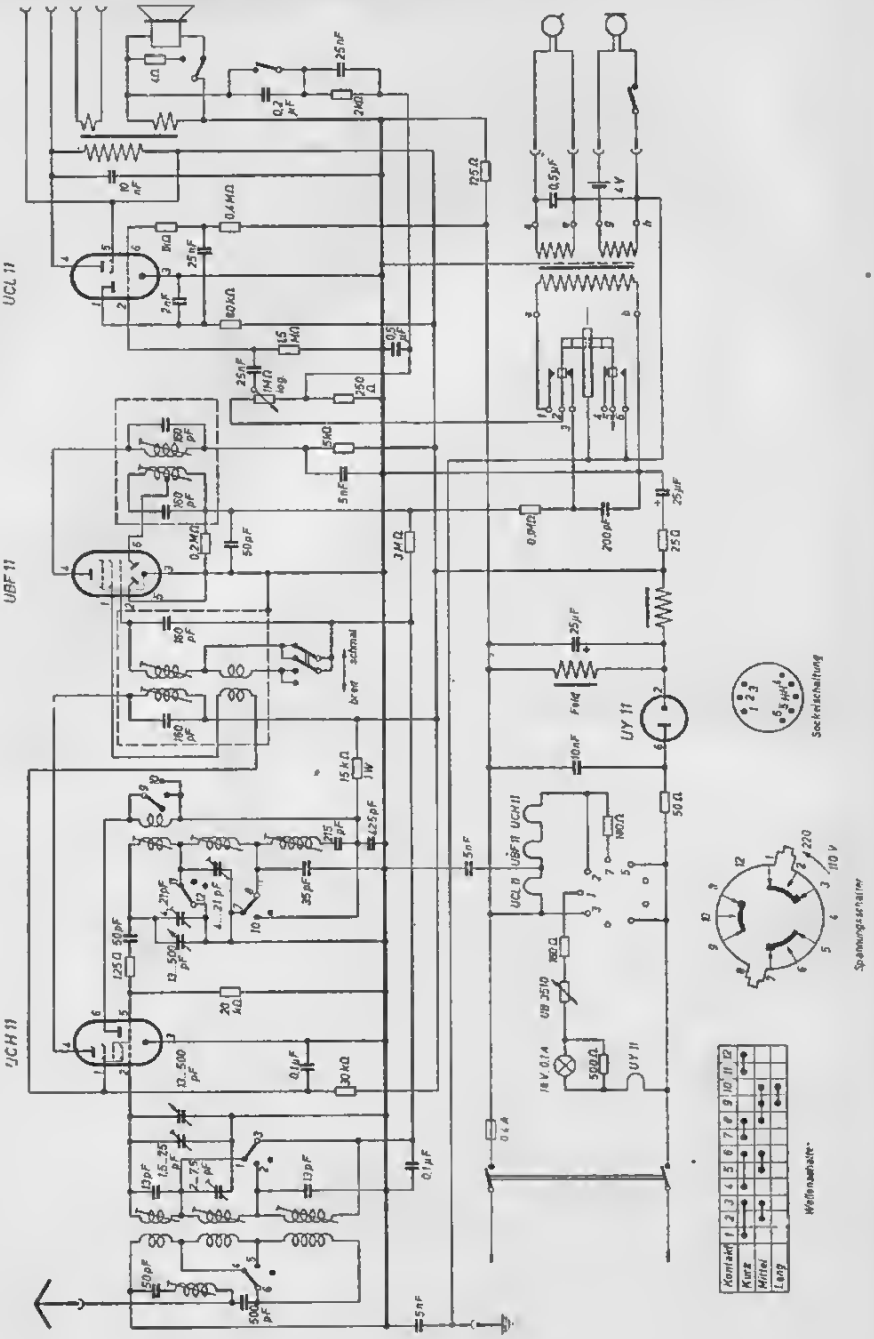

Telefunken **Operette 49 W 9 H 65 WK**

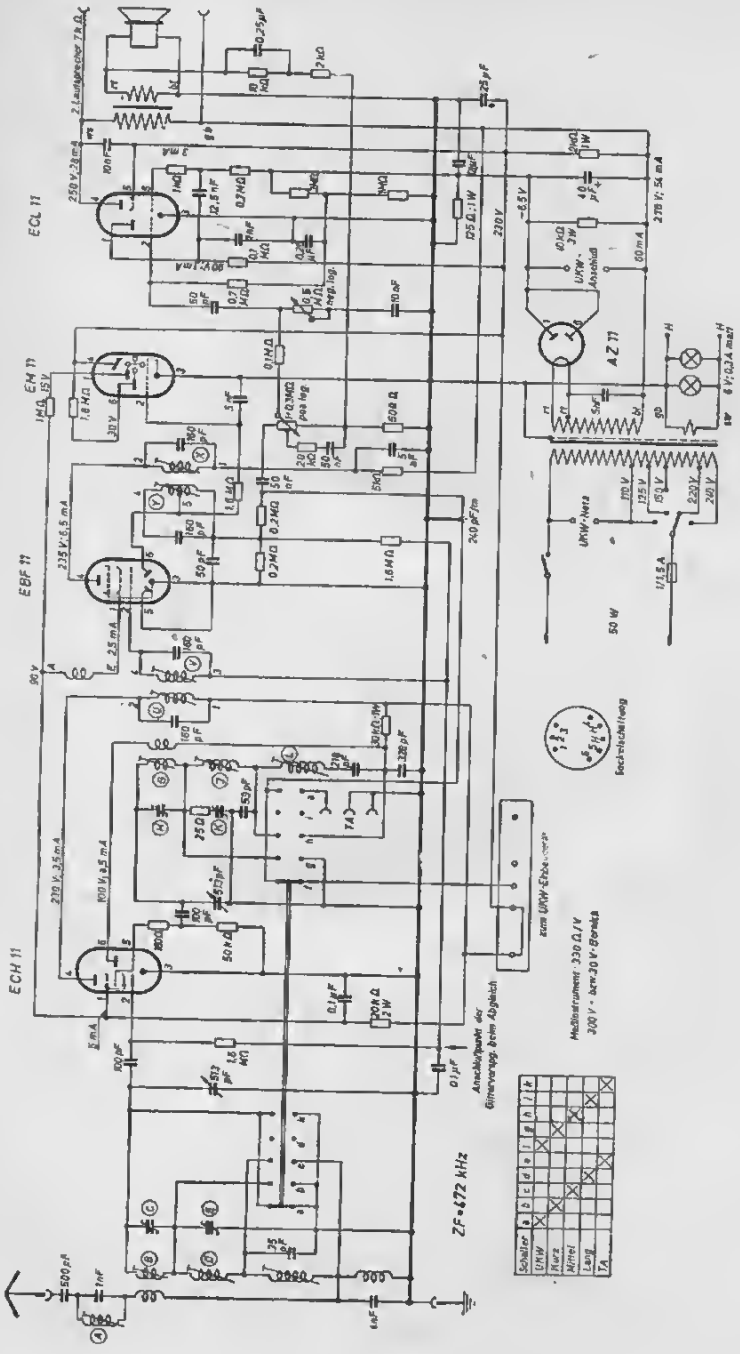

Telefunken **Operette 50 GW mit UKW**

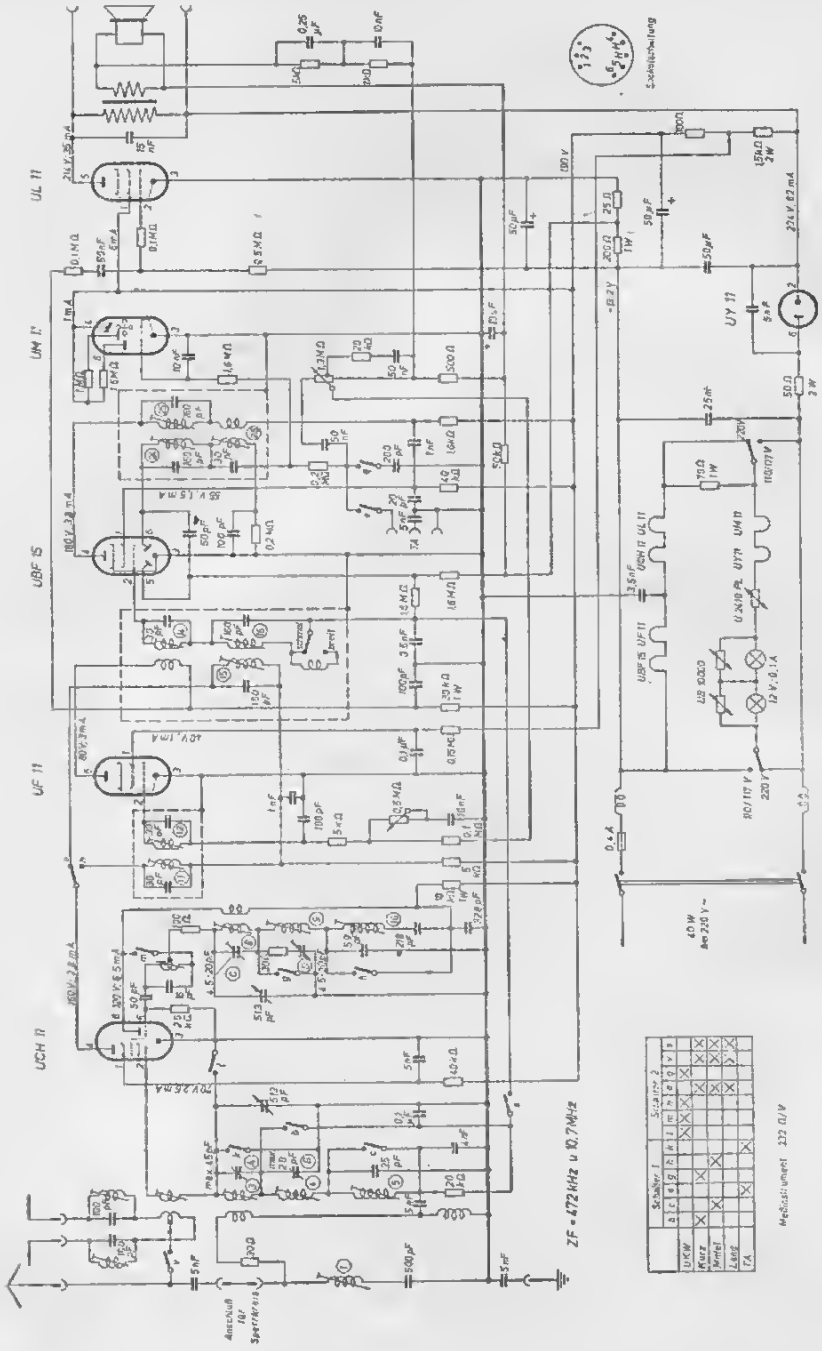

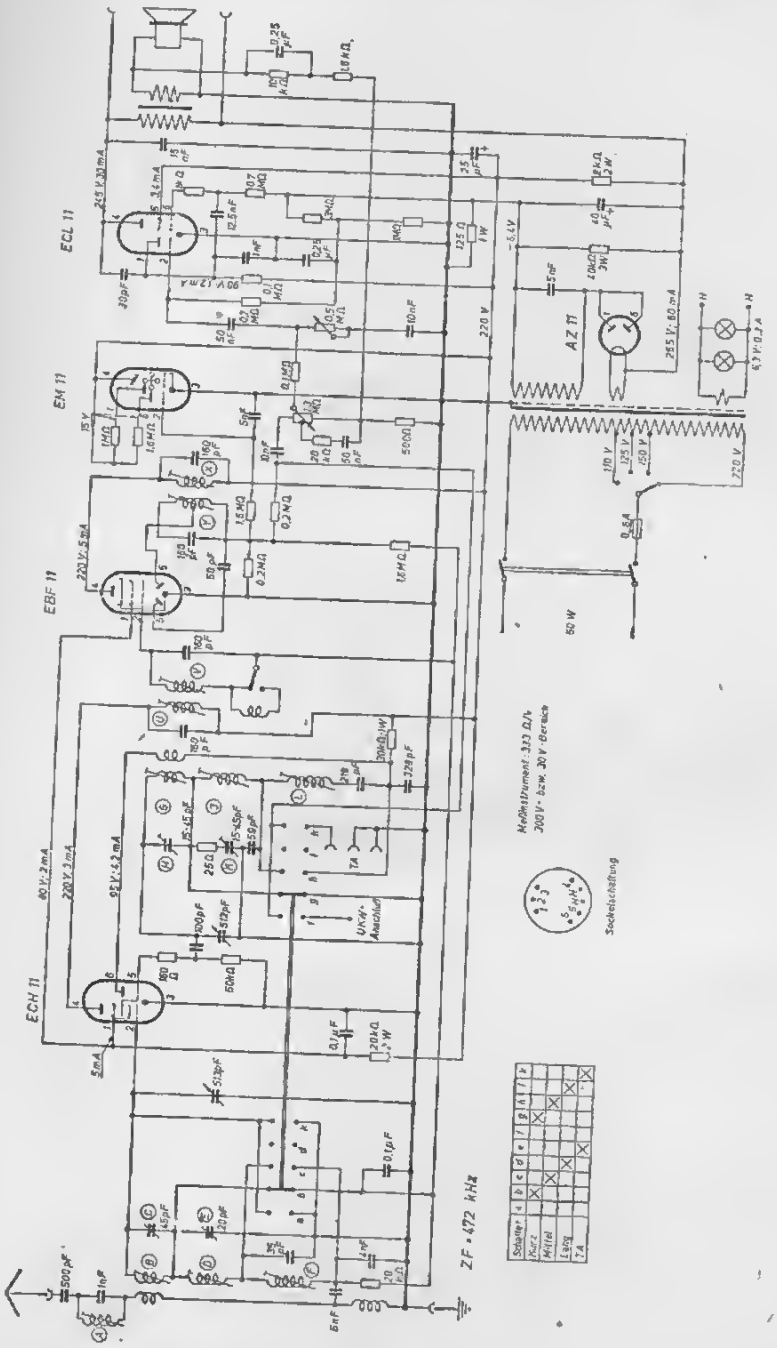
ECL 11
EM 11
EBF 11
ECH 11
AZ 11
ZF = 472 kHz
50 W
Meßinstrument: 333 Ω/V
300 V- bzw. 30 V-Bereich
Sockelschaltung

Telefunken **Operette 50 W mit UKW**

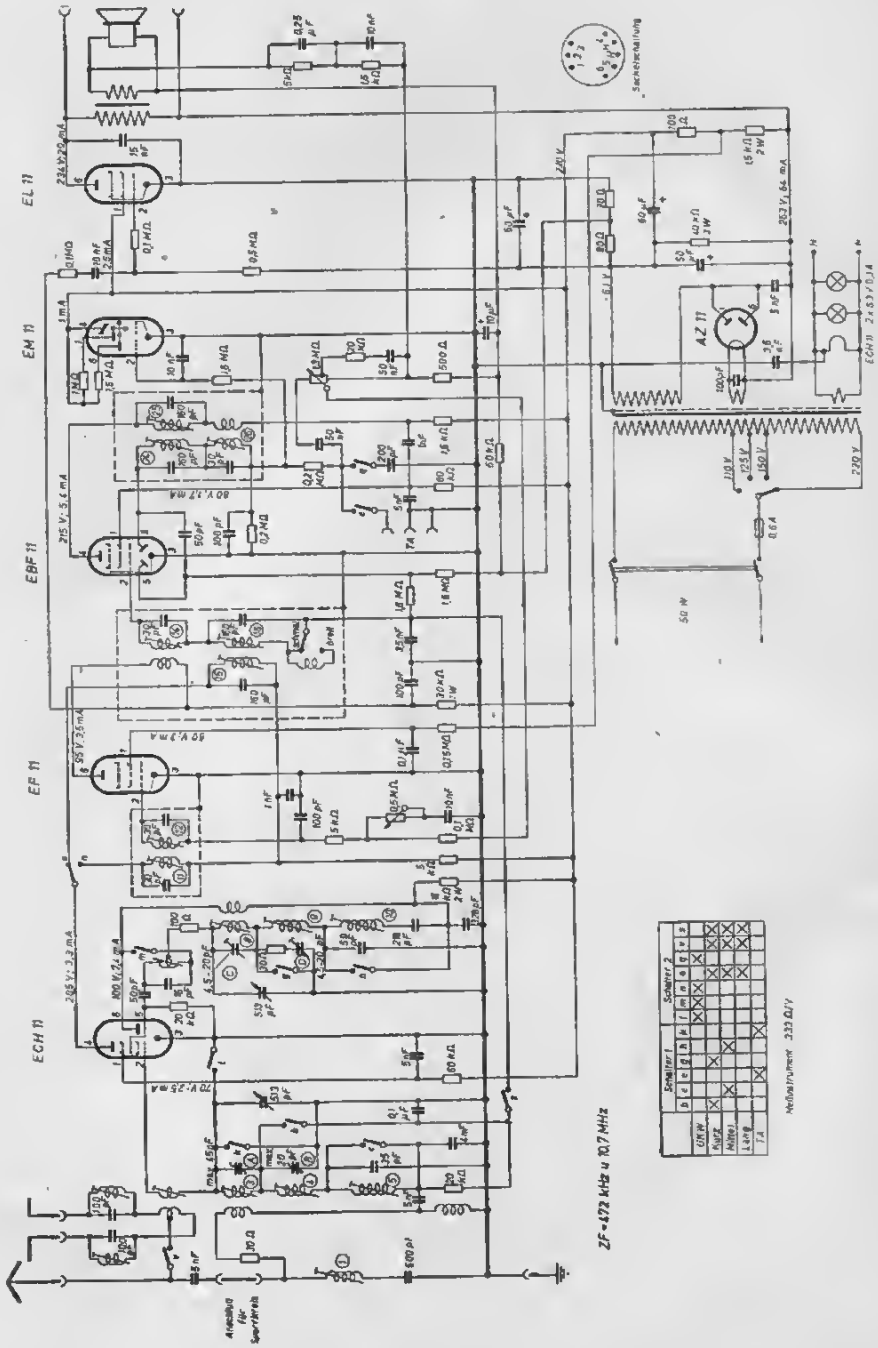

Telefunken **Operette 52 GW**

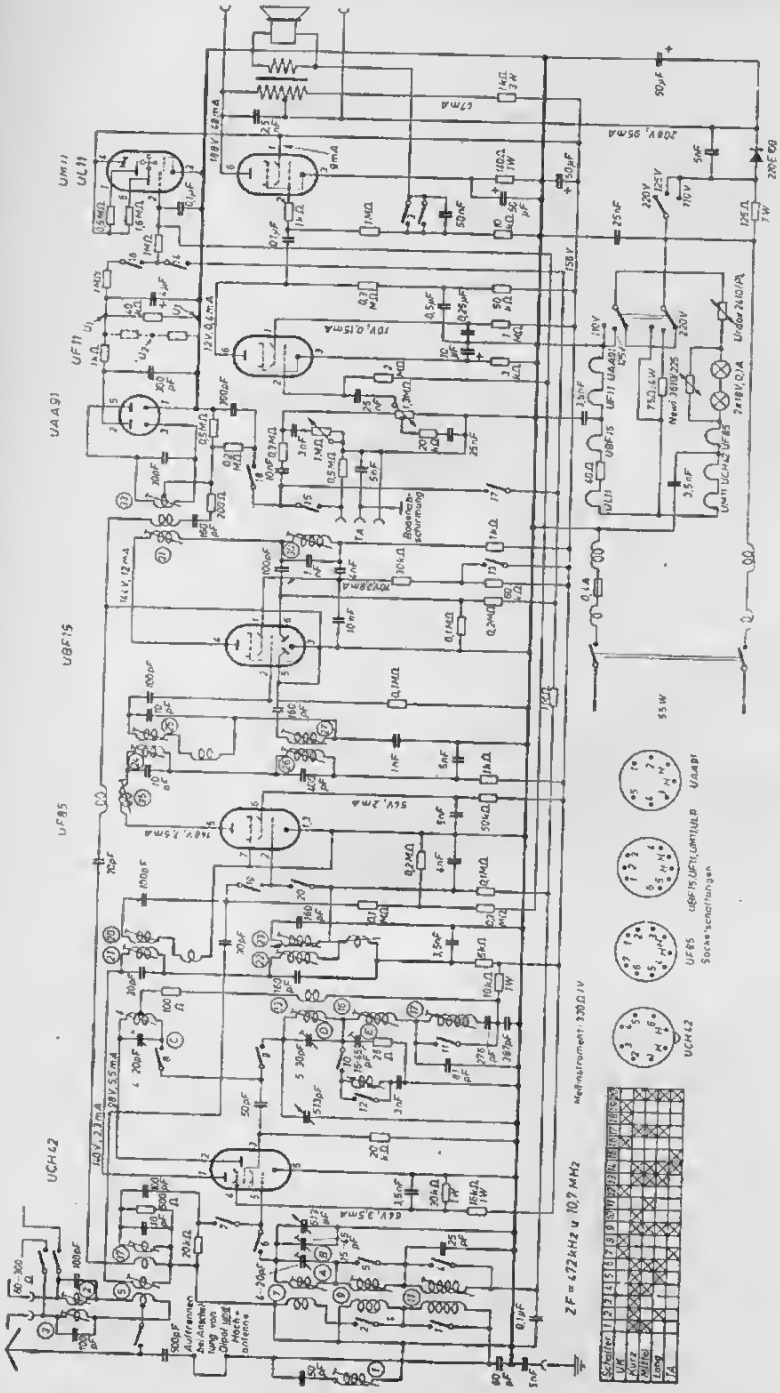

Telefunken **Operette 52 W**

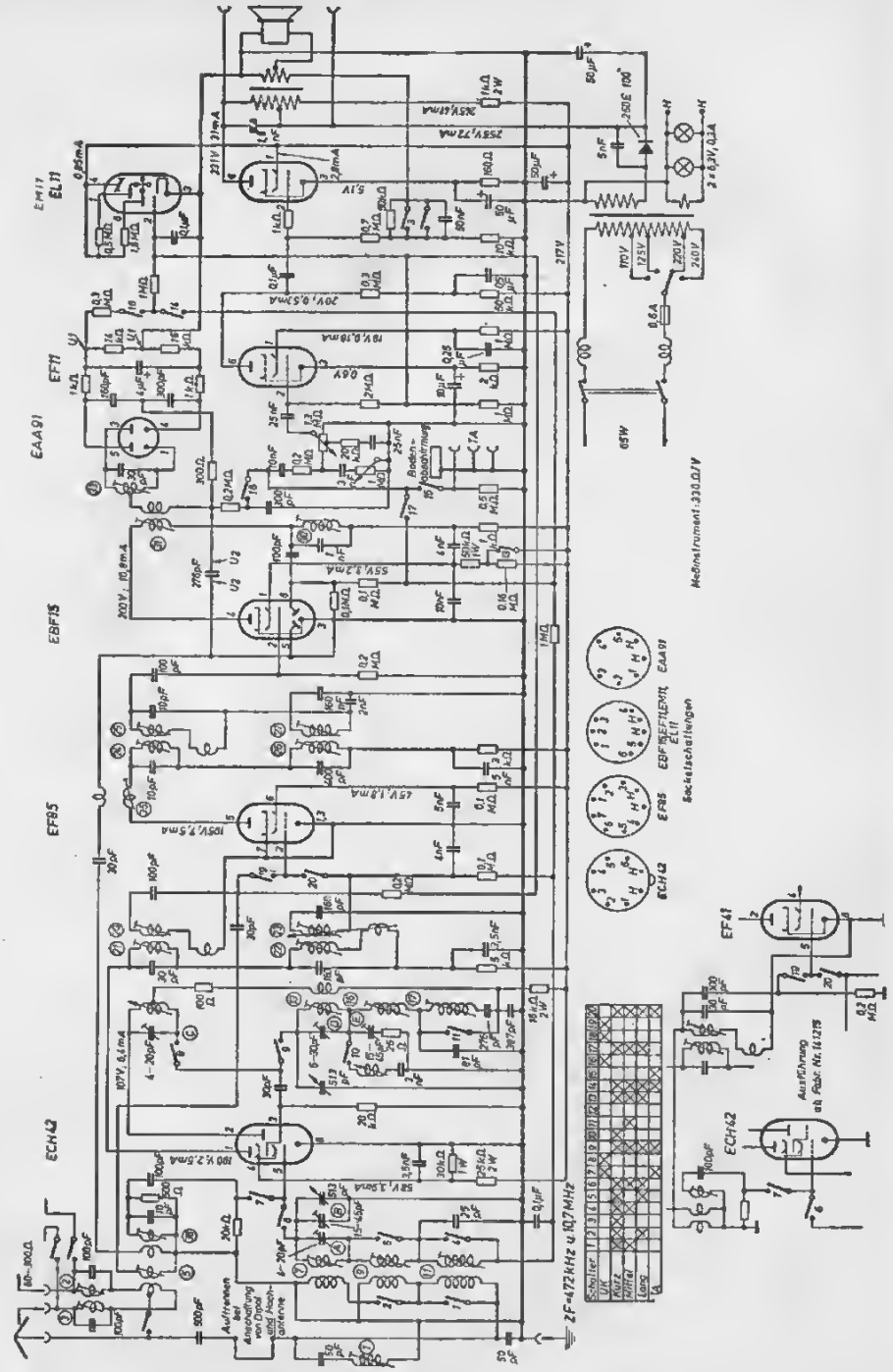

Telefunken **Opus 49 W 9 M 65 WLK**

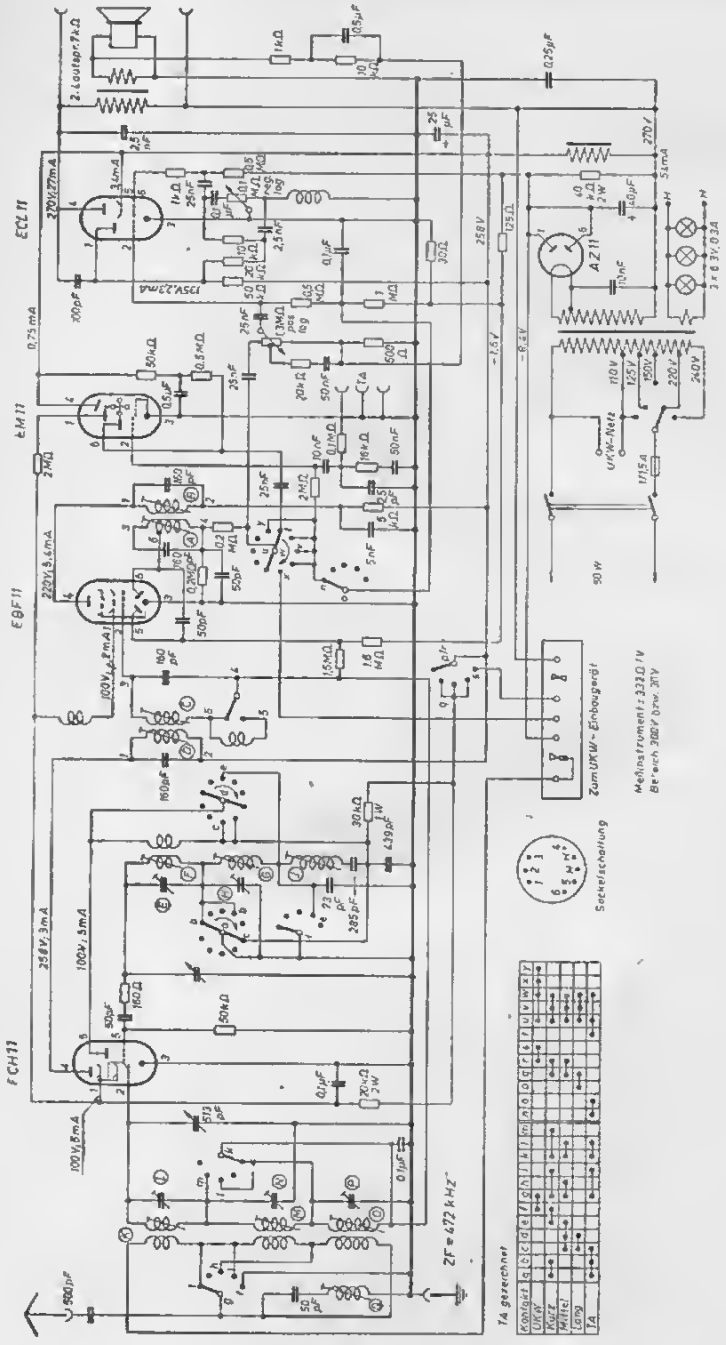

Telefunken **Opus 50 W und GW**

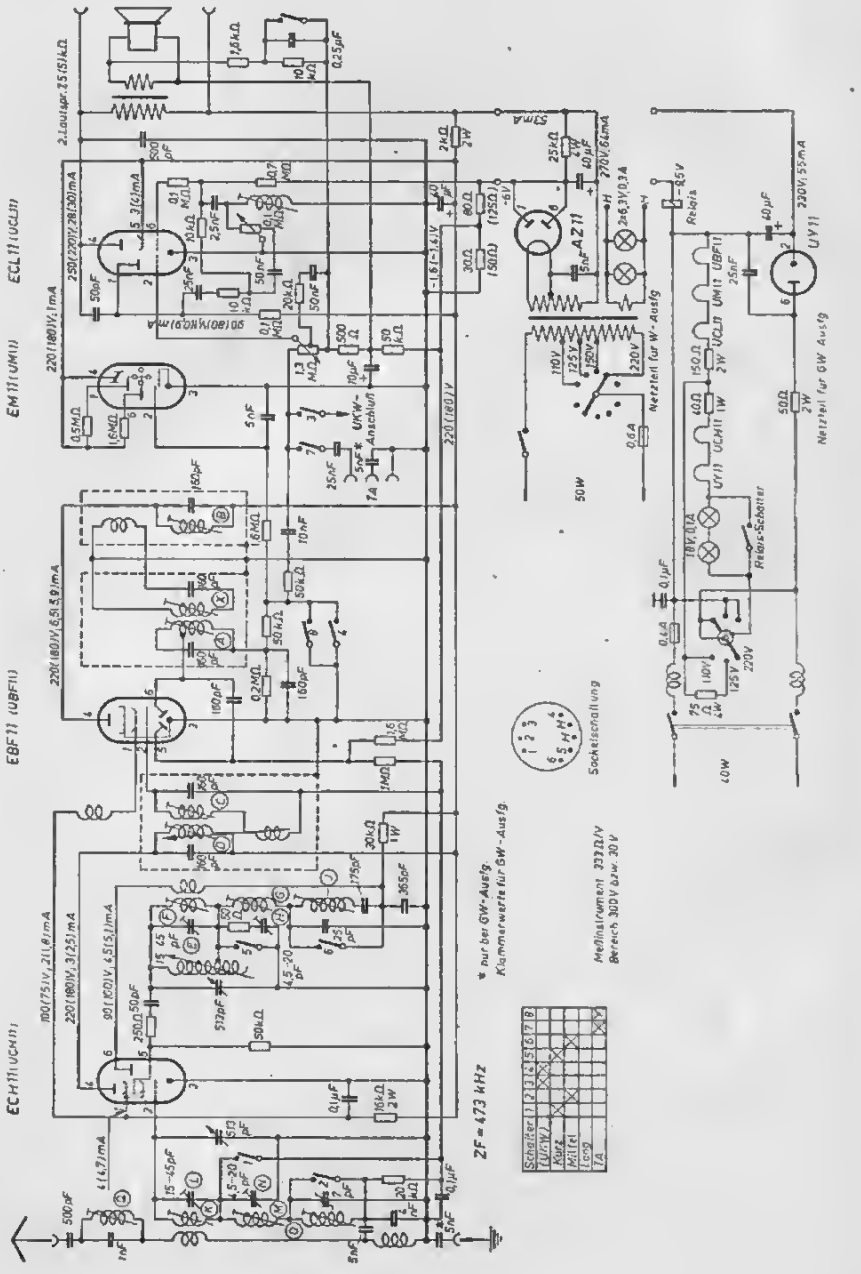

Telefunken **Opus 50 GW mit UKW**

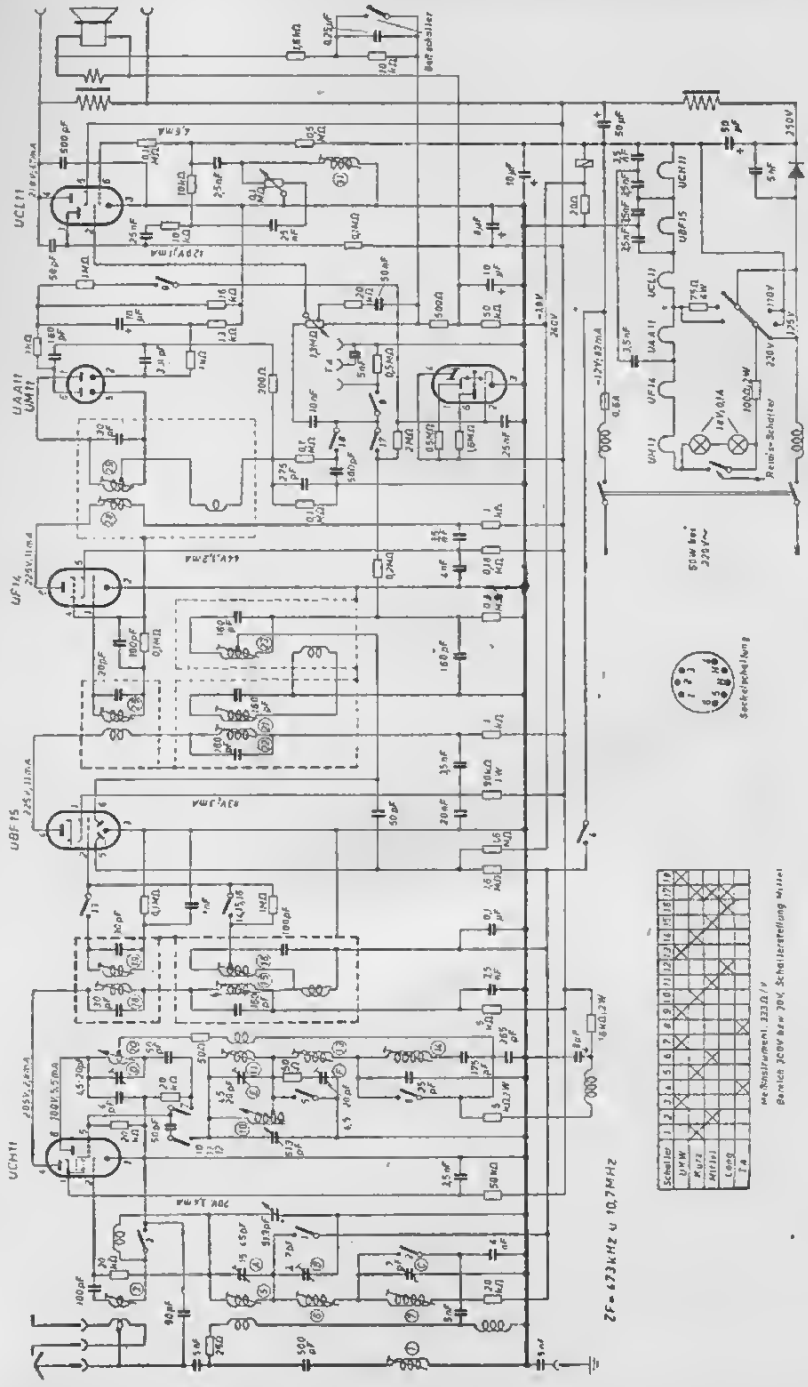

Telefunken Opus 50 W mit UKW

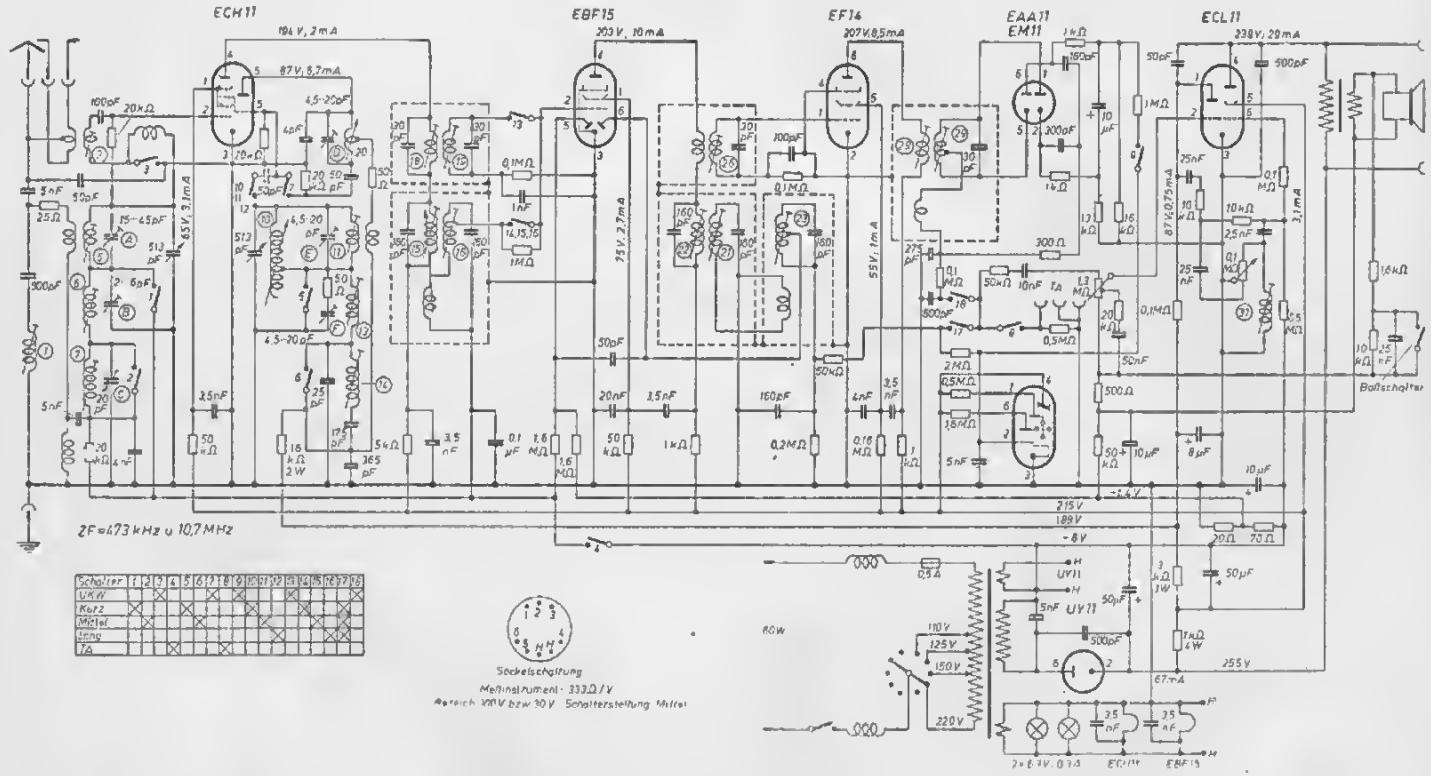

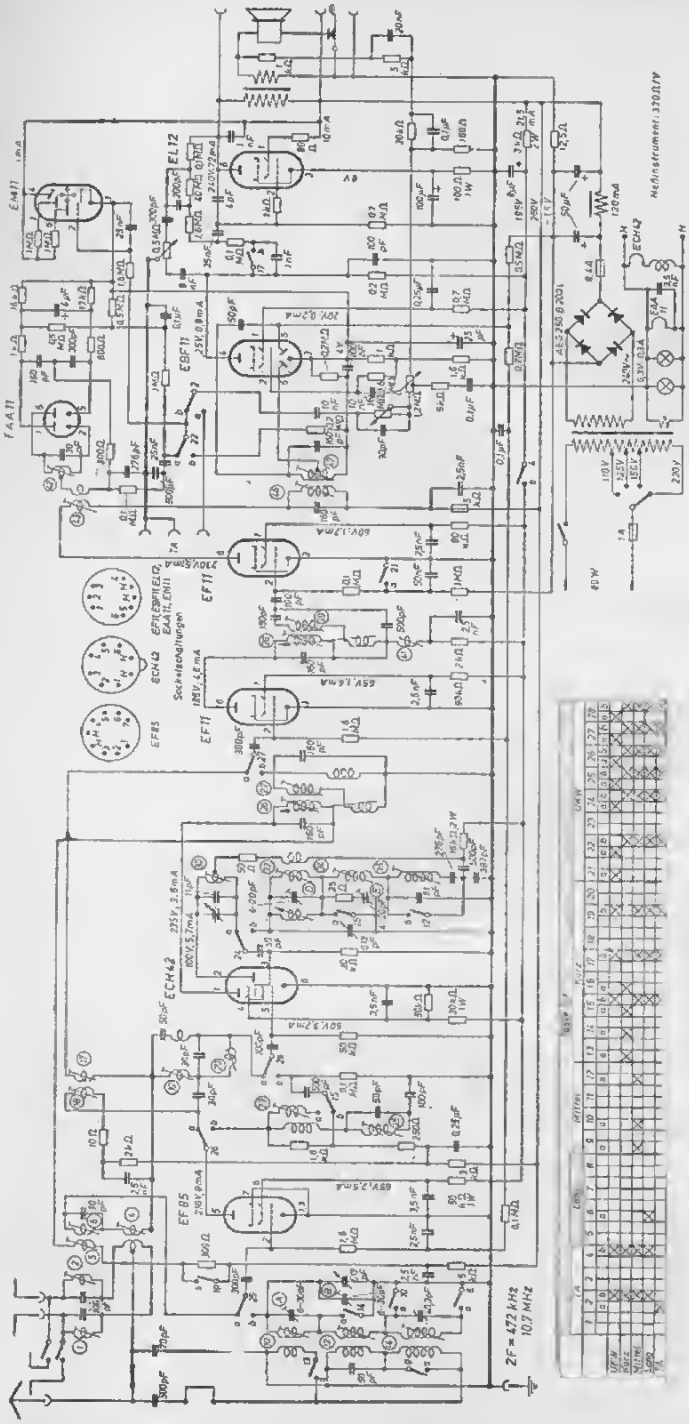

Telefunken **Orchestra 659/6549 GWK**

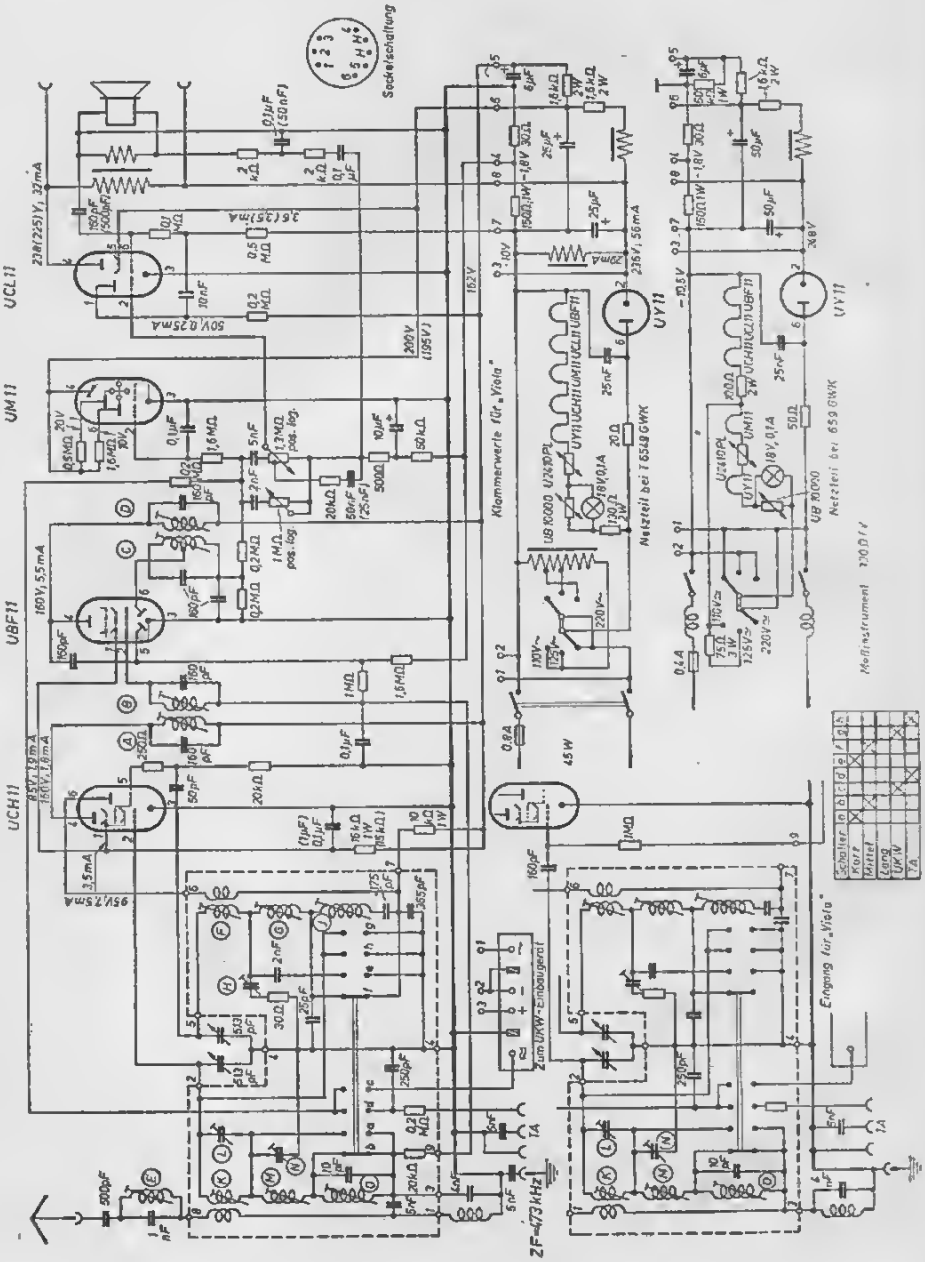

Telefunken **Orchestra 659 WK**

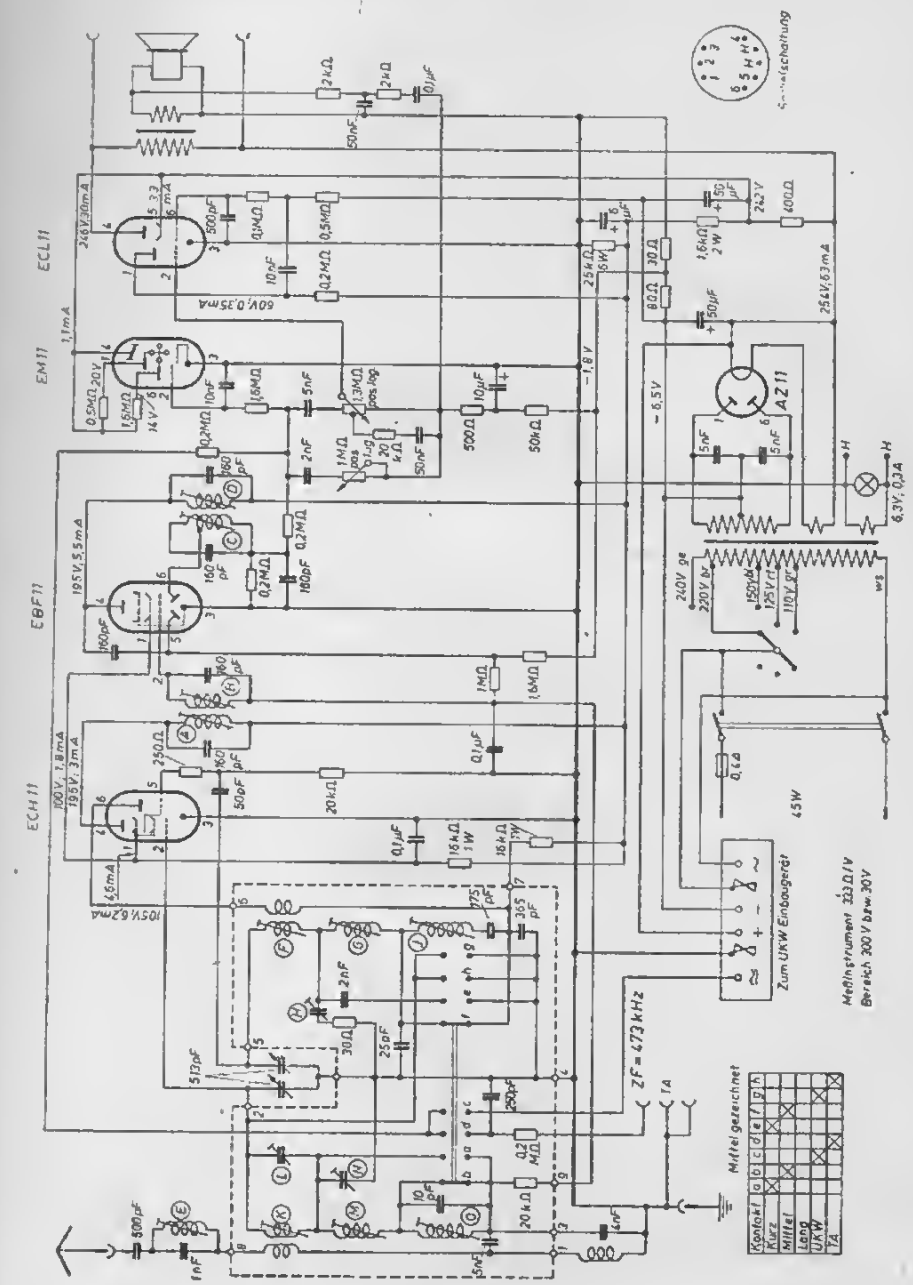

Telefunken Présse-Hell-Empfänger E 11/1/48

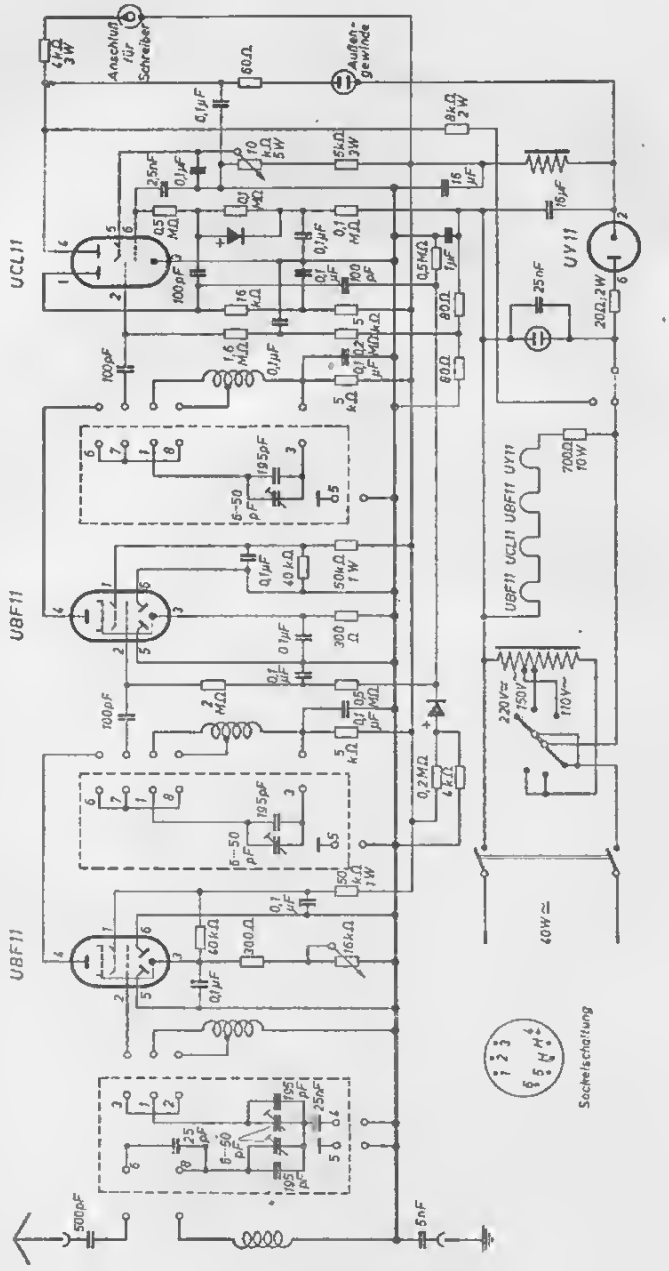

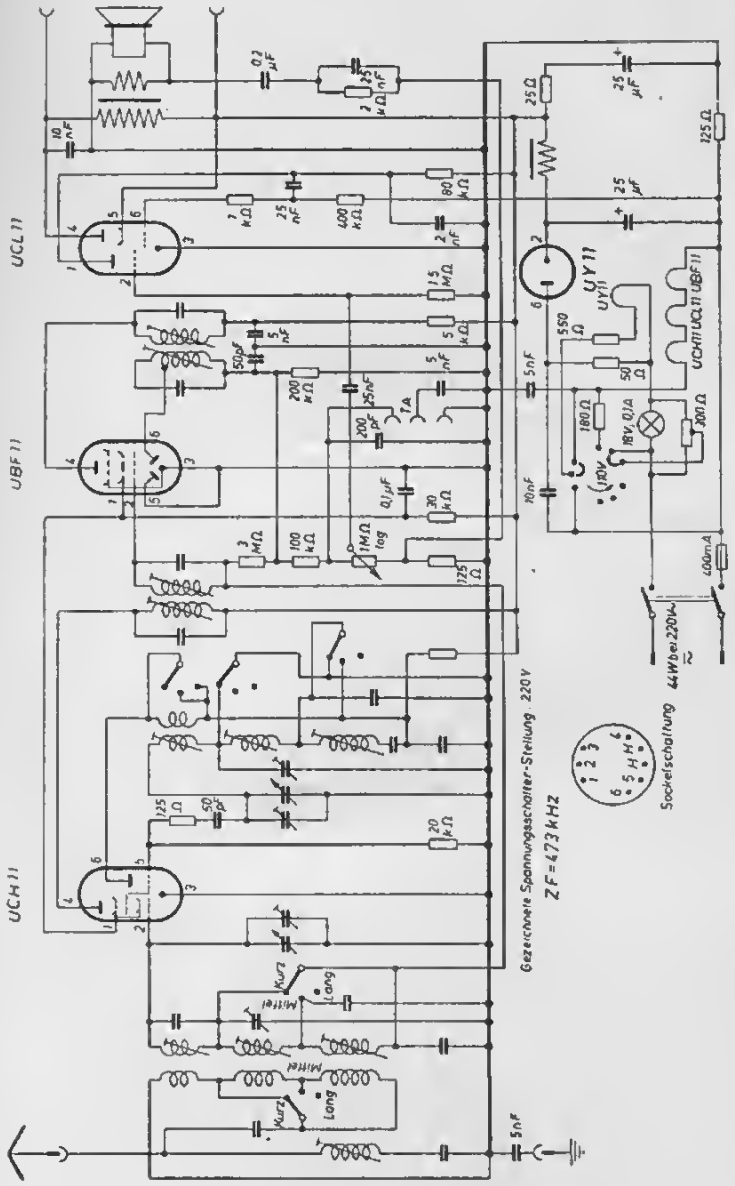
UCL11
UBF11
UCH11
UY11
UCH11 UCL11 UBF11
Gezeichnete Spannungsschalter-Stellung 220 V
ZF = 473 kHz
Sockelschaltung
44 W bei 220 V
Kurz
Lang
Mitte

Telefunken **Rhythmus 52 GW**

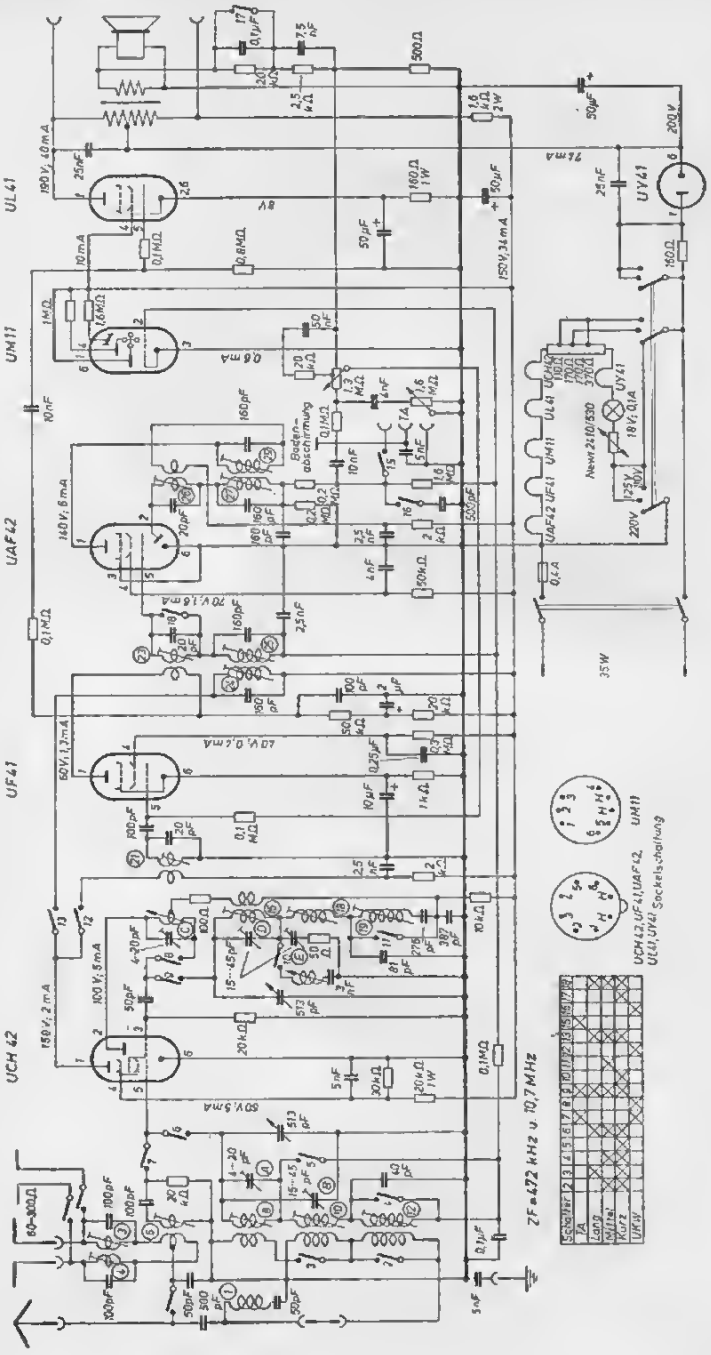

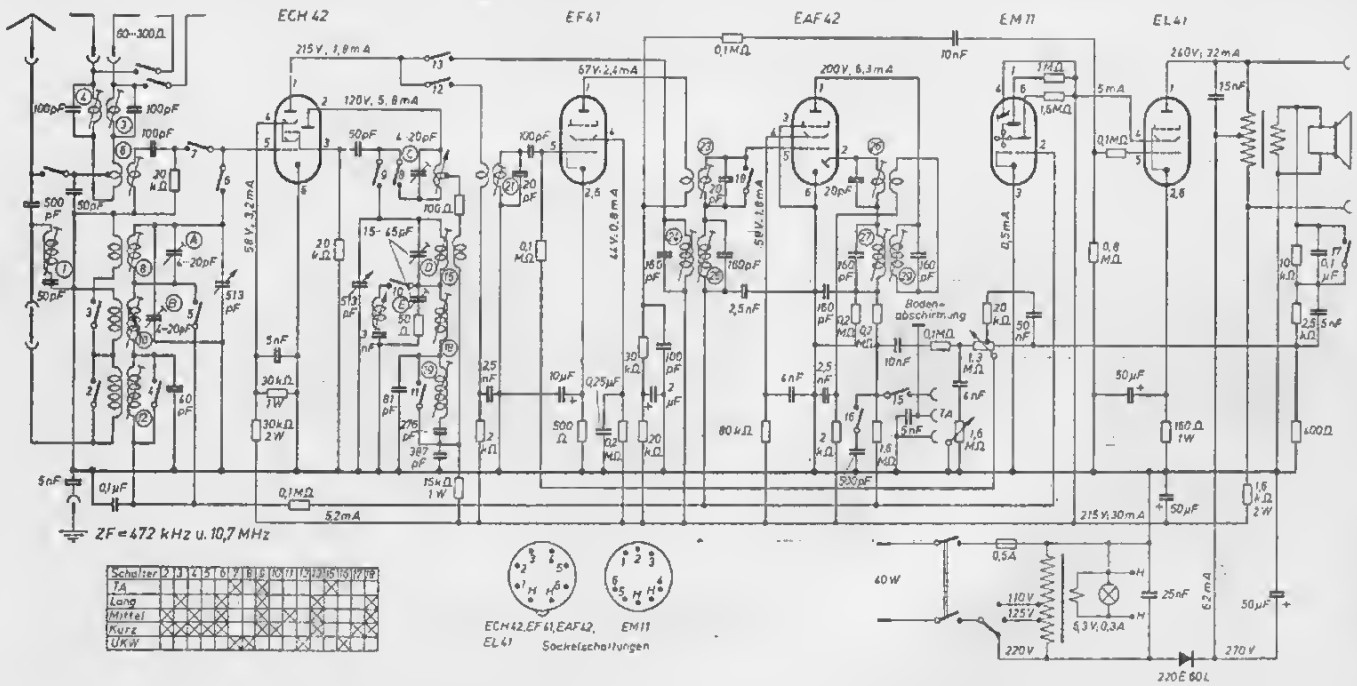

Schalter	2	3	4	5	6	7	8	9	10	11	12	13	15	16	17	19
TA						X										
Lang		X			X			X				X				X
Mittel	X		X		X			X		X		X				X
Kurz	X		X	X	X			X	X			X				X
UKW						X	X				X			X		

Telefunken **Sesselphonosuper M 985**

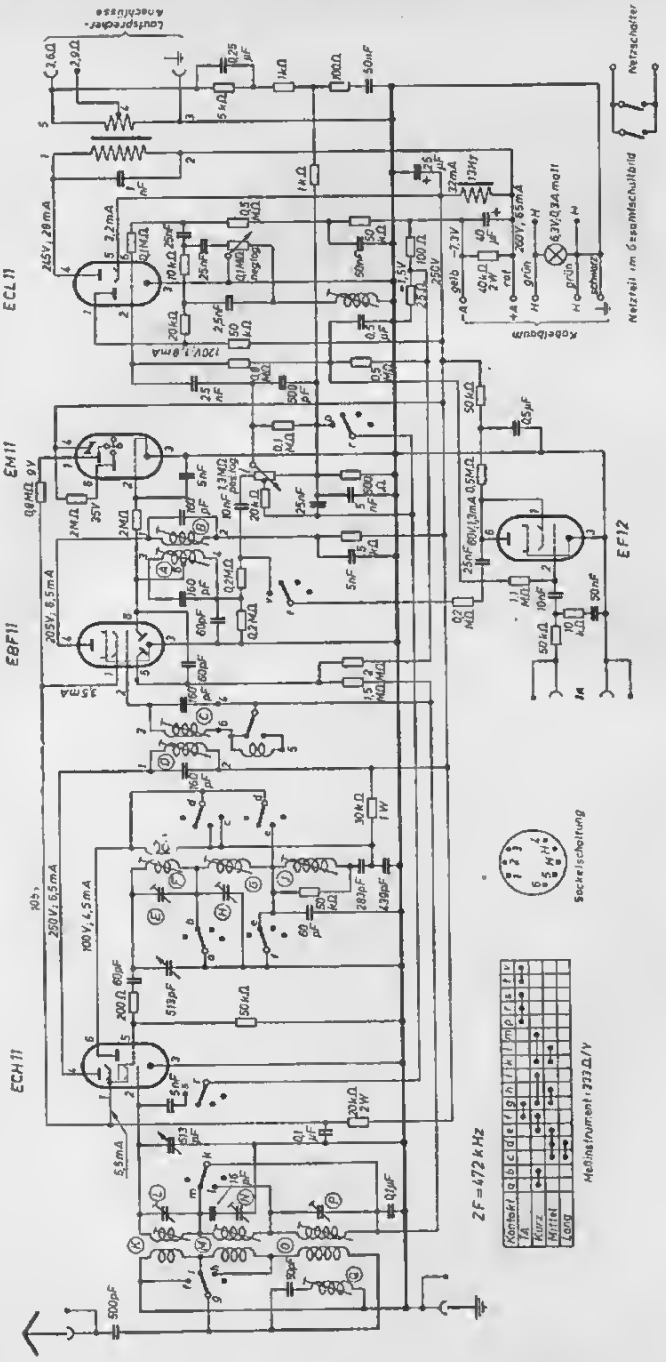

Telefunken **Sesselphonosuper M 985**

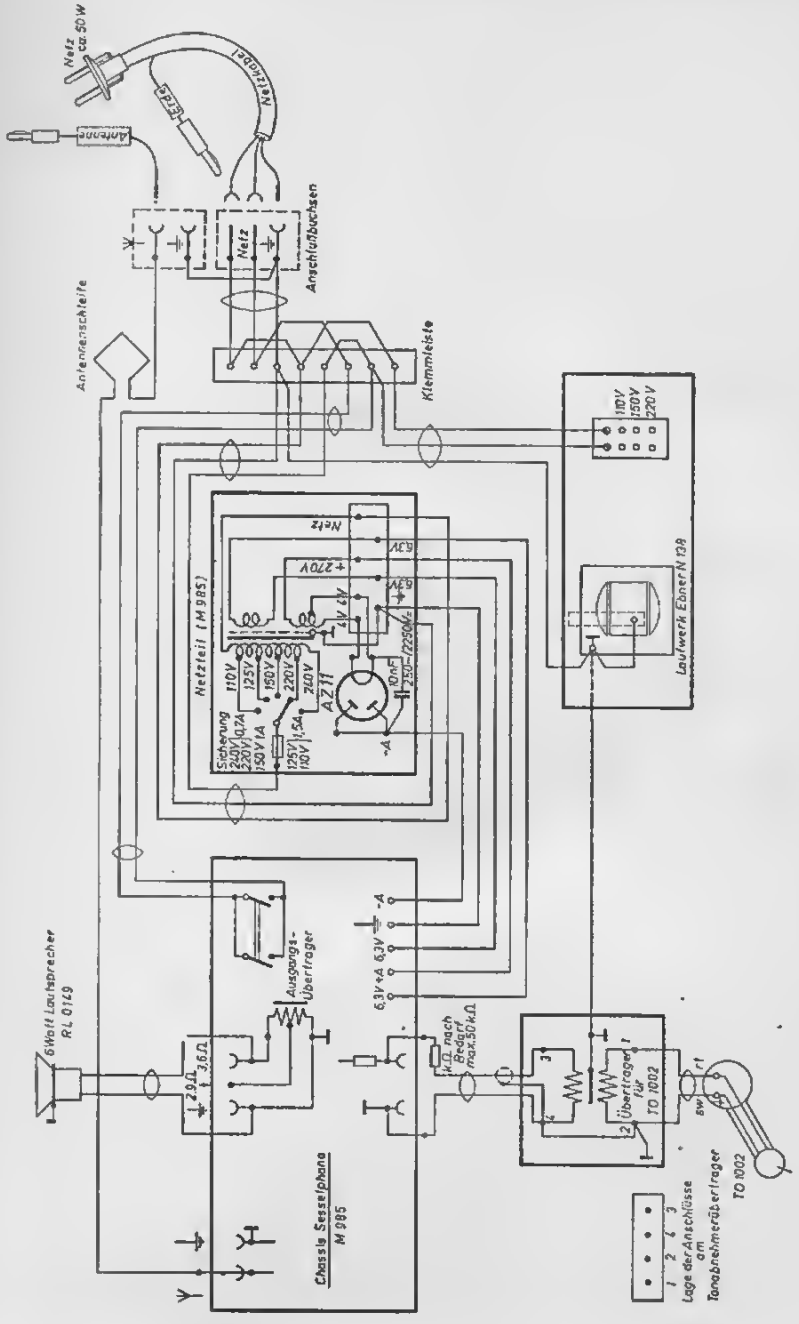

Telefunken **Standard-Super T 8 H 64 WK**

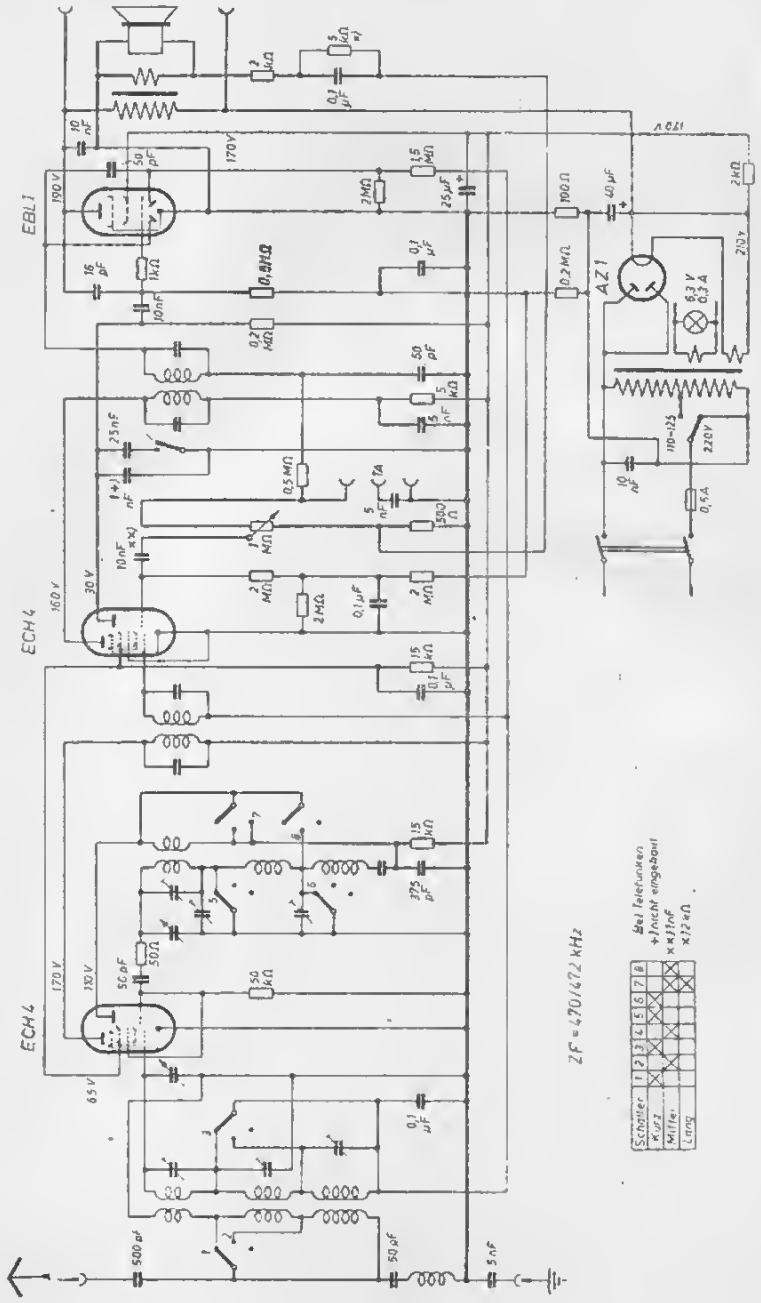

Telefunken **Tango 5449 WK und GWK**

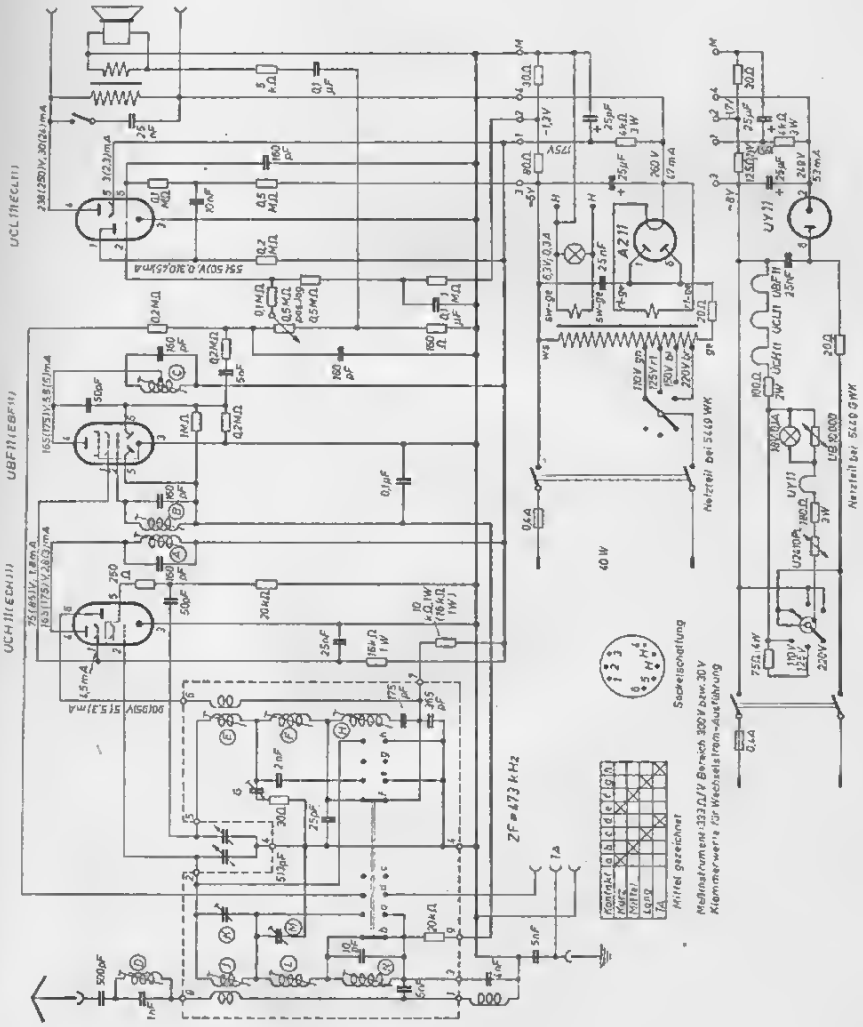

Telefunken **UKW-Spezialsuper 9 H 99 WU**

(linke Seite des Schaltbildes)

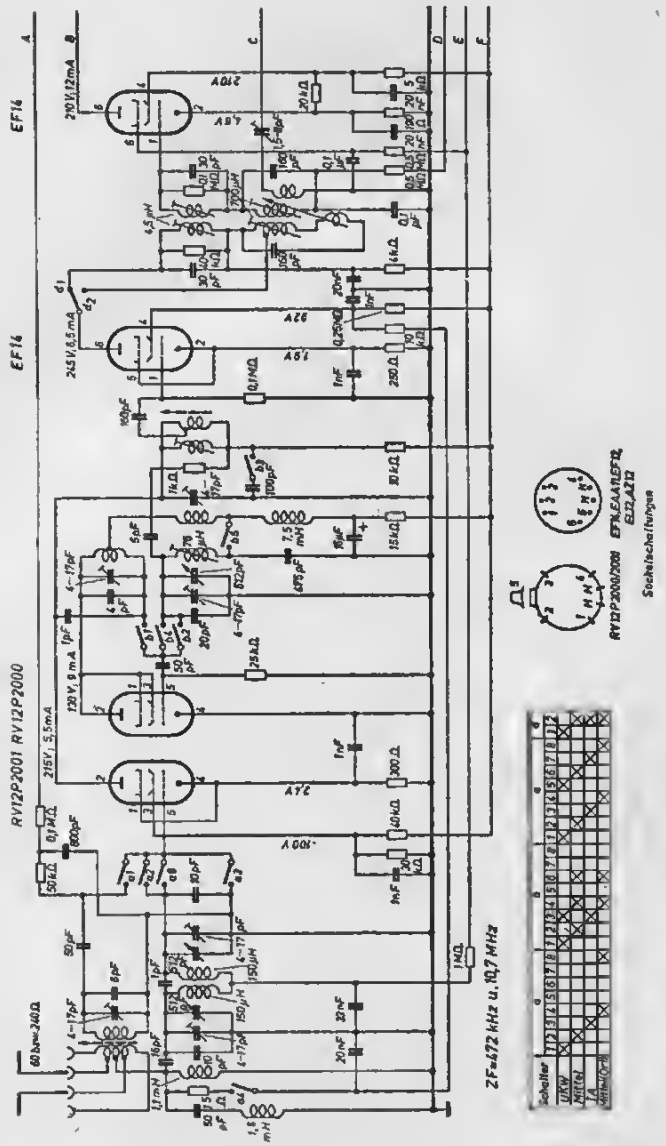

Telefunken **UKW-Spezialsuper 9 H 99 WU**

(rechte Seite des Schaltbildes)

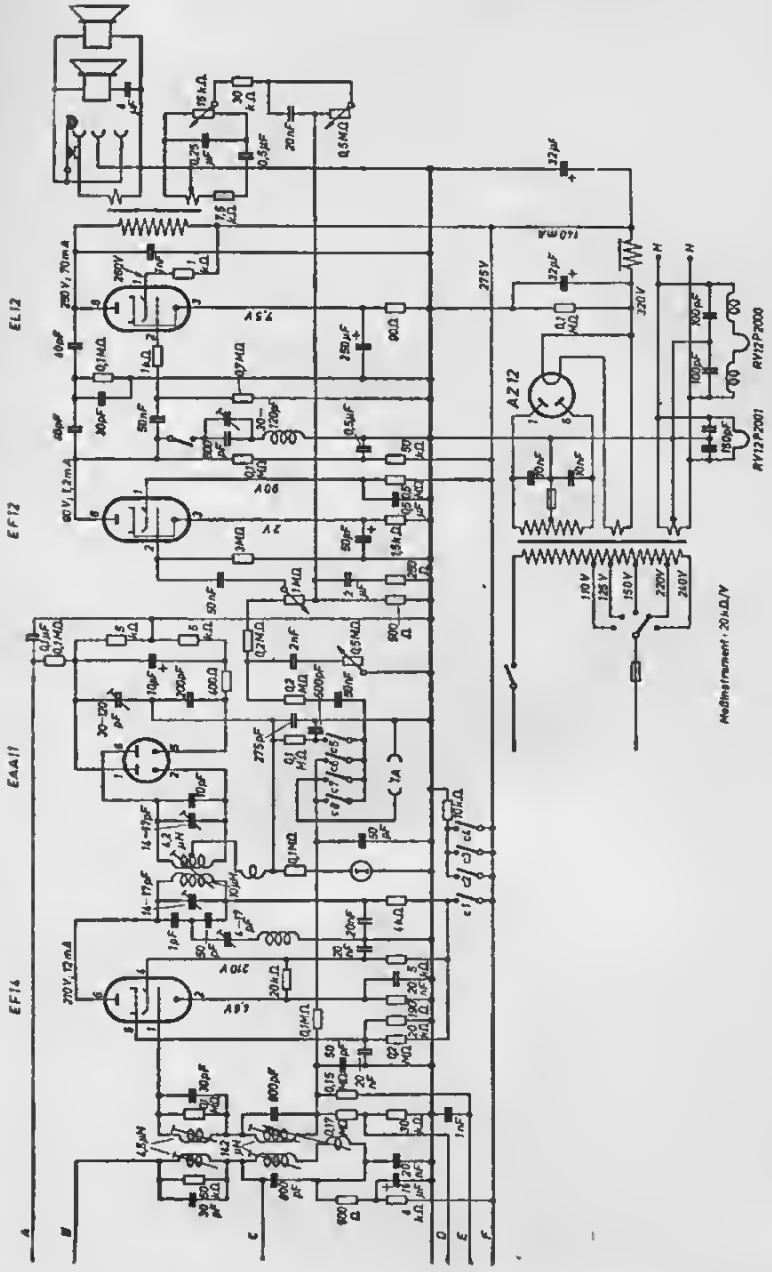

Telefunken **UKW 1 C**

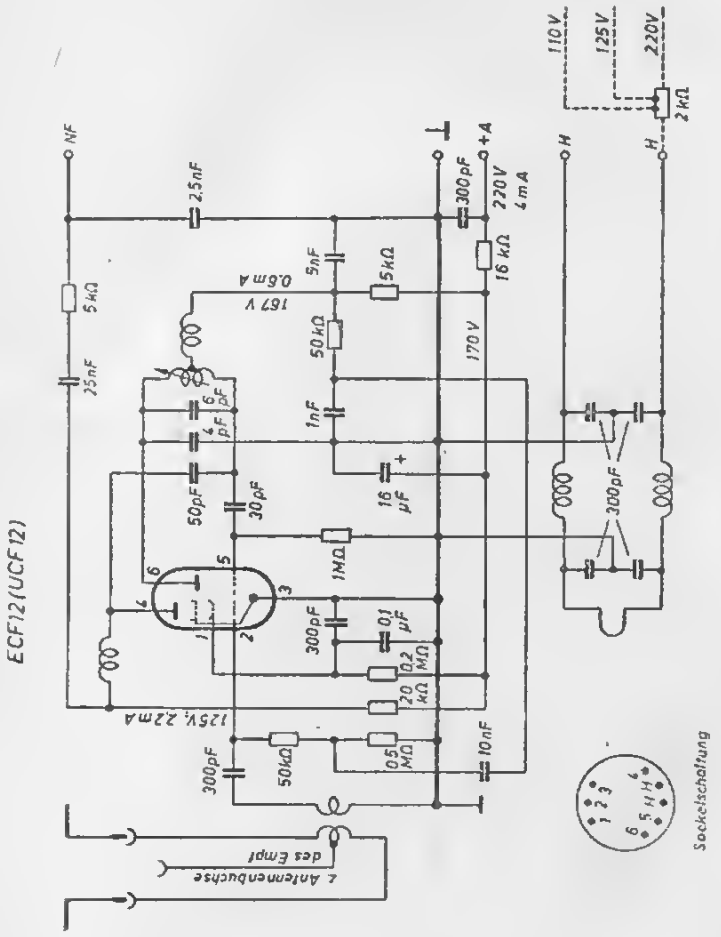

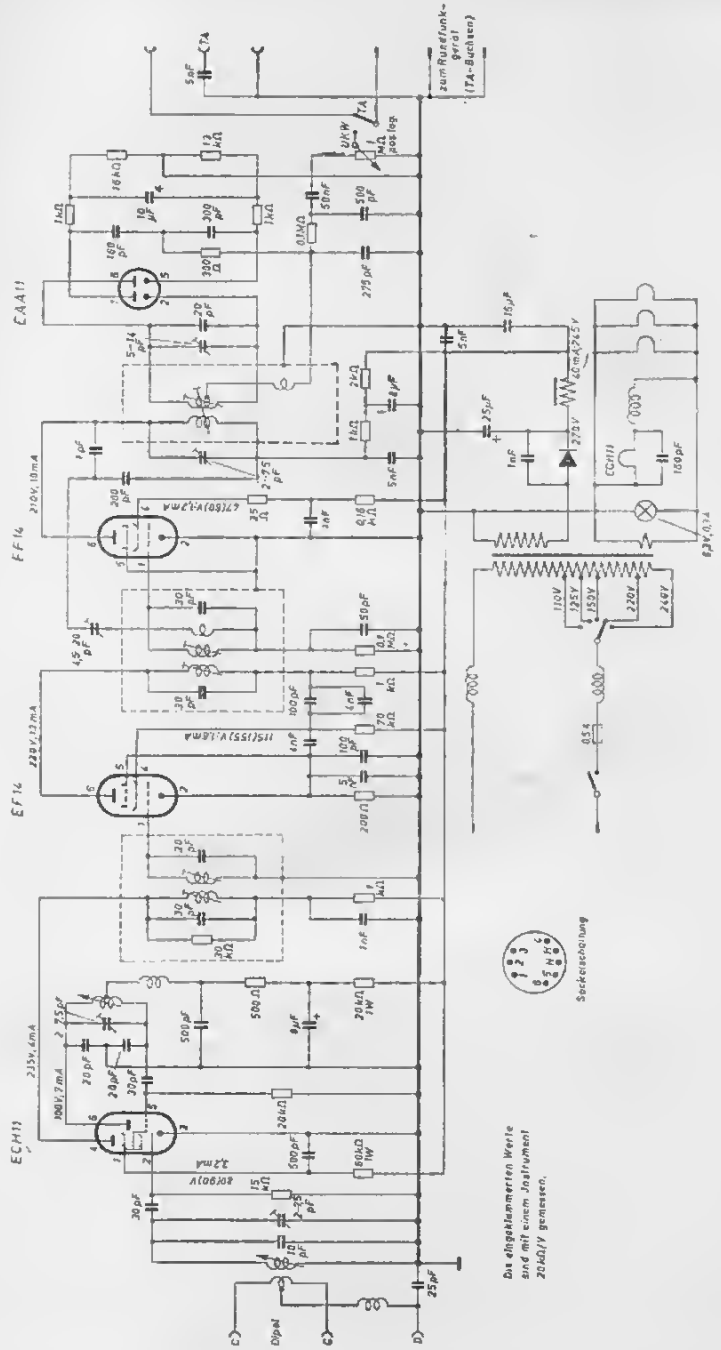
ECH11
EF14
EF14
EAA11
Dipol
Sockelschaltung
Die eingeklammerten Werte sind mit einem Instrument 20kΩ/V gemessen.

Telefunken **UKW 6 A**

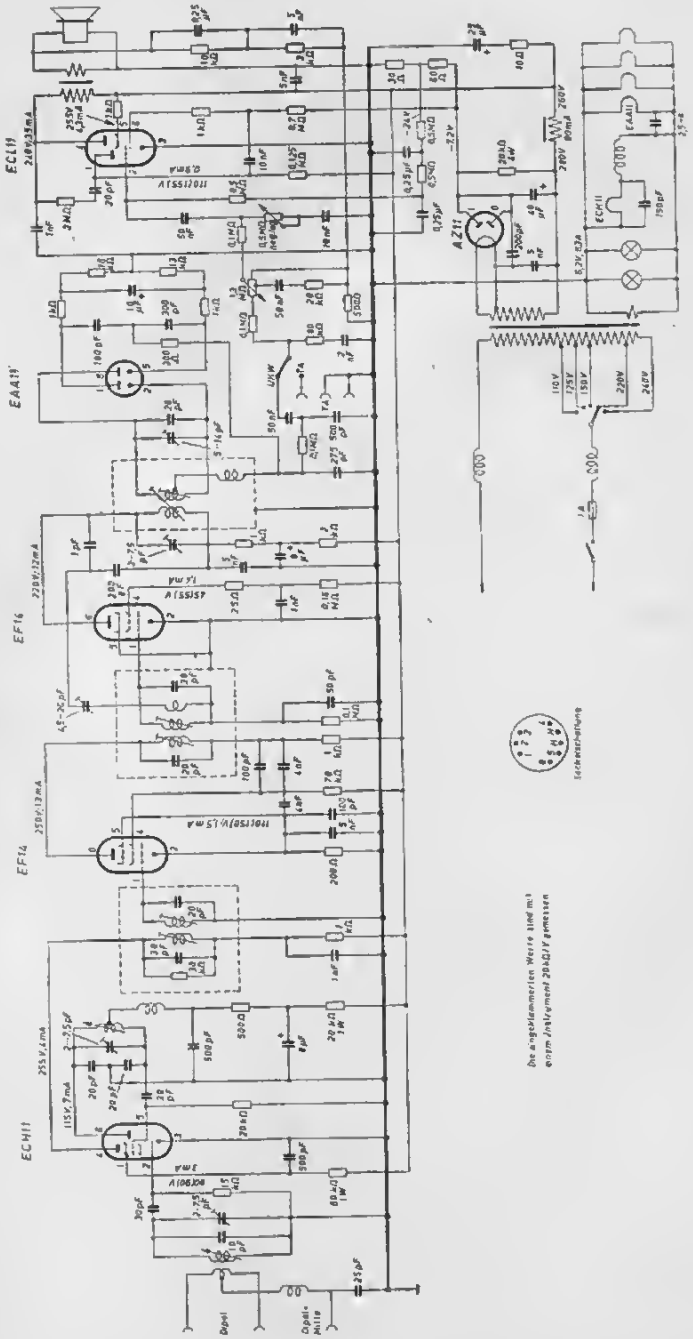

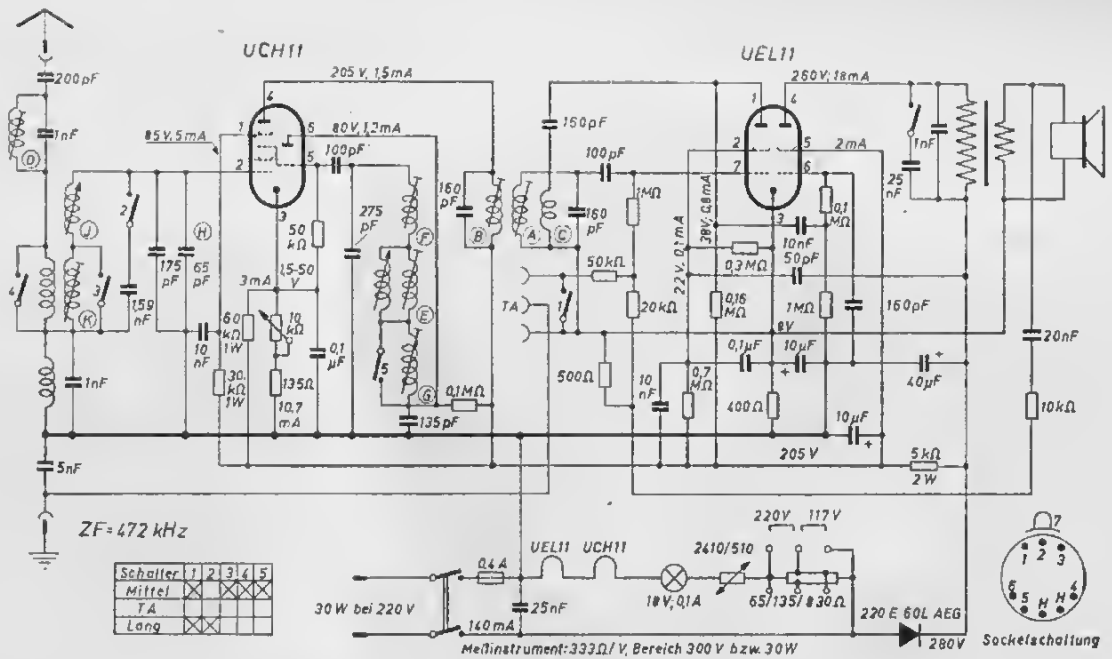
UCH11
UEL11
205 V, 1,5 mA
80 V, 1,2 mA
85 V, 5 mA
260 V; 18 mA
2 mA
200 pF
1 nF
5 nF
ZF = 472 kHz
Schalter 1 2 3 4 5
Mittel
TA
Lang
30 W bei 220 V
0,4 A
140 mA
25 nF
UEL11 UCH11
18 V; 0,1 A
2410/510
220 V 117 V
65/135/830 Ω
220 E 60 L AEG
280 V
Meßinstrument: 333 Ω/V, Bereich 300 V bzw. 30 W
Sockelschaltung
TA
205 V
5 kΩ
2 W
10 kΩ
20 nF
40 µF
160 pF
1 MΩ
0,1 MΩ
50 kΩ
20 kΩ
500 Ω
400 Ω
10 µF
0,1 µF
0,7 MΩ
0,3 MΩ
0,16 MΩ
50 pF
10 nF
25 nF
1 nF
0,1 MΩ
135 pF
0,1 µF
135 Ω
10,7 mA
30 kΩ 1 W
60 kΩ 1 W
10 kΩ
3 mA
1,5-50 V
50 kΩ
275 pF
100 pF
160 pF
175 pF
65 pF
1,59 nF
10 nF

Telefunken **B 644 GWK**

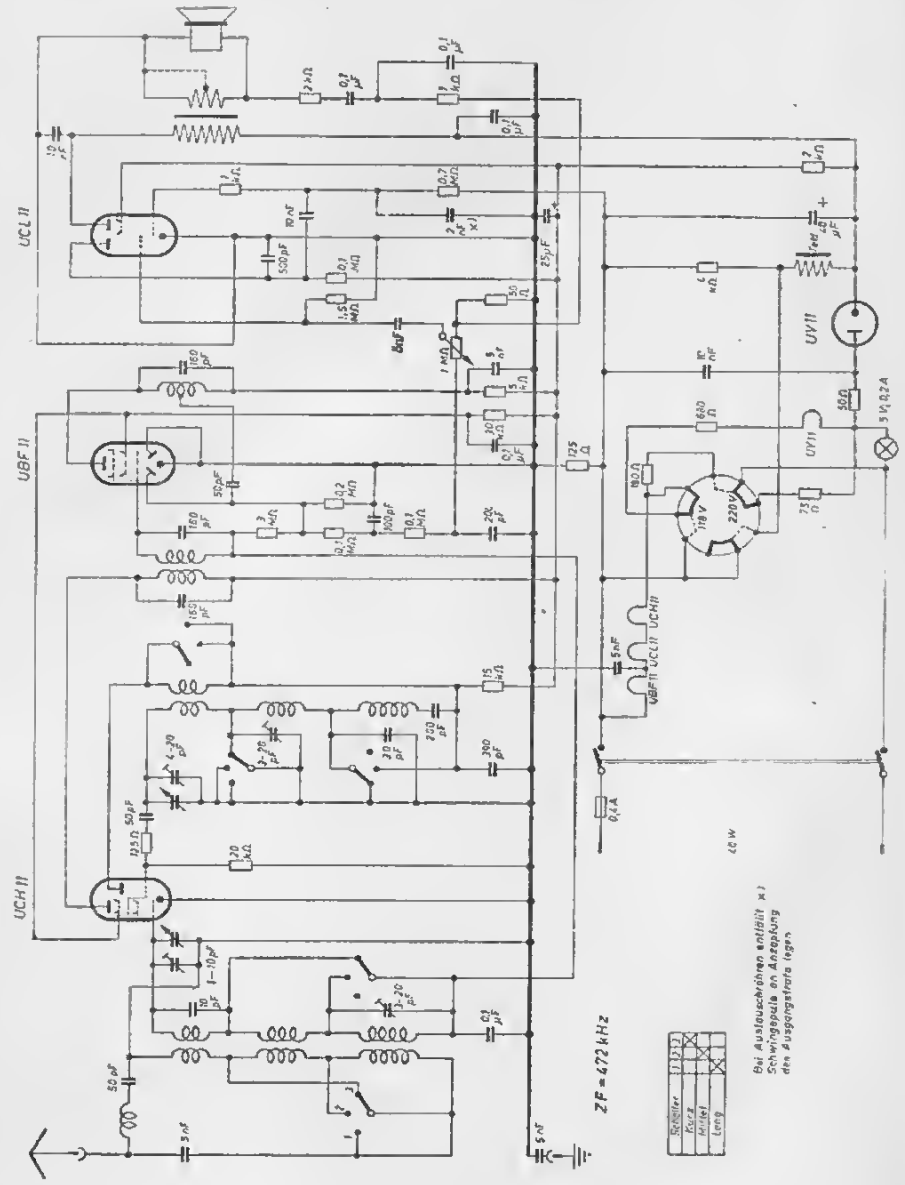

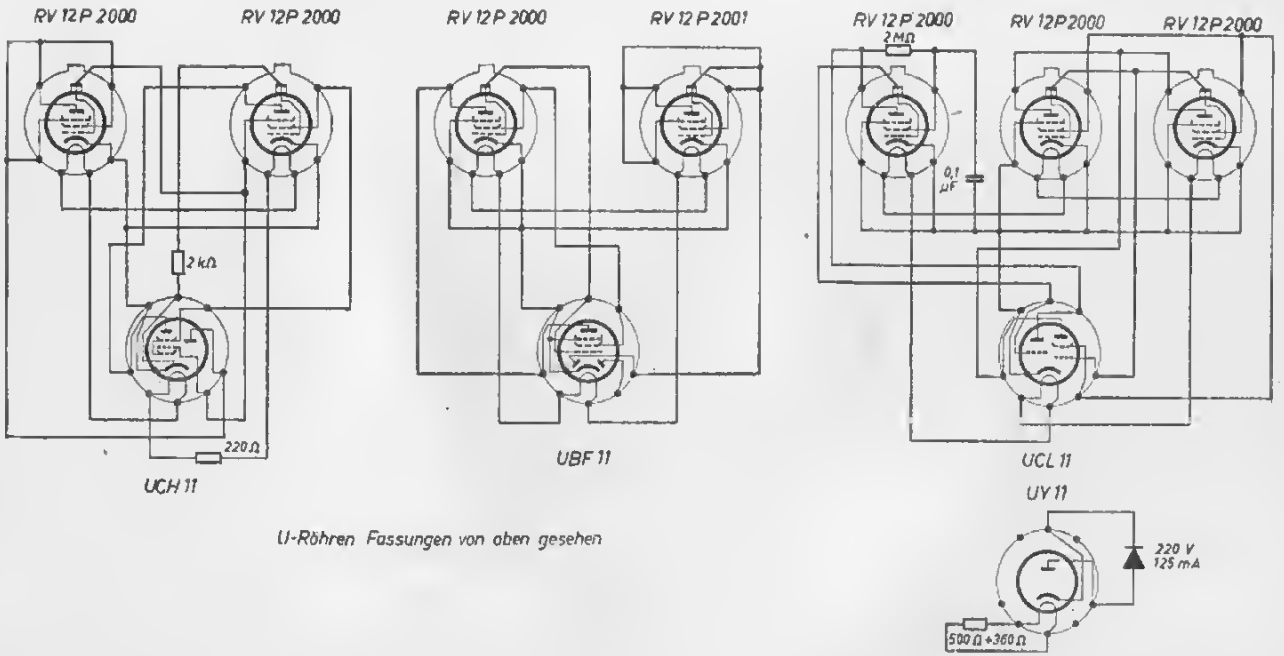

U-Röhren Fassungen von oben gesehen

Telefunken B 744 GWK

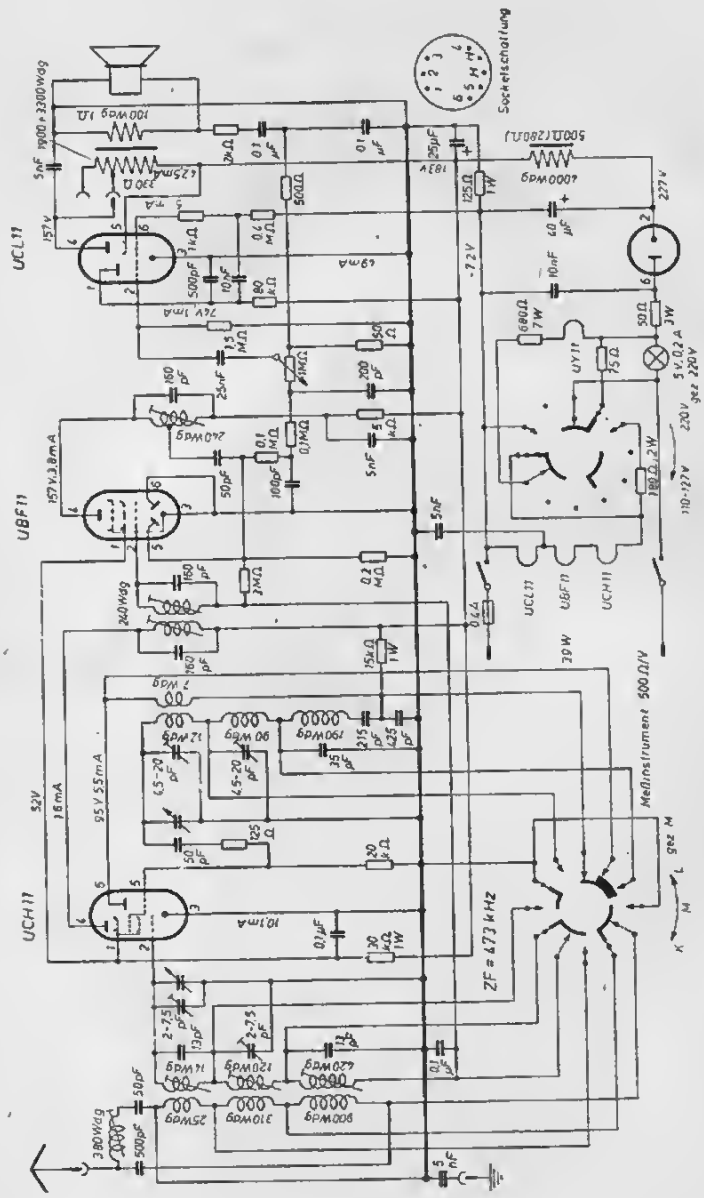

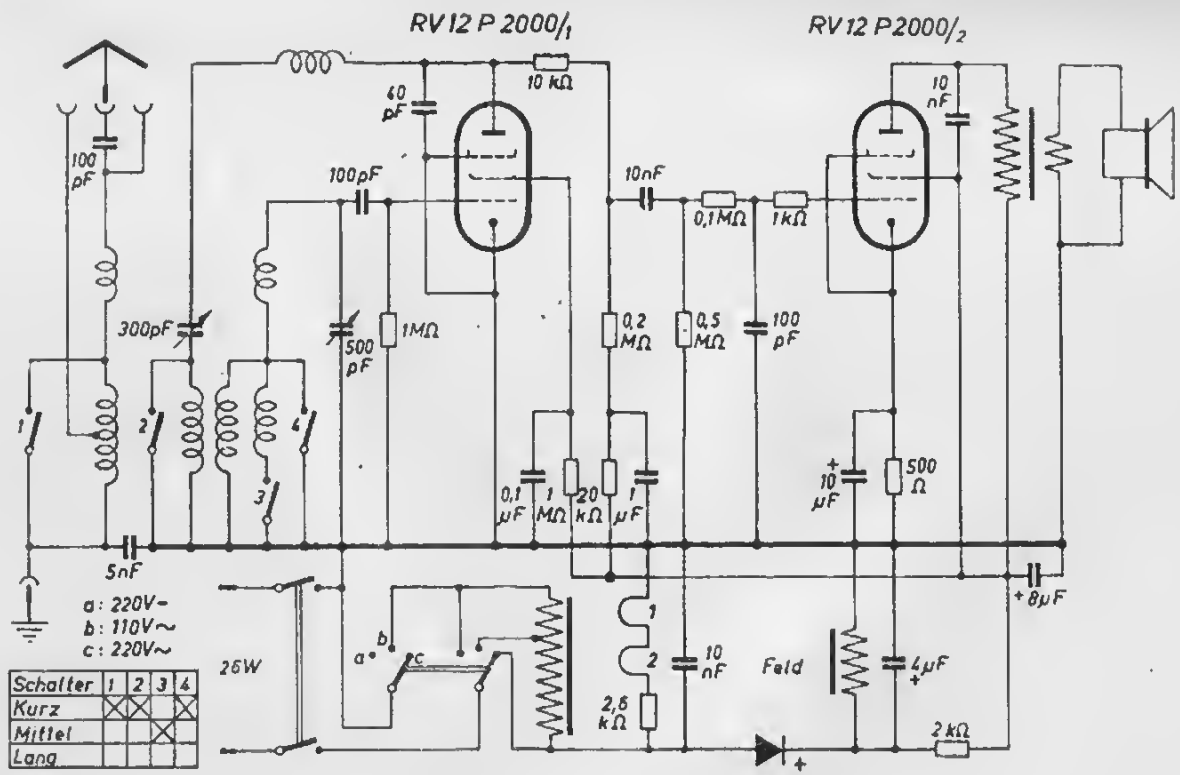
RV 12 P 2000/1
RV 12 P 2000/2
100 pF
300pF
5nF
40 pF
10 kΩ
100pF
500 pF
1MΩ
10nF
0,1MΩ
1kΩ
0,2 MΩ
0,5 MΩ
100 pF
10 nF
0,1 µF
1 MΩ
20 kΩ
1 µF
10 µF
500 Ω
8µF
a: 220V~
b: 110V~
c: 220V~
26W
2,6 kΩ
10 nF
Feld
4µF
2 kΩ
Schalter 1 2 3 4
Kurz
Mittel
Lang

Telefunken 1345 GWK mit VY 2

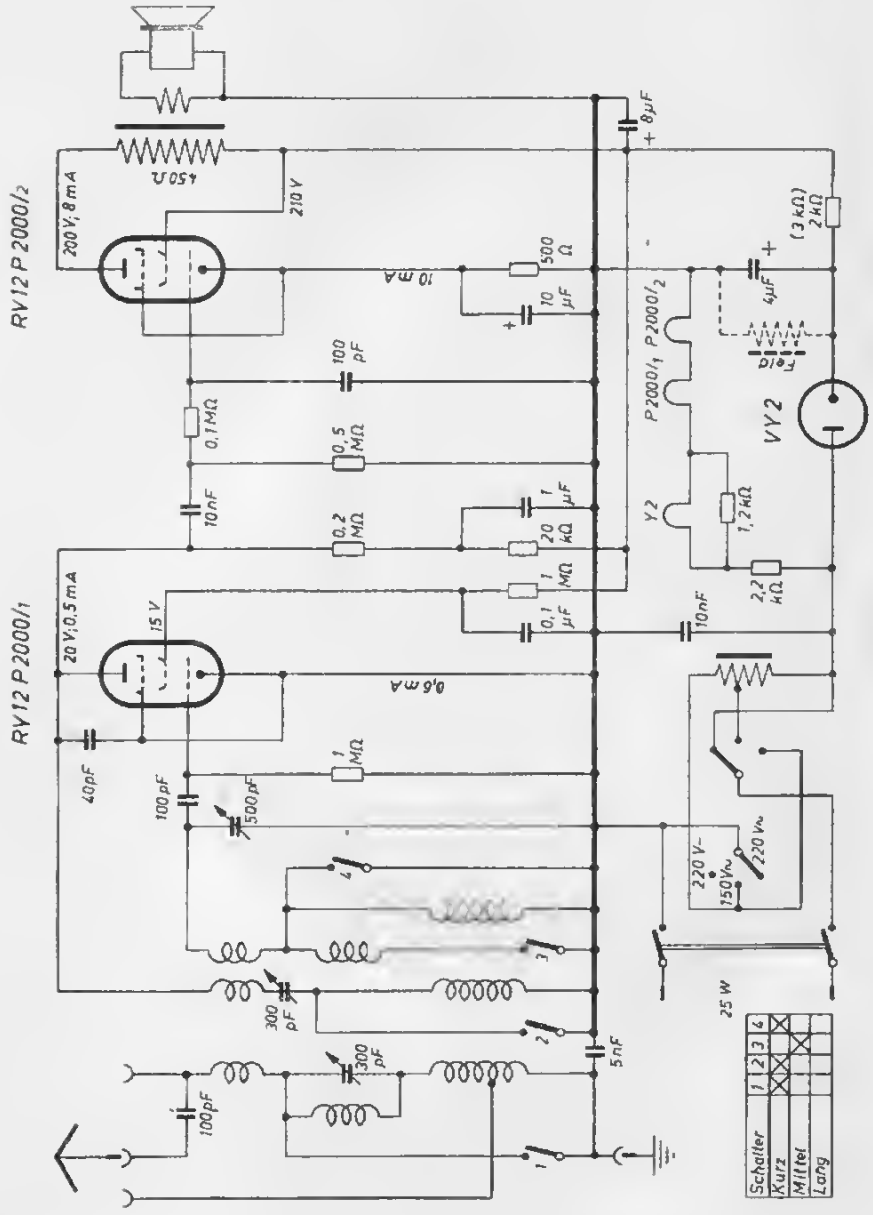

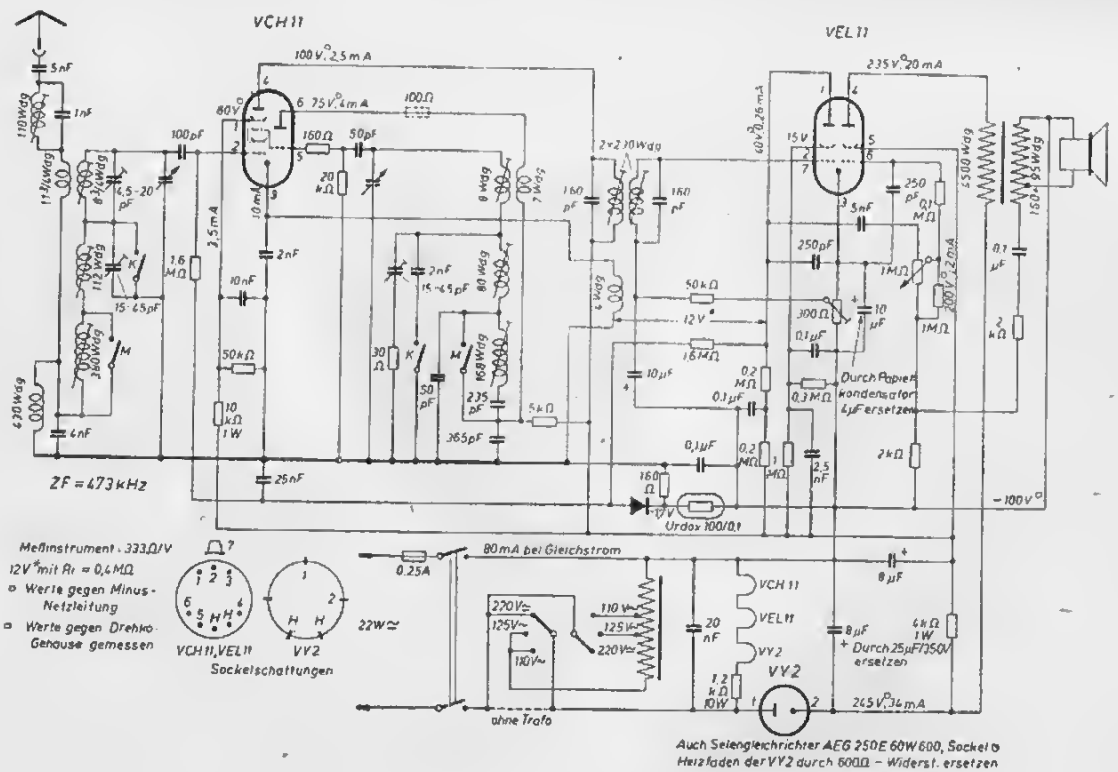
VCH 11
VEL 11
100 V, 2,5 mA
6,75 V, 4 mA
235 V, 20 mA
ZF = 473 kHz
Meßinstrument 333 Ω/V
12 V* mit Ri = 0,4 MΩ
Werte gegen Minus-Netzleitung
Werte gegen Drehko-Gehäuse gemessen
VCH 11, VEL 11
VY2
Sockelschattungen
80 mA bei Gleichstrom
ohne Trafo
Urdox 100/0,1
Durch Papierkondensator 4 µF ersetzen
Durch 25 µF/350 V ersetzen
245 V, 34 mA
Auch Selengleichrichter AEG 250 E 60 W 600, Sockel o Heizfaden der VY2 durch 600 Ω – Widerst. ersetzen

Telefunken **4347 GWK** (ab Gerät Nr. 301 001)

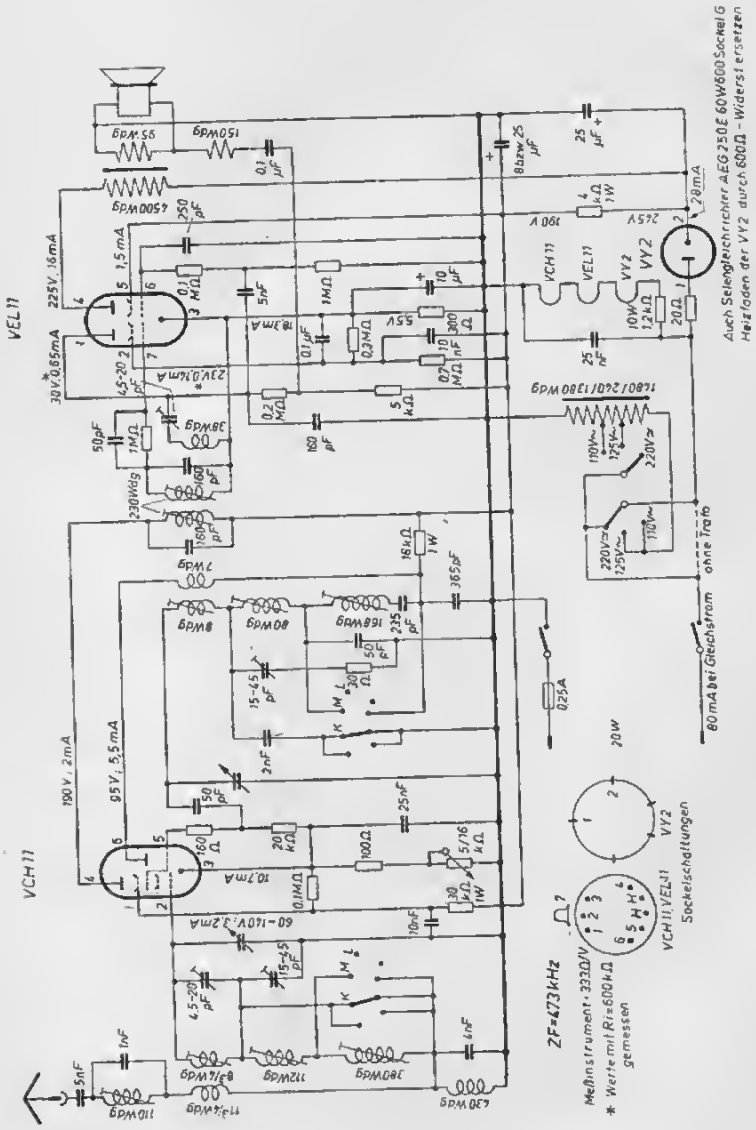

Telefunken **T 6446 GWK u. T 6546 GWK** (Heimsuper)

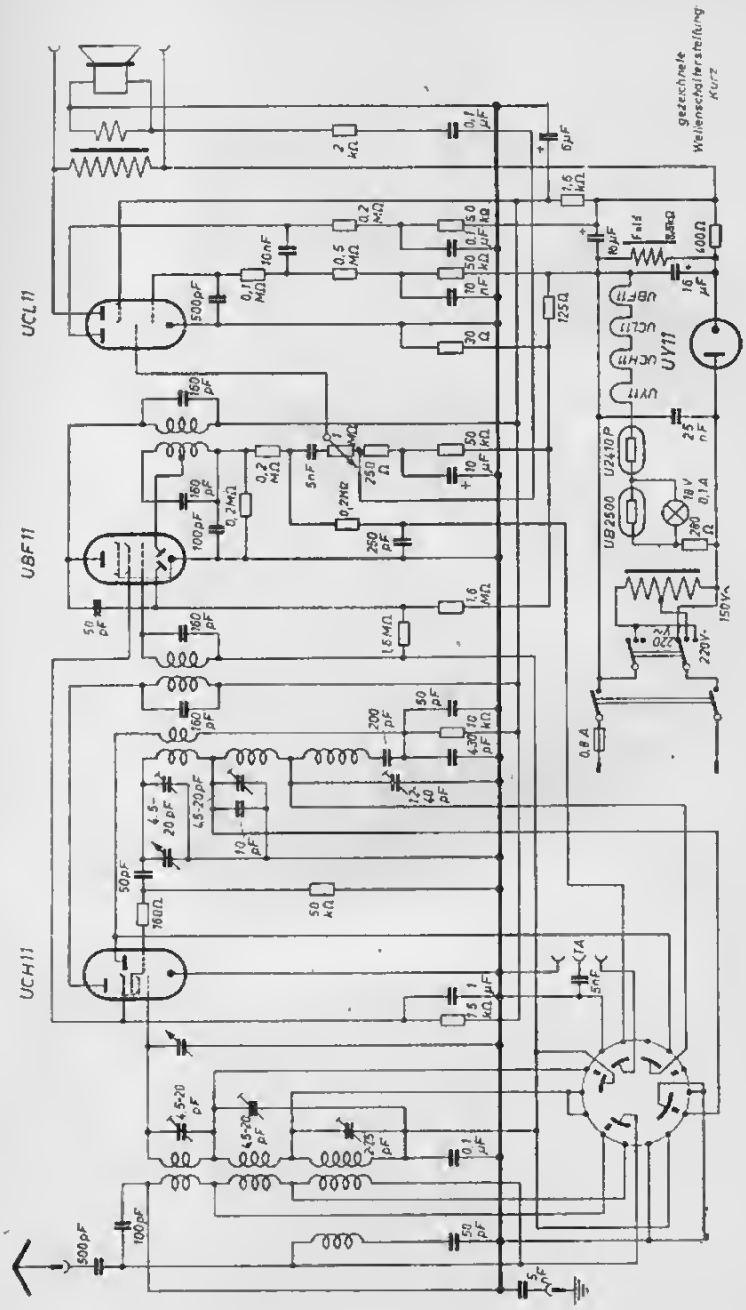

Telefunken **T 6445 GWK** (Ausführung G)

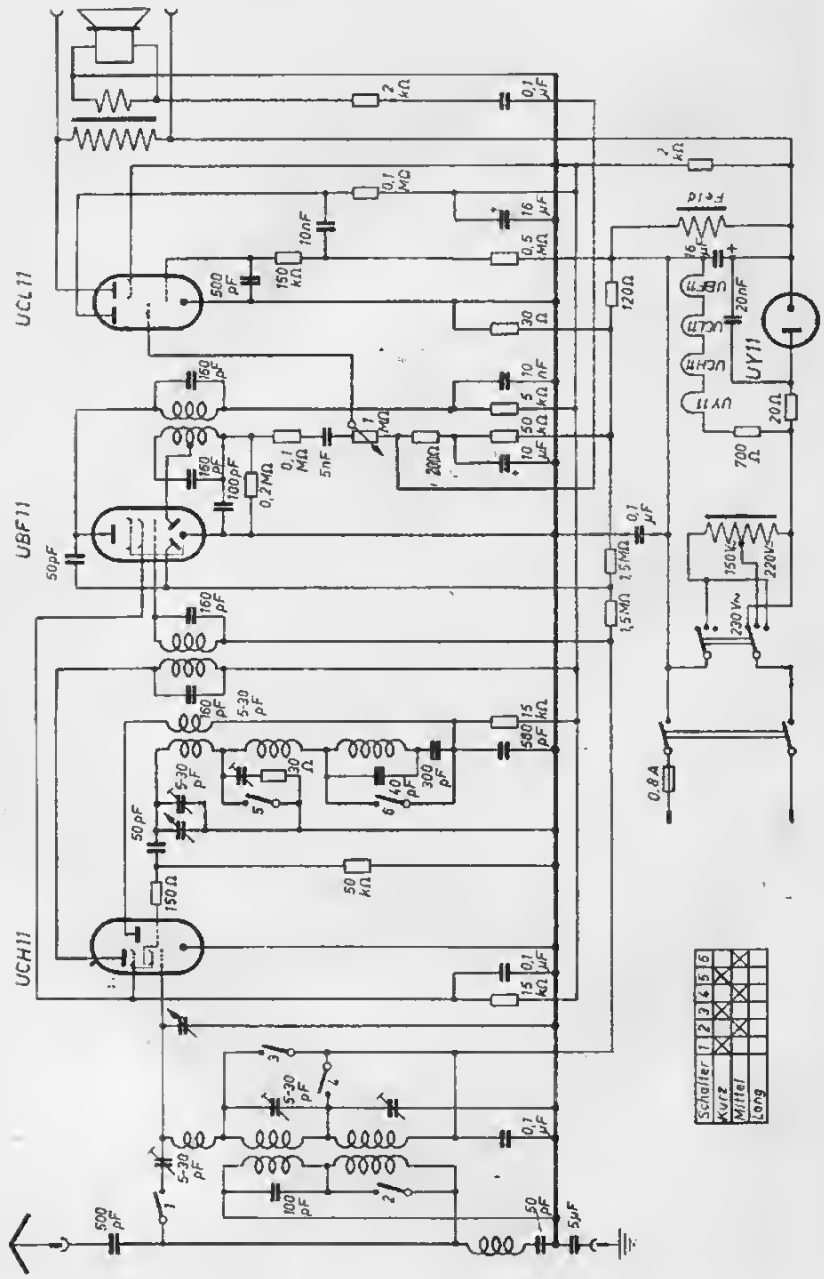

Telefunken **HF-Vorstufe für DKE „Hannover“**

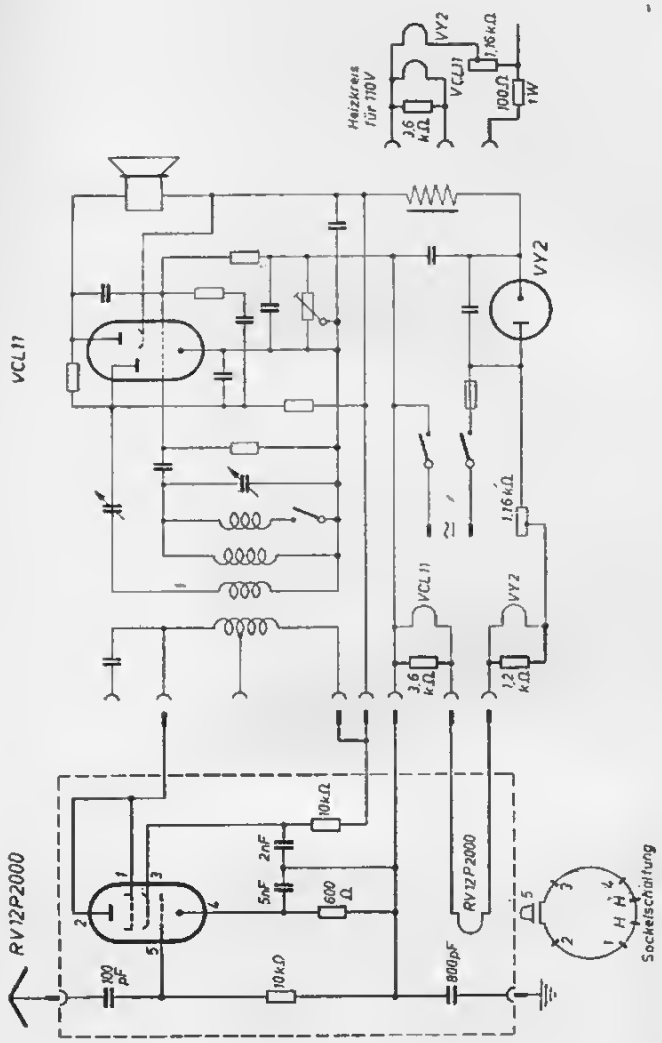

Telefunken T 5000

(linke Seite des Schaltbildes)

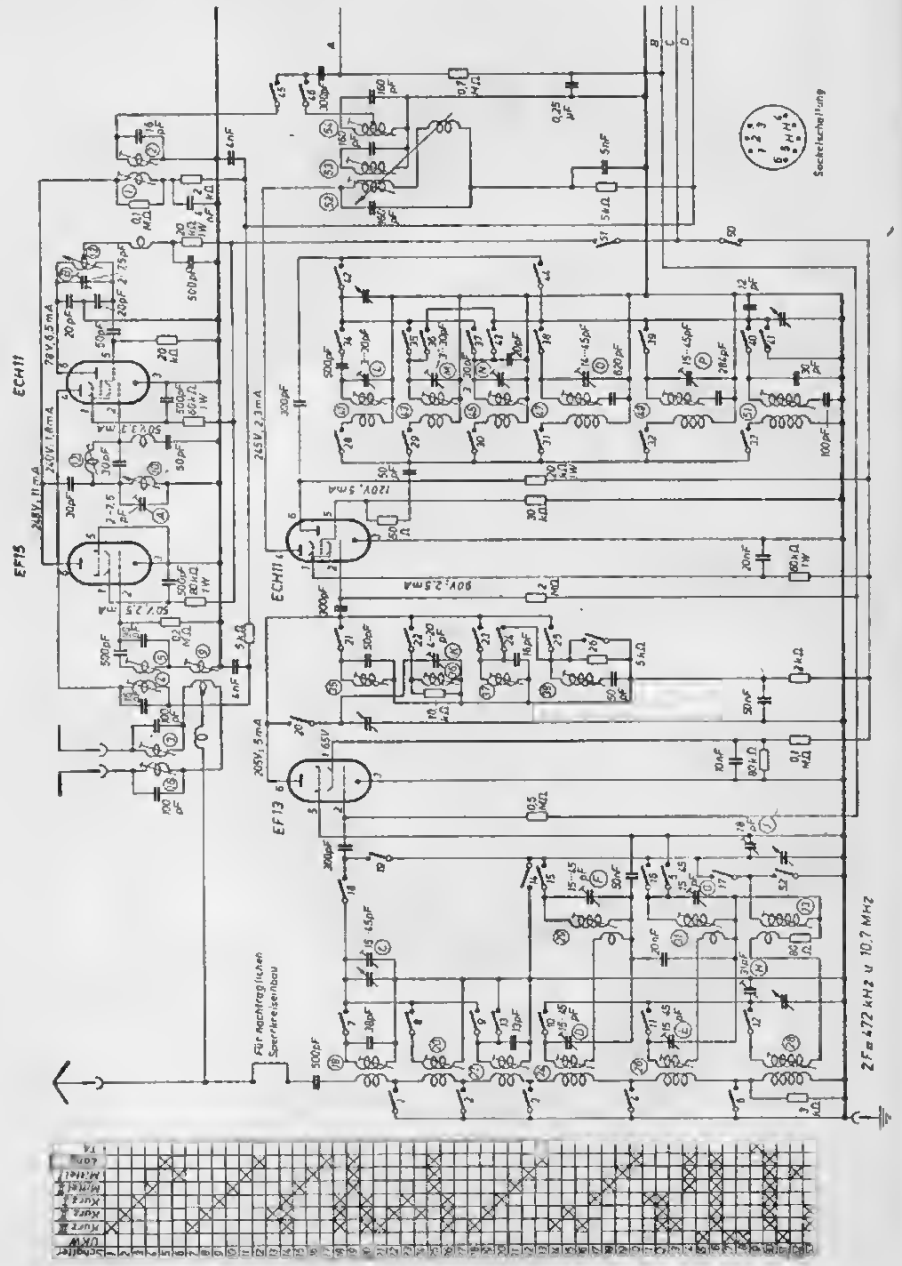

Telefunken **T 5000**
(rechte Seite des Schaltbildes)

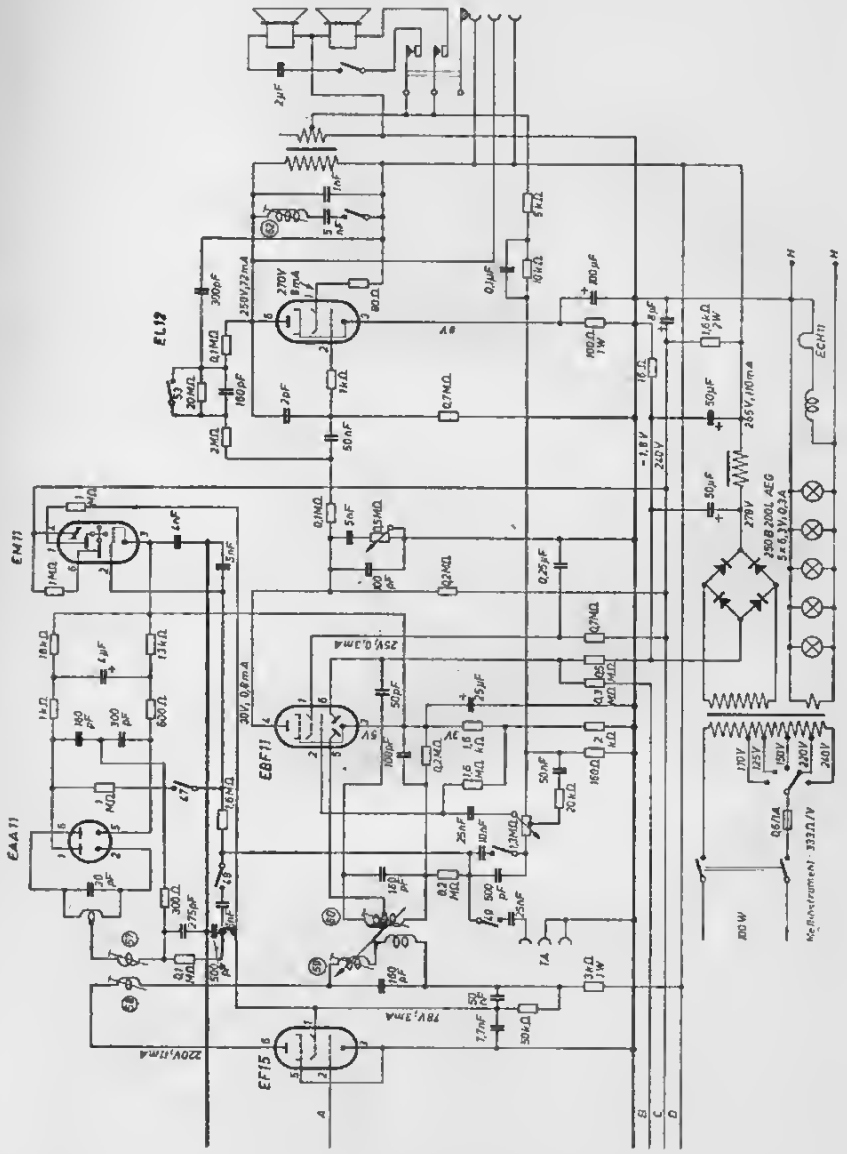

TELEFUNKEN-VERSTÄRKER

Telefunken **Ela V 10/1260** (Kleinzentrale)

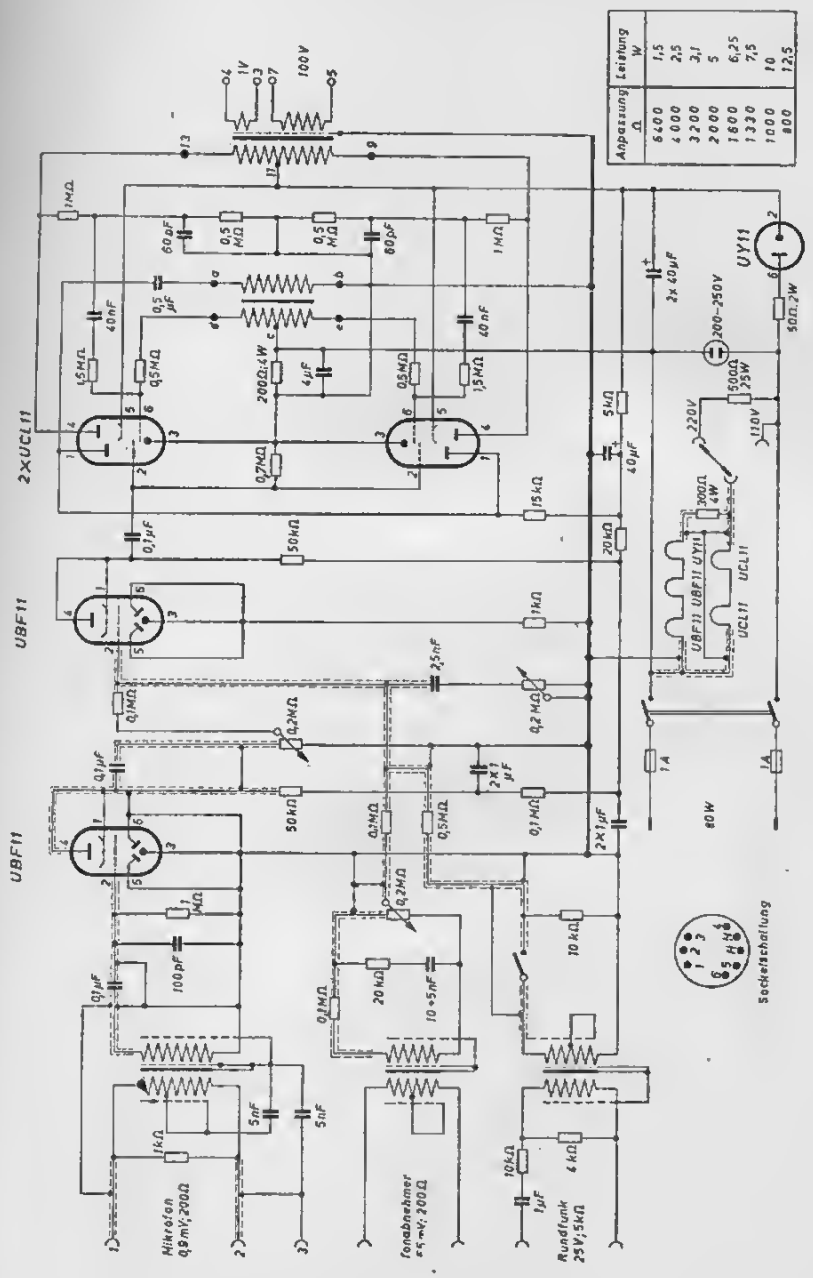

Telefunken **Ela V 10/1265** (Sprechzentrale)

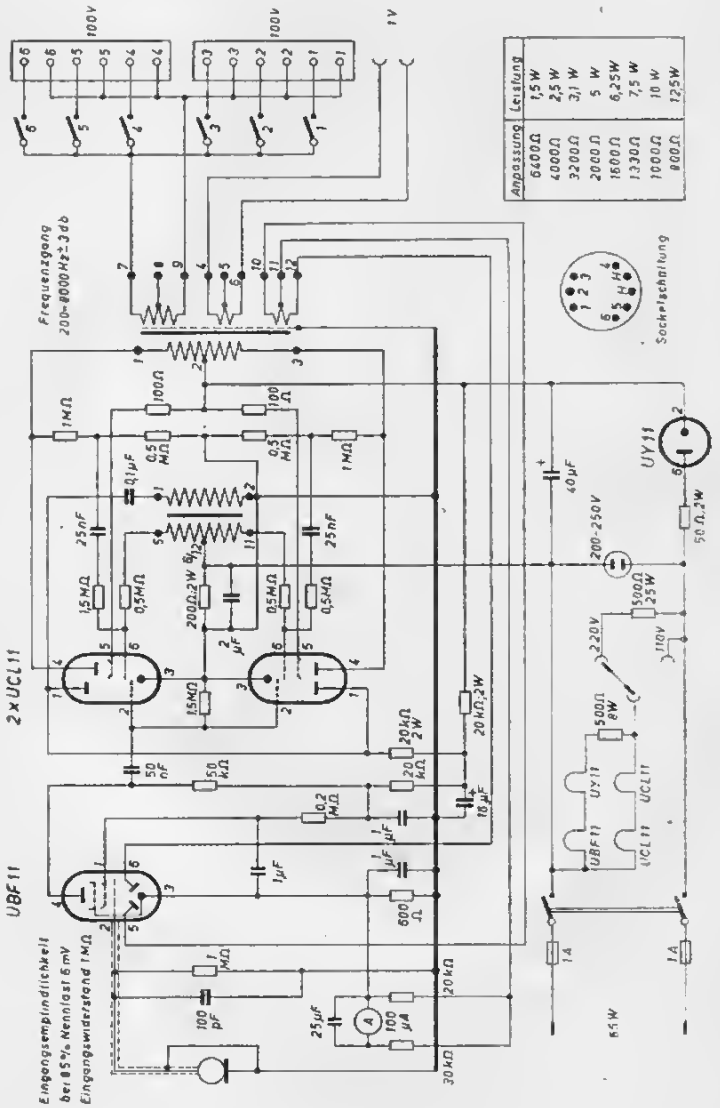

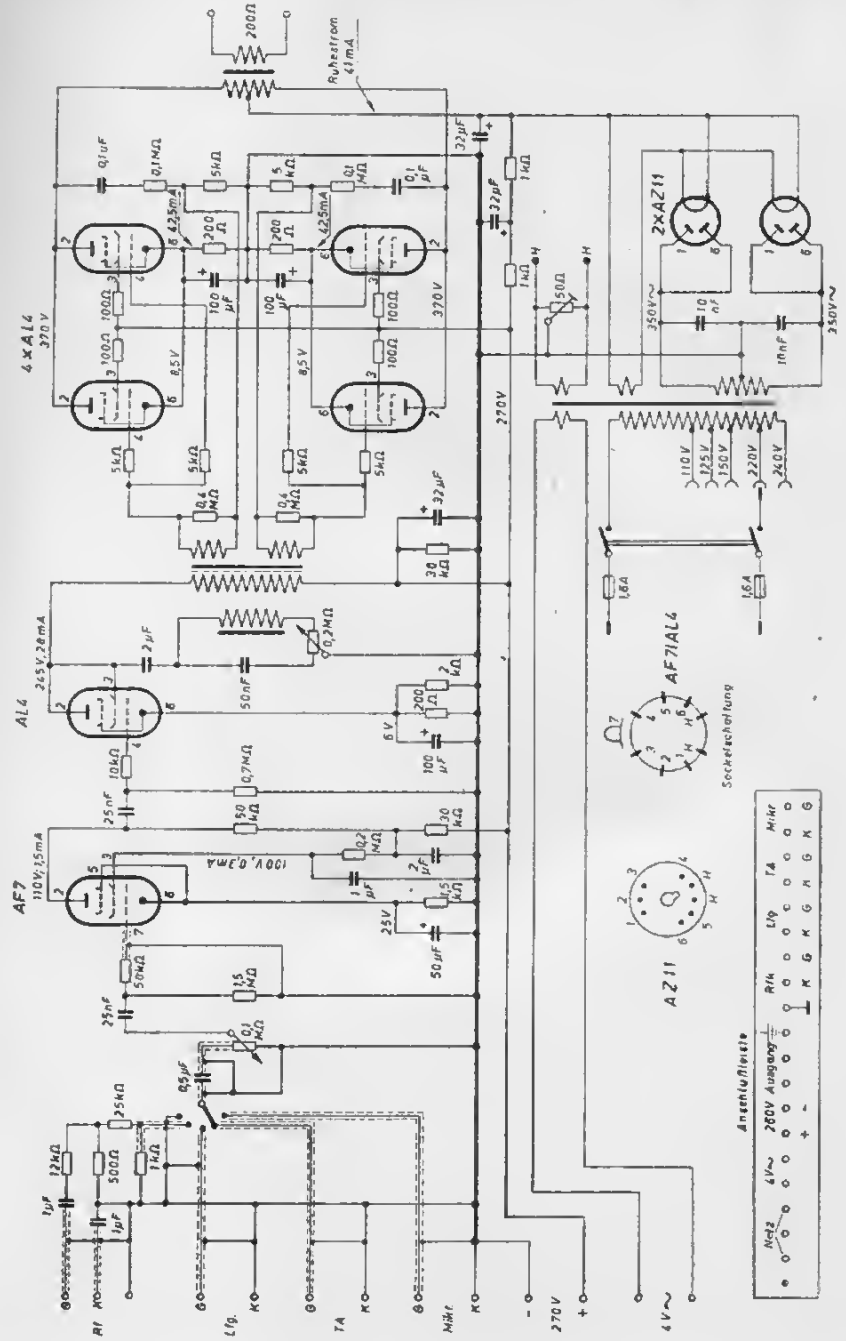
4×AL4
370 V
AL4
245 V, 28 mA
AF7
110 V, 1,5 mA
100 V, 0,3 mA
2×AZ11
AF7/AL4
Sockelschaltung
AZ11
Ruhestrom 41 mA
Anschlußleiste
Rf
Lfg.
TA
Mikr.
270 V
4 V~

Telefunken **Ela V 25/1281/1282** (25-Watt-Kraftverstärker)

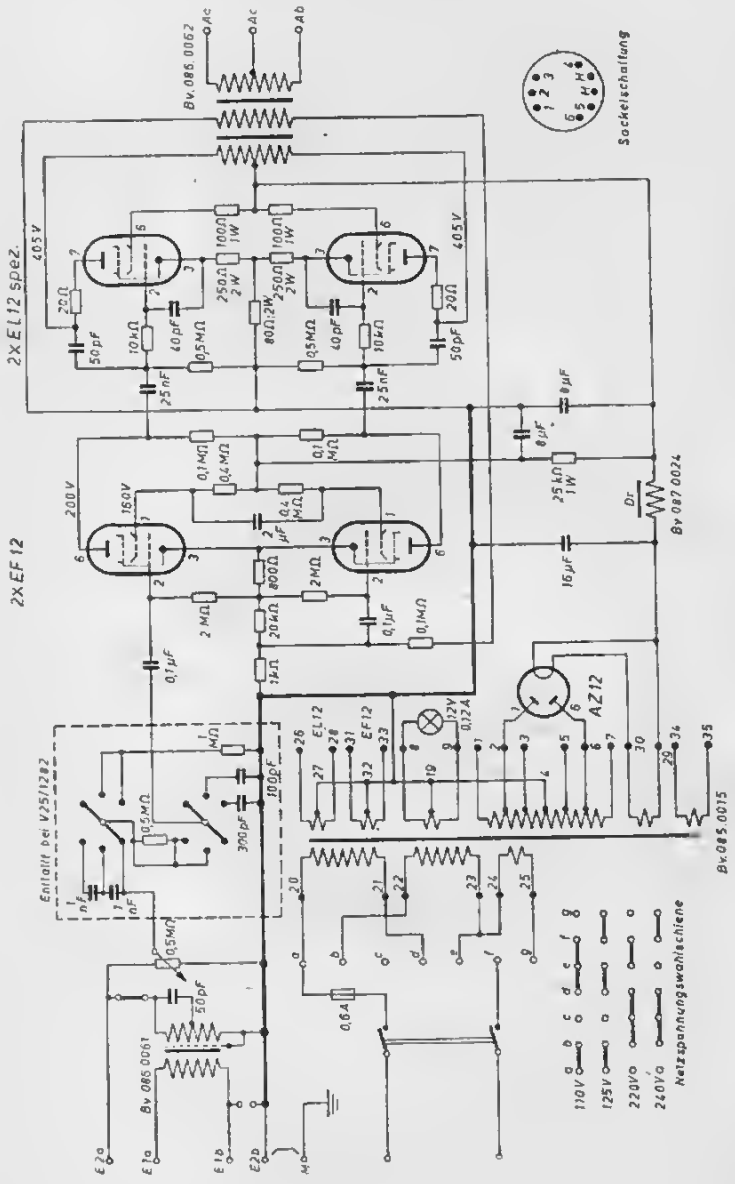

Telefunken **Ela V 25/1300** (25-Watt-Endstufe)

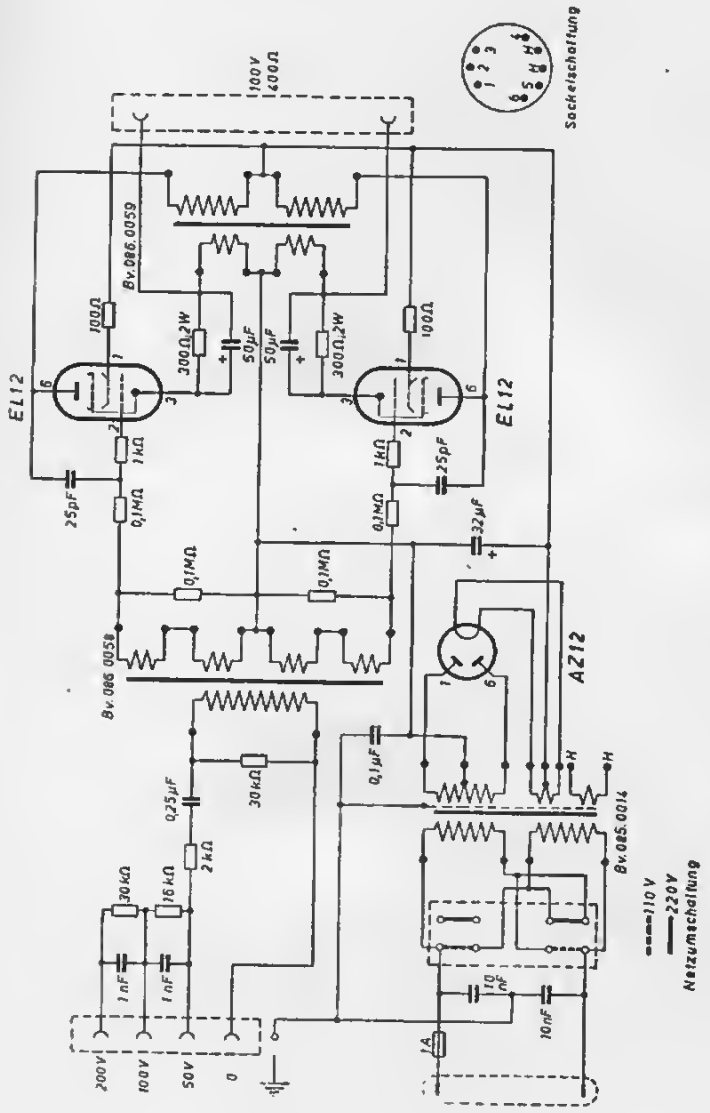

Telefunken **Ela V 75/1220** (75-Watt-Kraftverstärker)

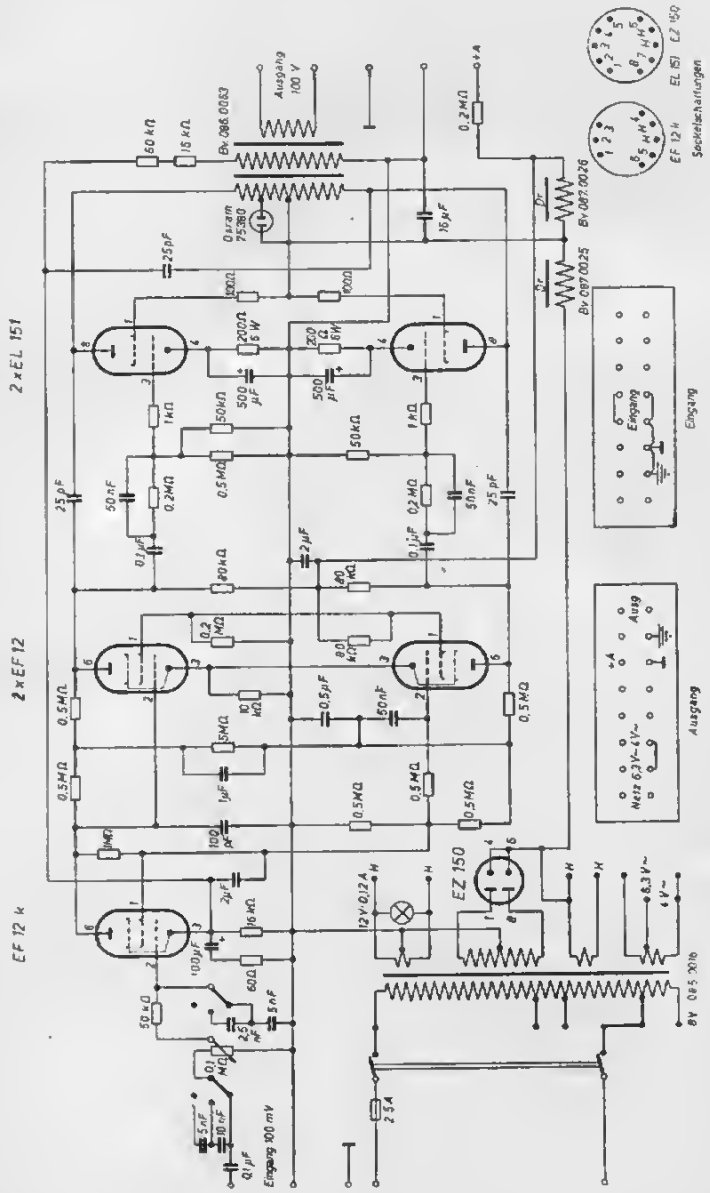

Telefunken **Ela A 1130** (10-Watt-Omnibusanlage)

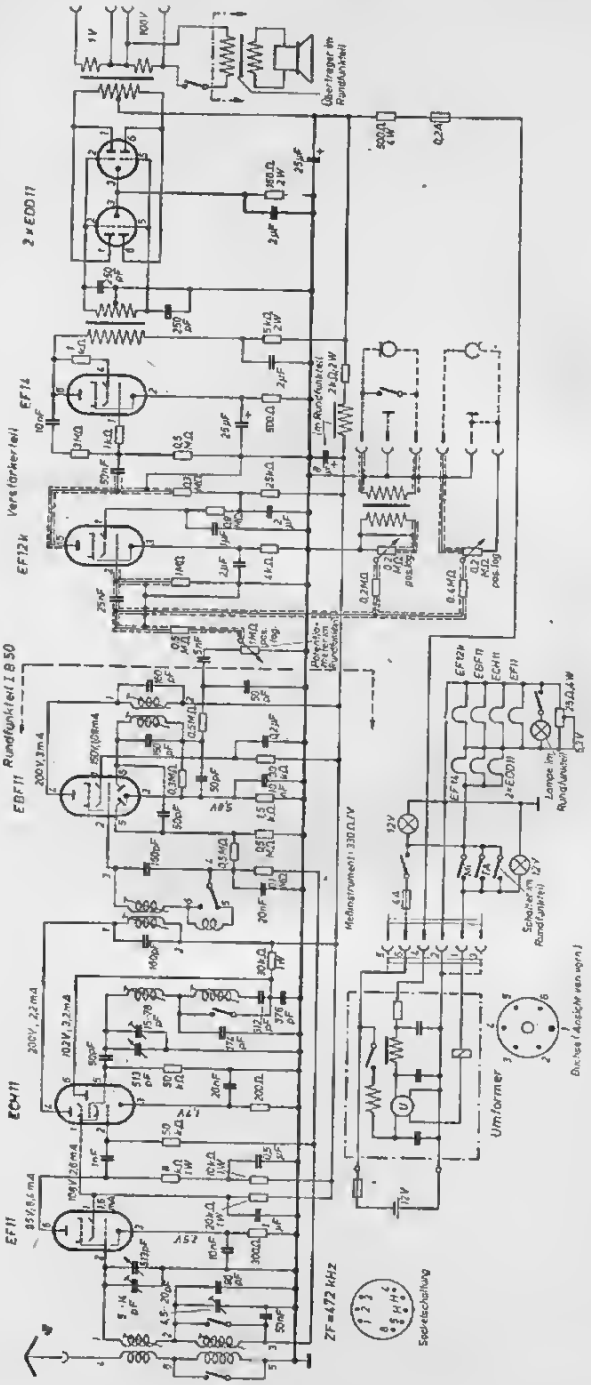

Telefunken **Ela A 1135** (6-Watt-Omnibusanlage)

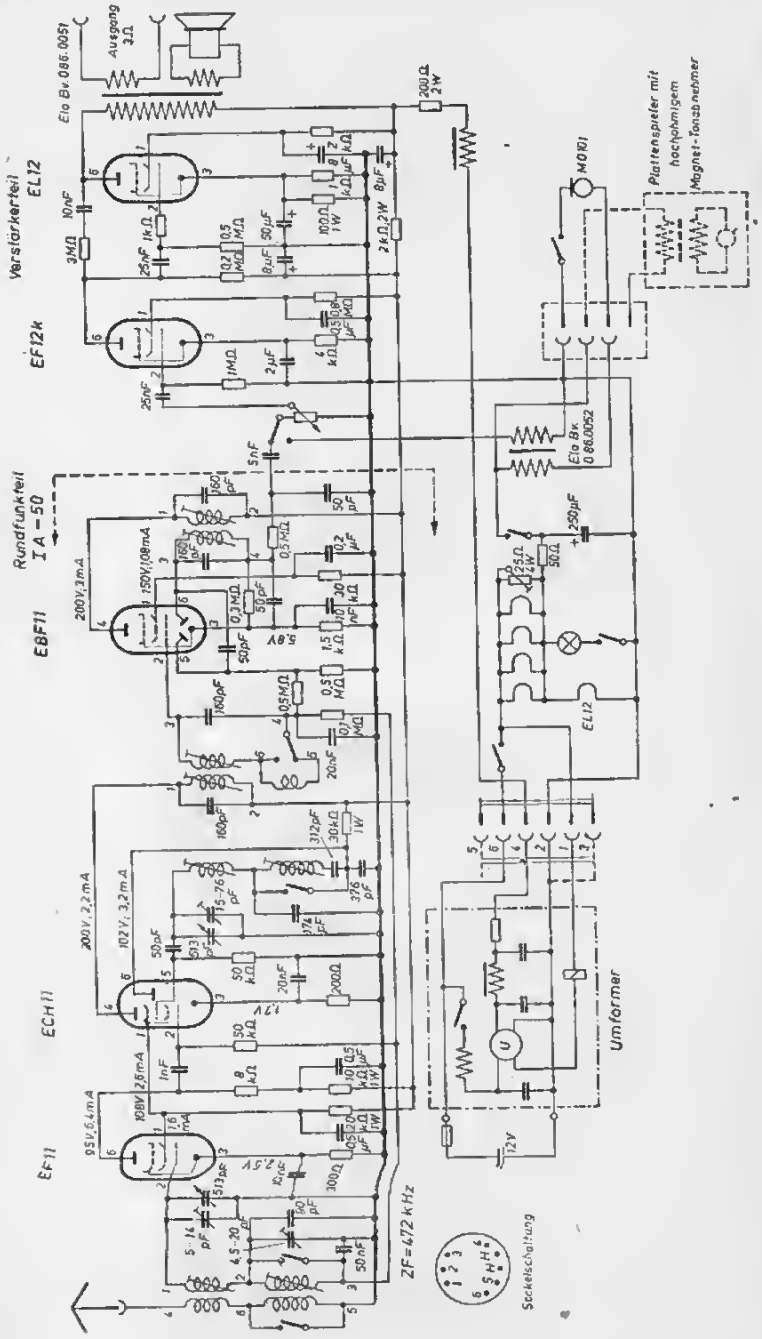

Telefunken **Ela A 1140** (Redneranlage)

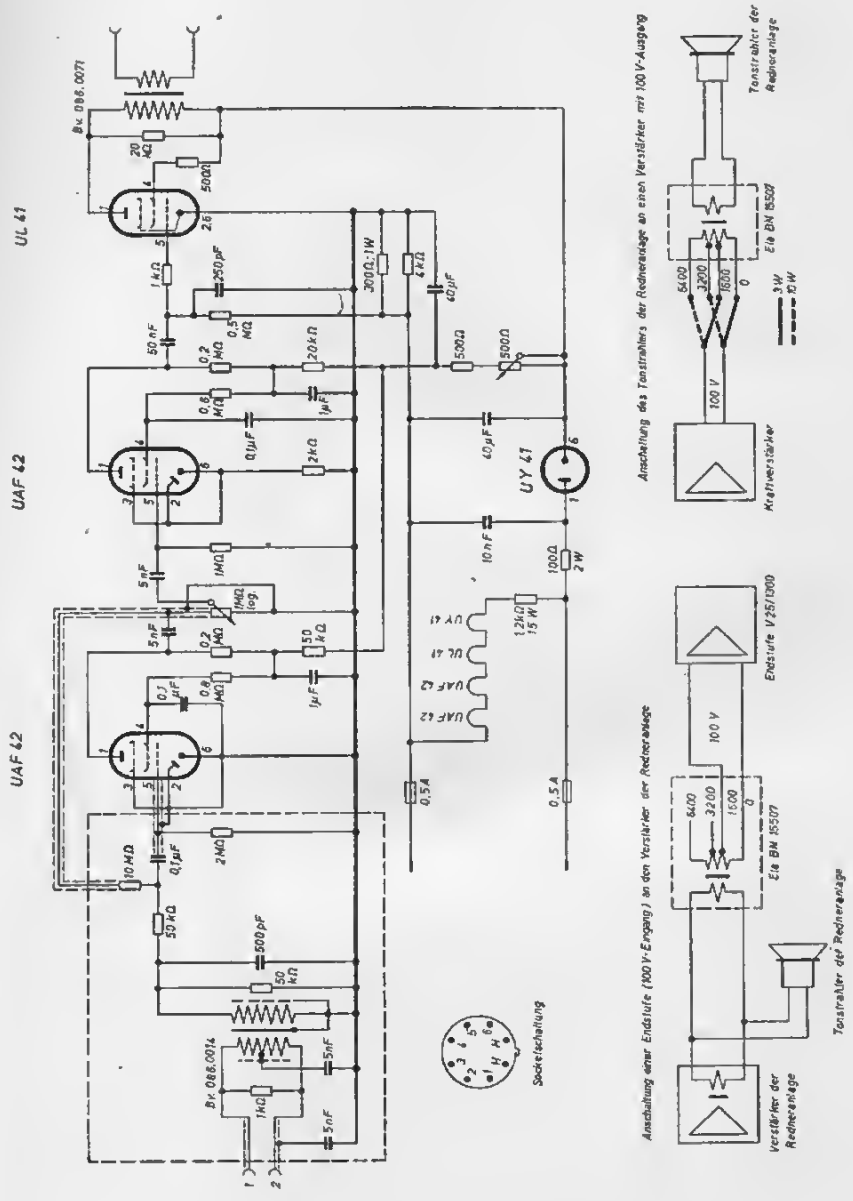

Telefunken **U 47 M** (Kondensator-Mikrofon mit Netzgerät)

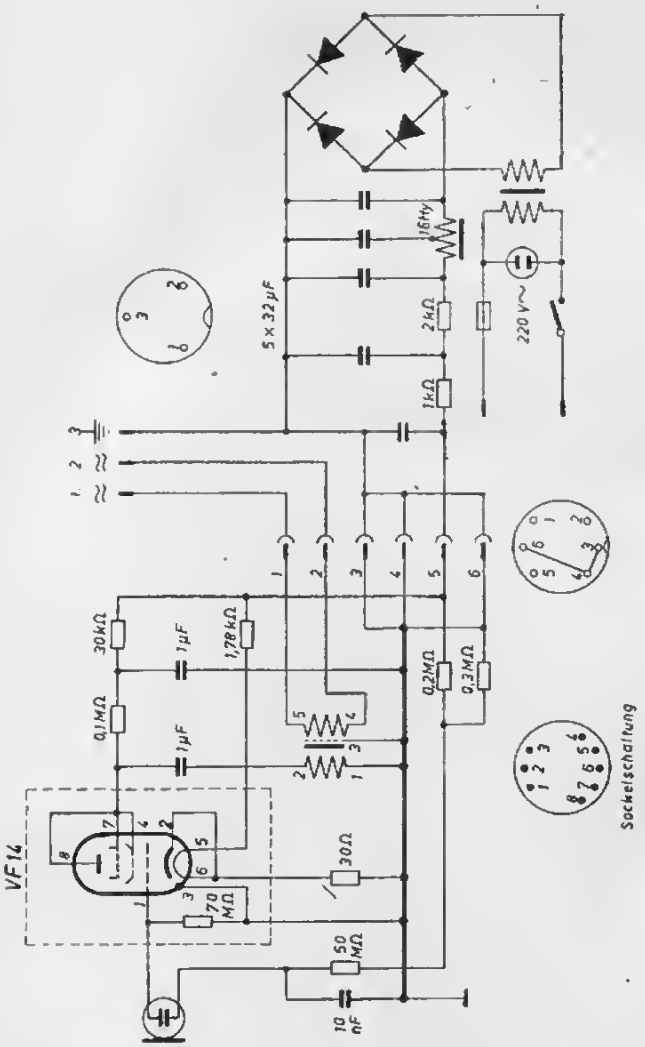

TELEFUNKEN

(Produktion vor 1945)

Telefunken **T 8000 GWK**

(linke Seite des Schaltbildes)

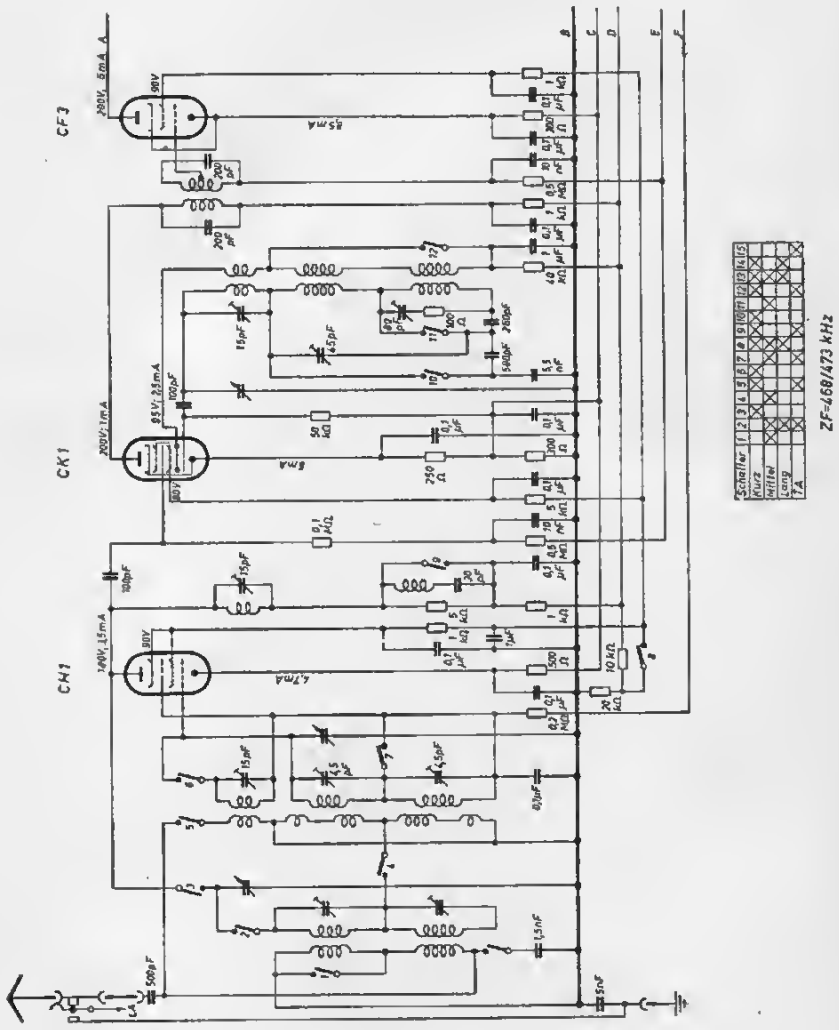

Telefunken T 8000 GWK

(rechte Seite des Schaltbildes)

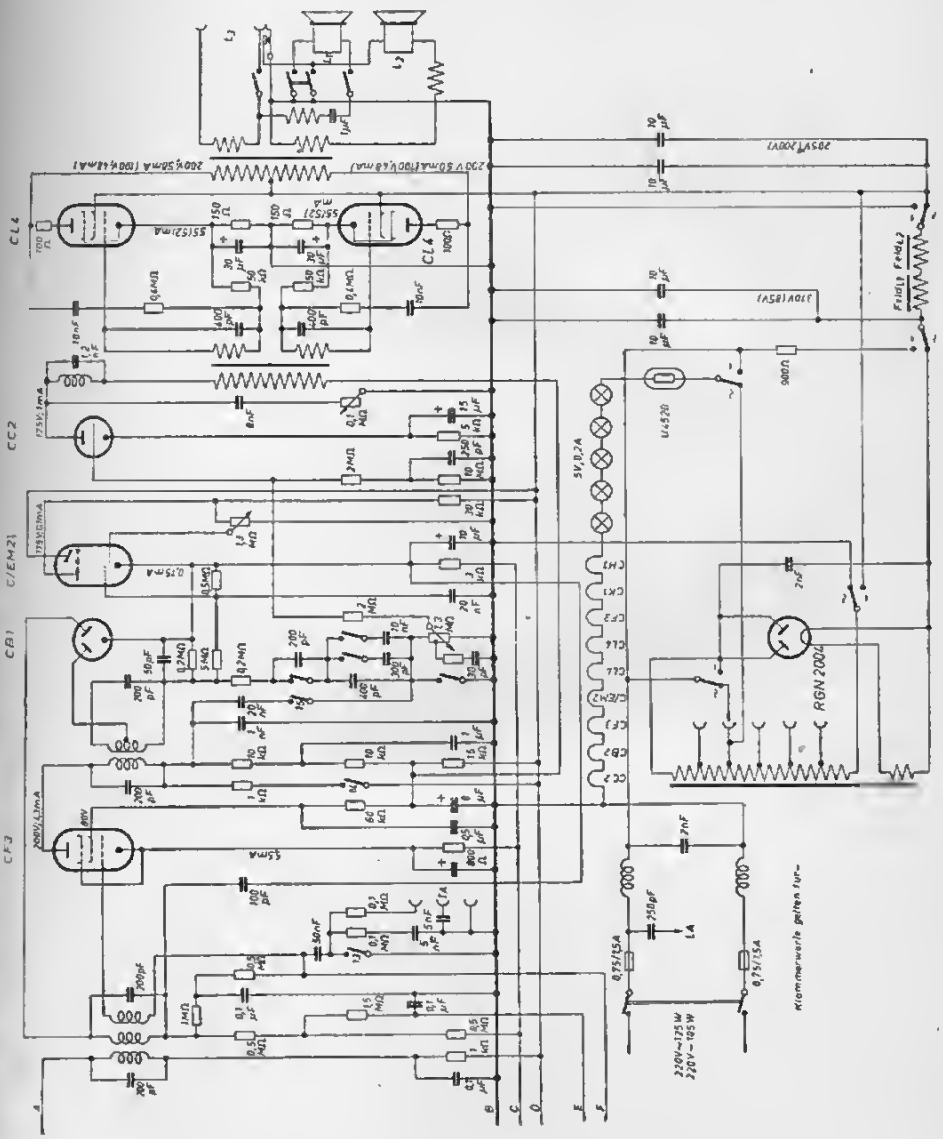

Telefunken T 8001 WK

(linke Seite des Schaltbildes)

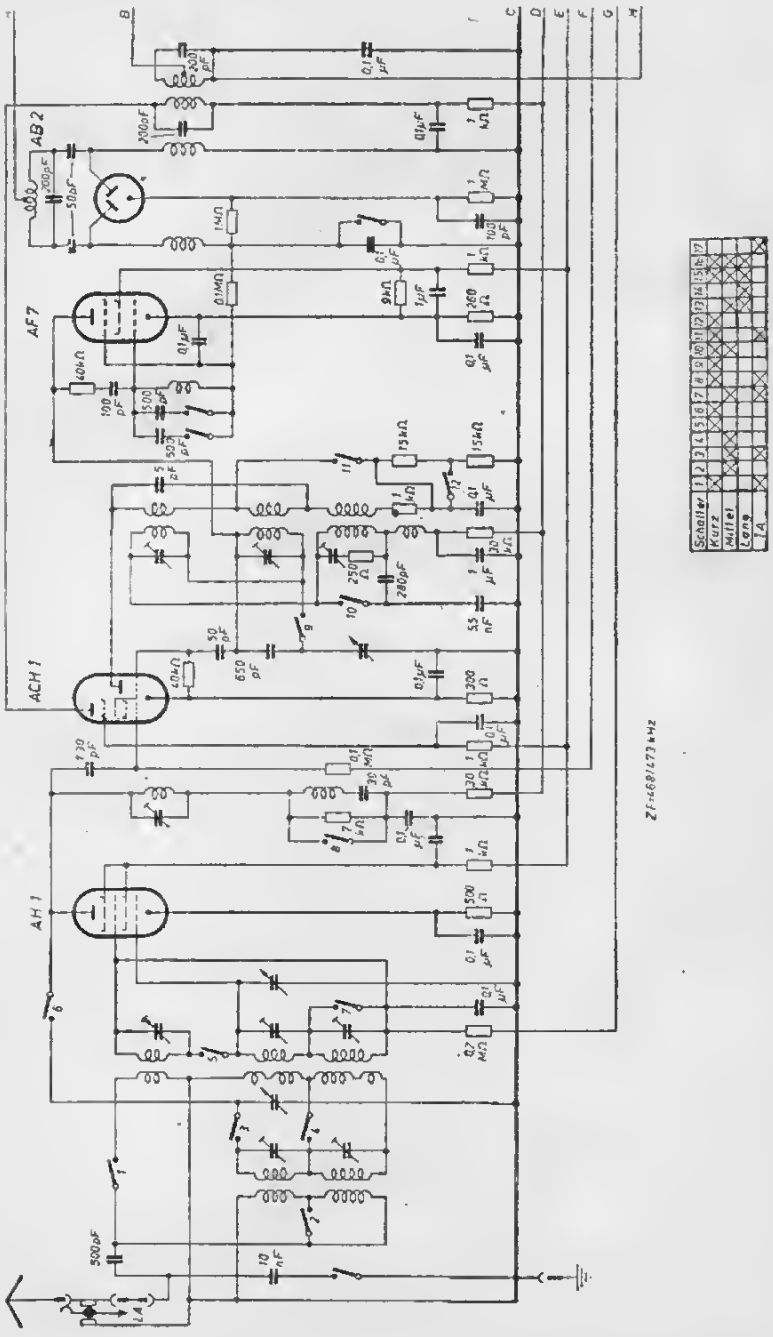

Telefunken **T 8001 WK**
(rechte Seite des Schaltbildes)

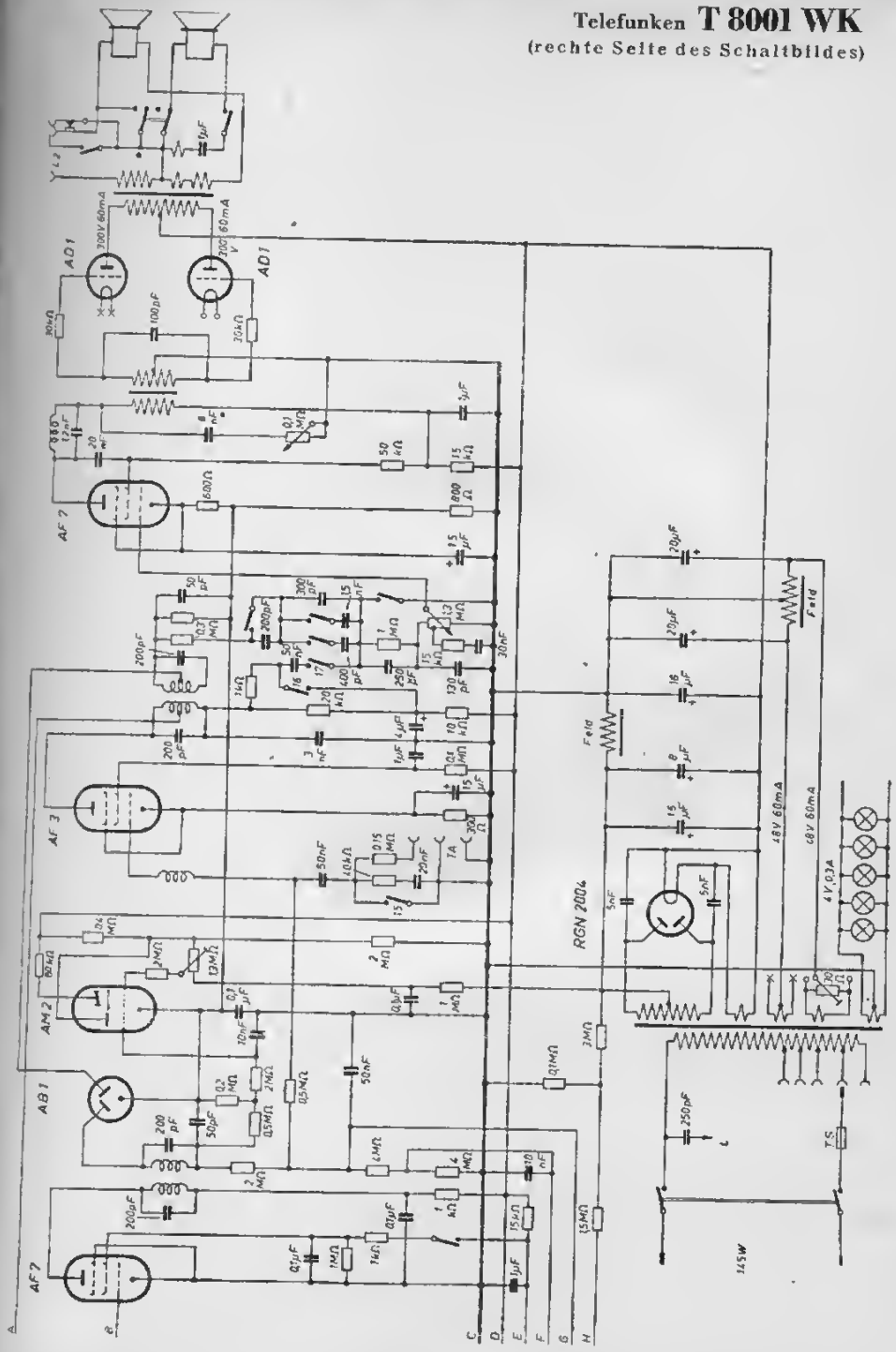

Telefunken **T 7001 WK**

(linke Seite des Schaltbildes)

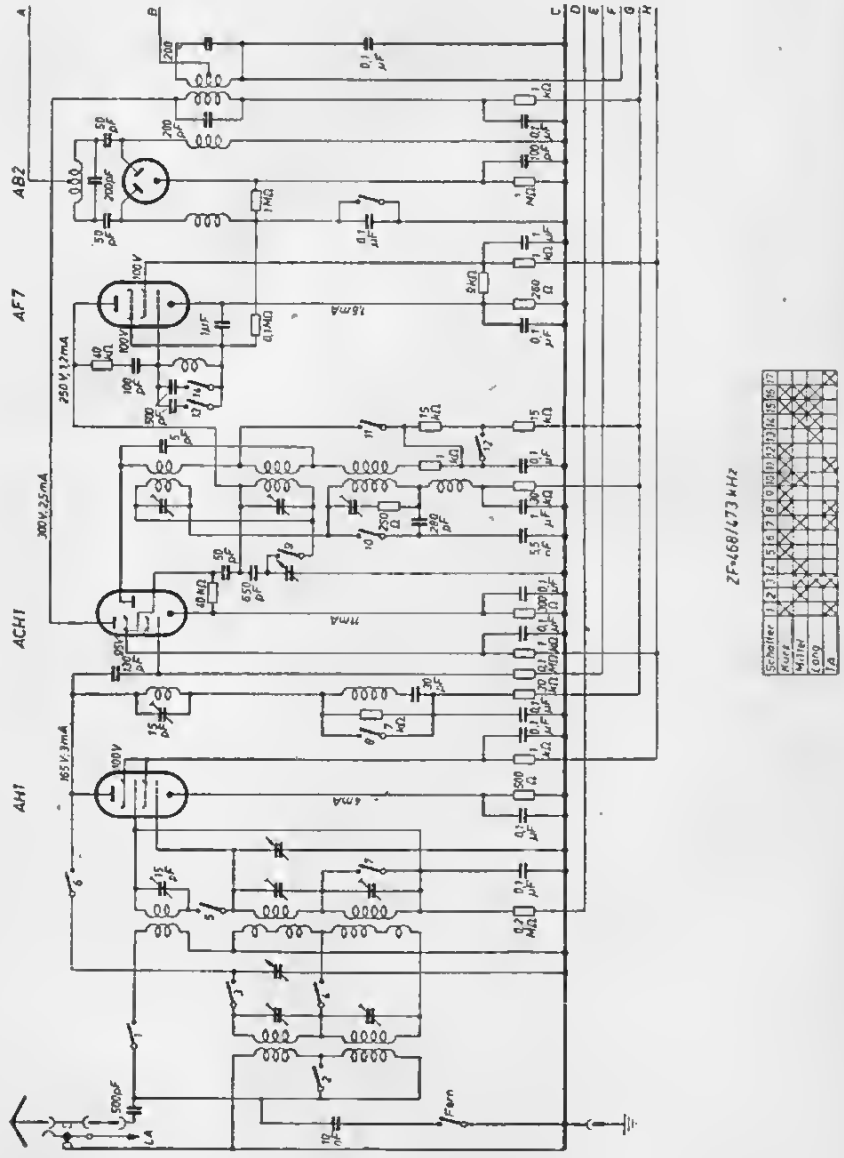

Telefunken T 7001 WK

(rechte Seite des Schaltbildes)

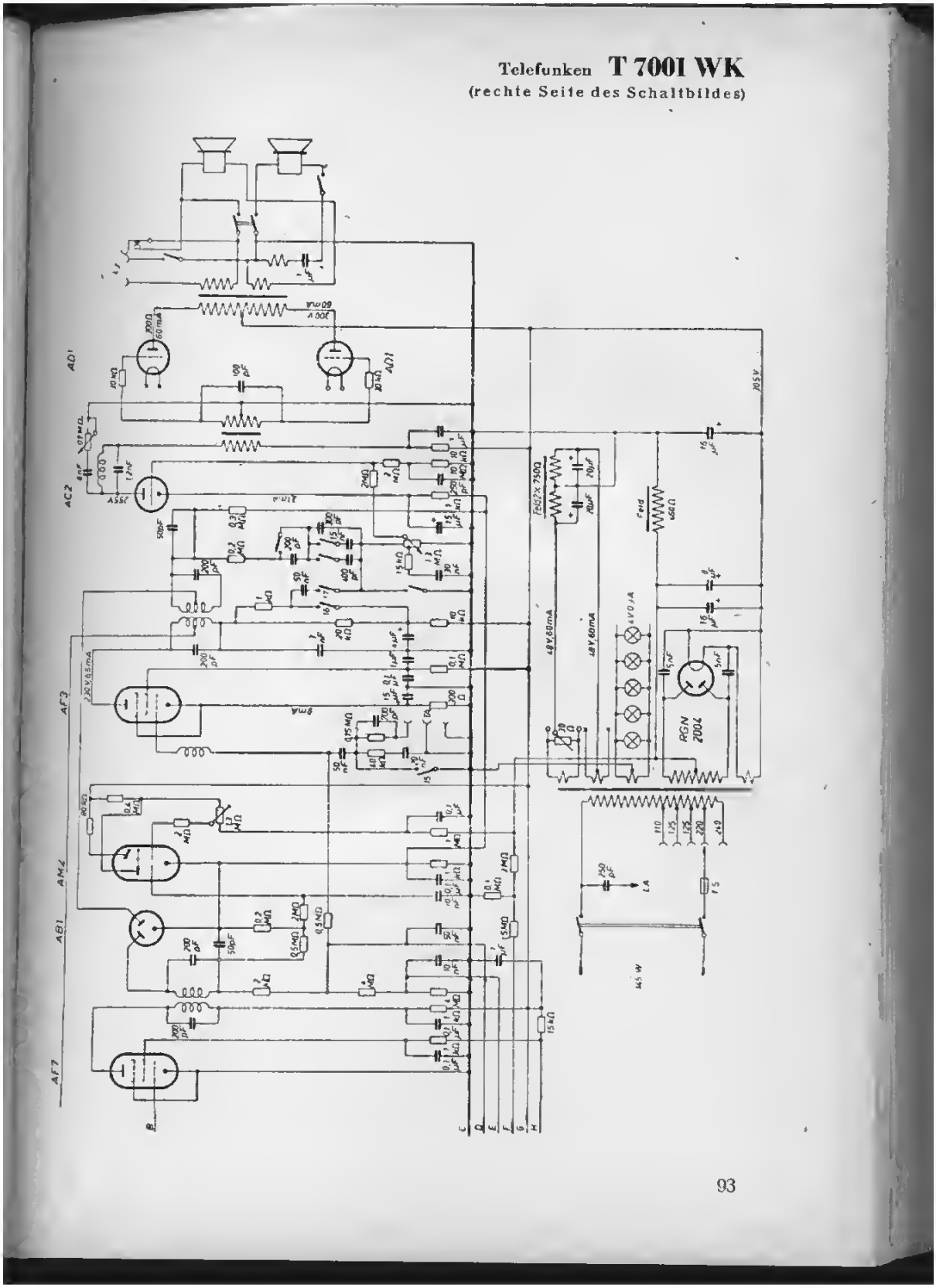

Telefunken **T 7001 WKK Aida**

(linke Seite des Schaltbildes)

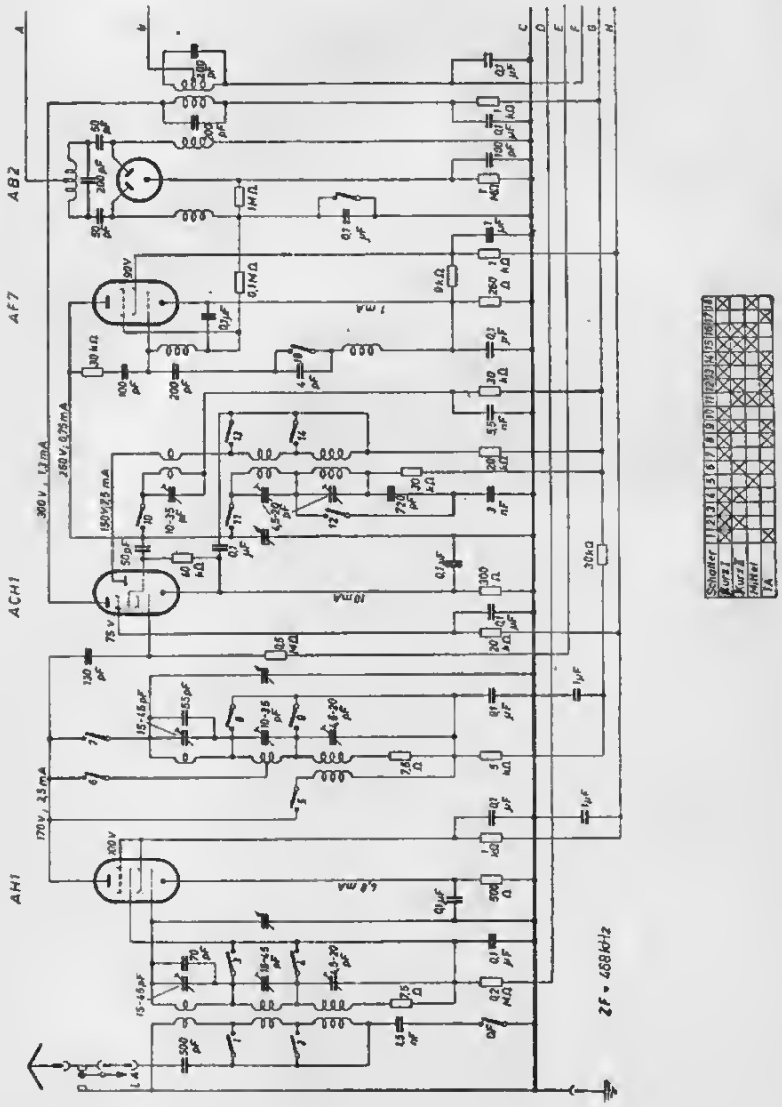

Telefunken **T 7001 WKK Aida**

(rechte Seite des Schaltbildes)

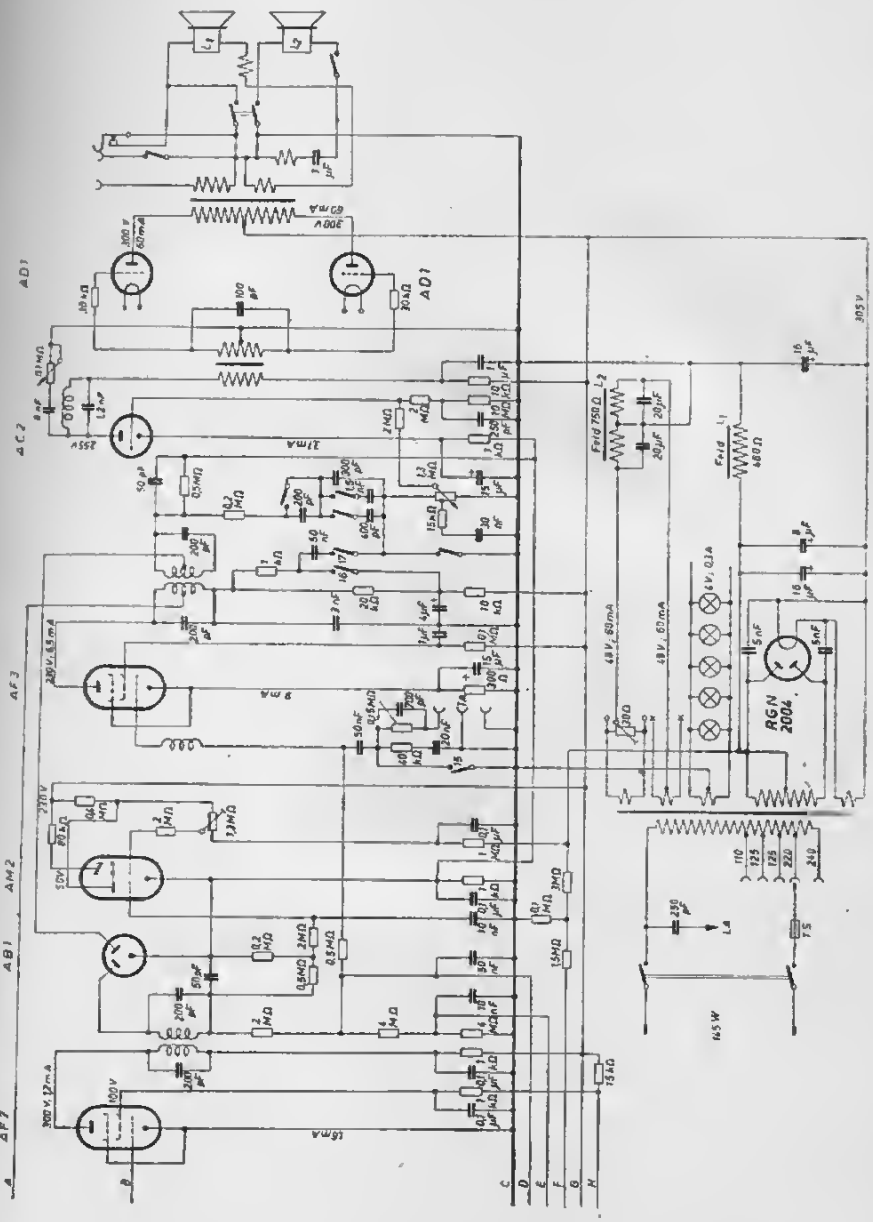

Telefunken **T 7000 GWK**

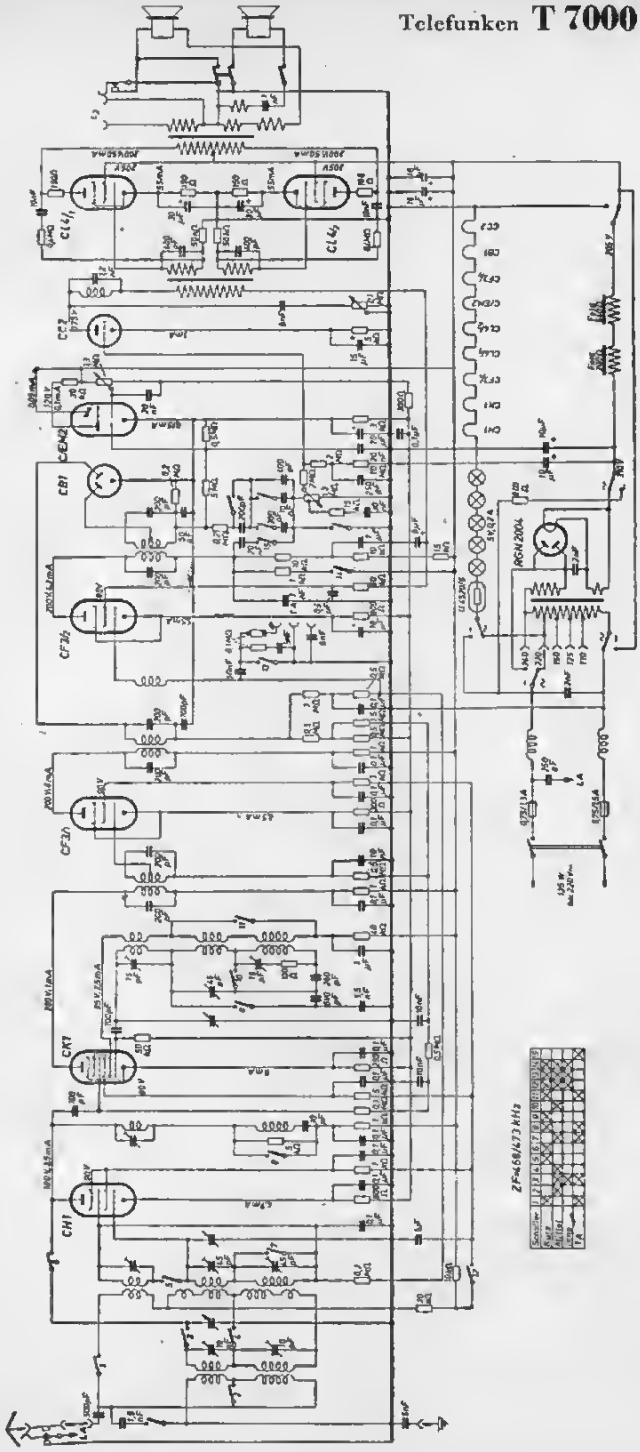

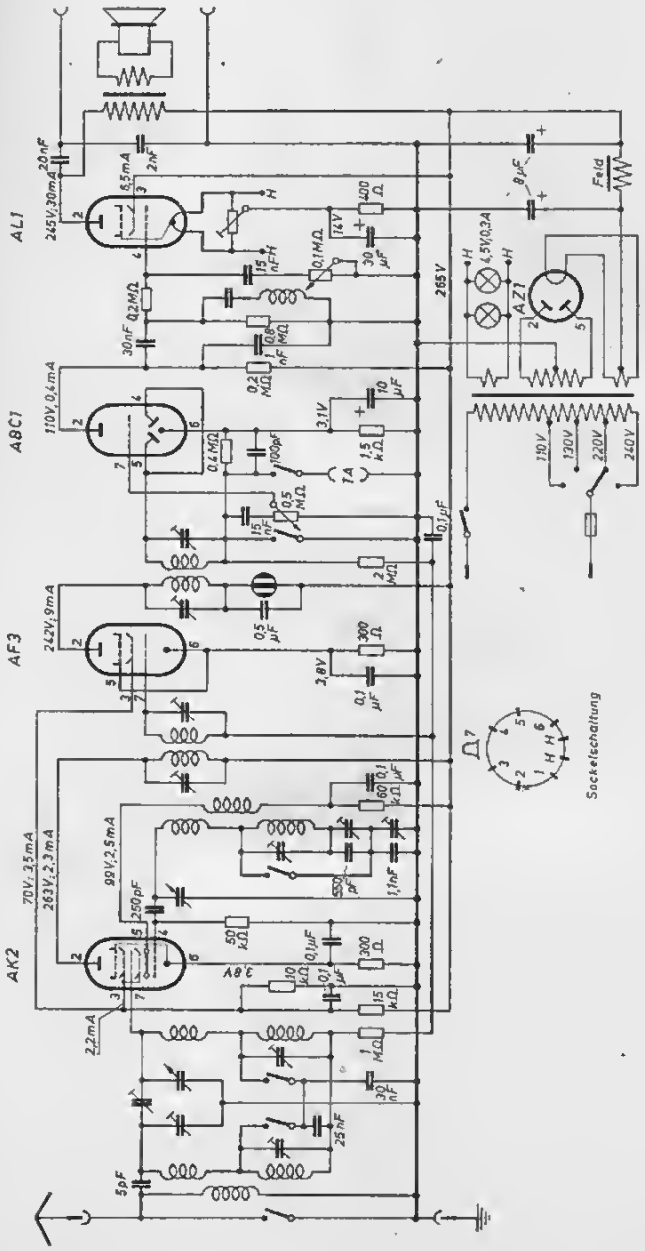
AL1
ABC1
AF3
AK2
AZ1
Feld
Sockelschaltung
265 V
110V
130V
220V
240V

Telefunken **3976 WKS**

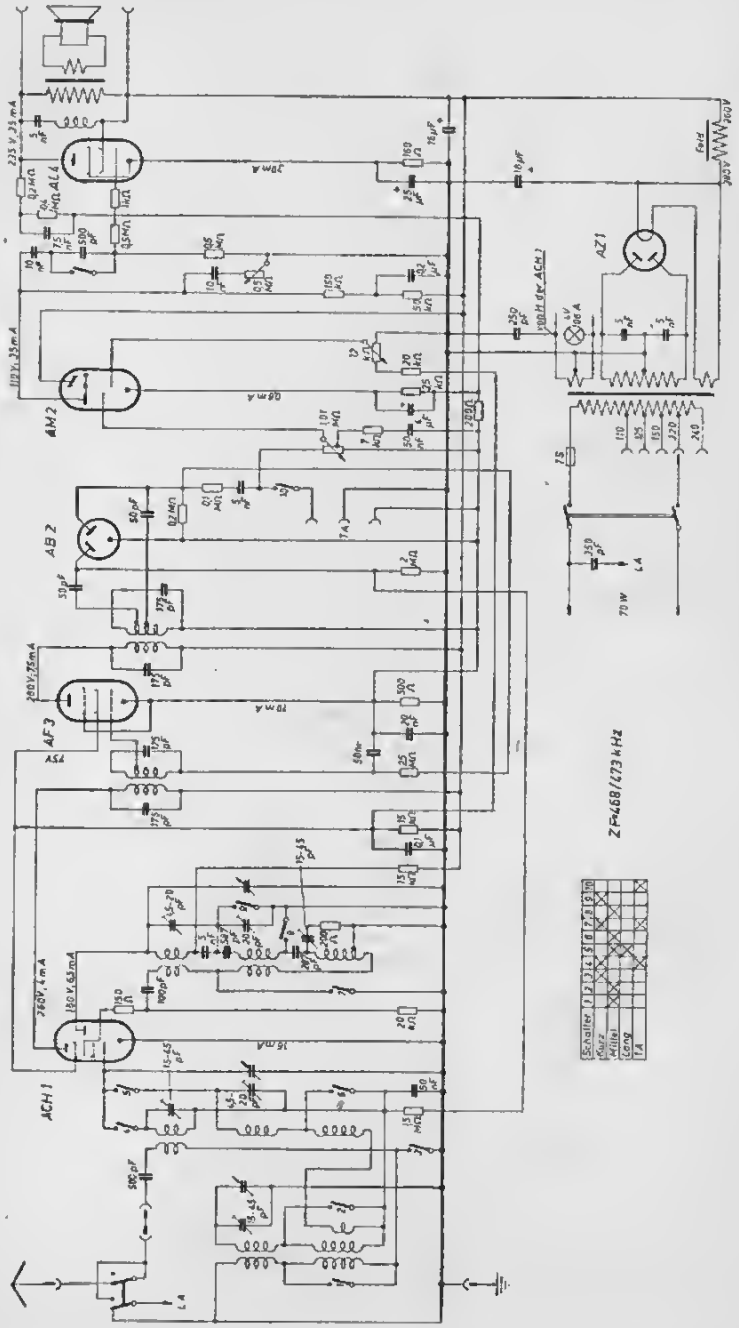

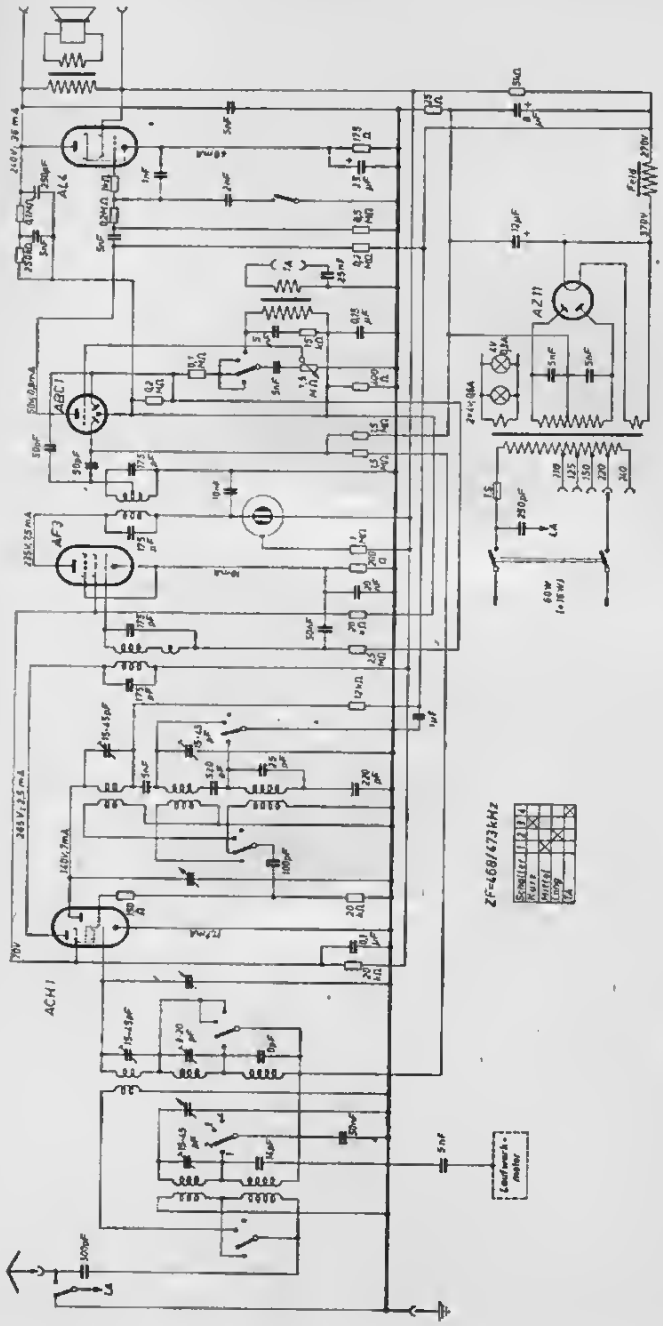
AL4
ABC1
AF3
ACH1
AZ11
ZF=468/473kHz

Telefunken **3975 GWKS**

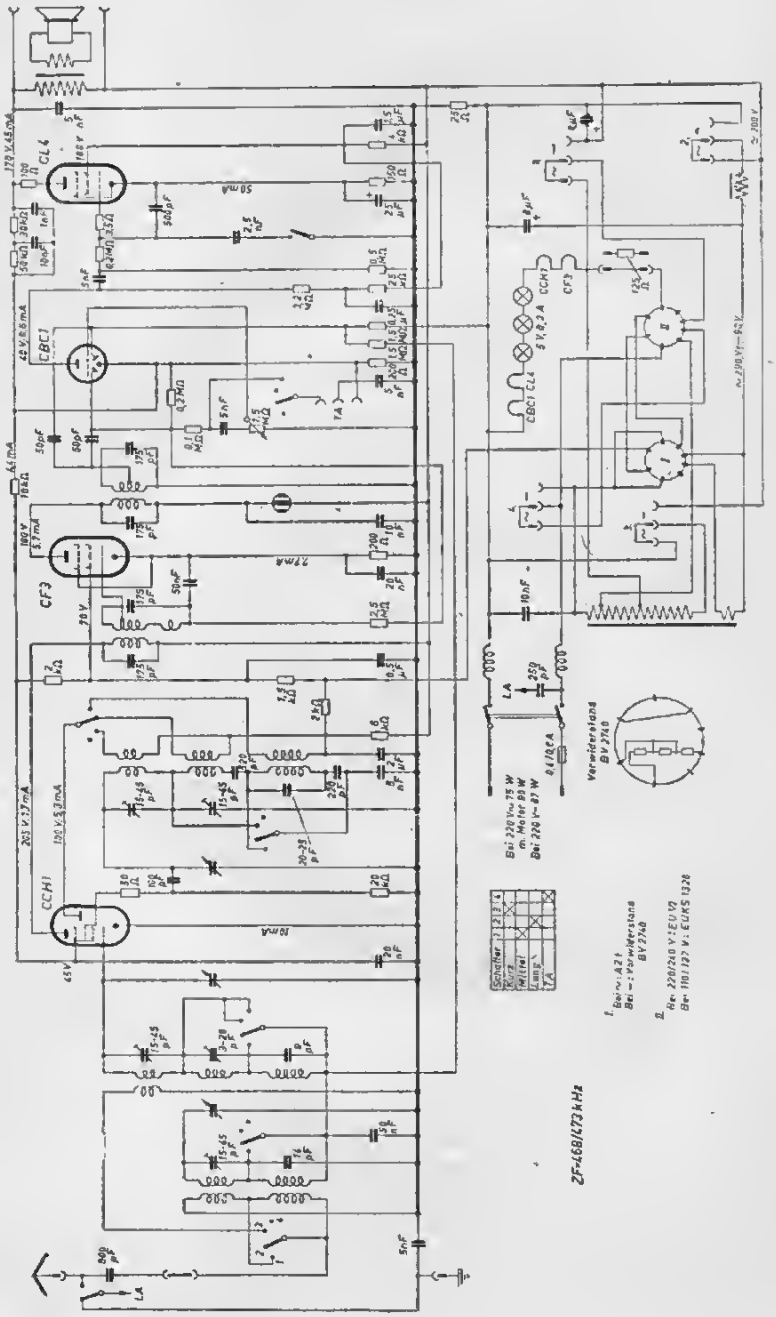

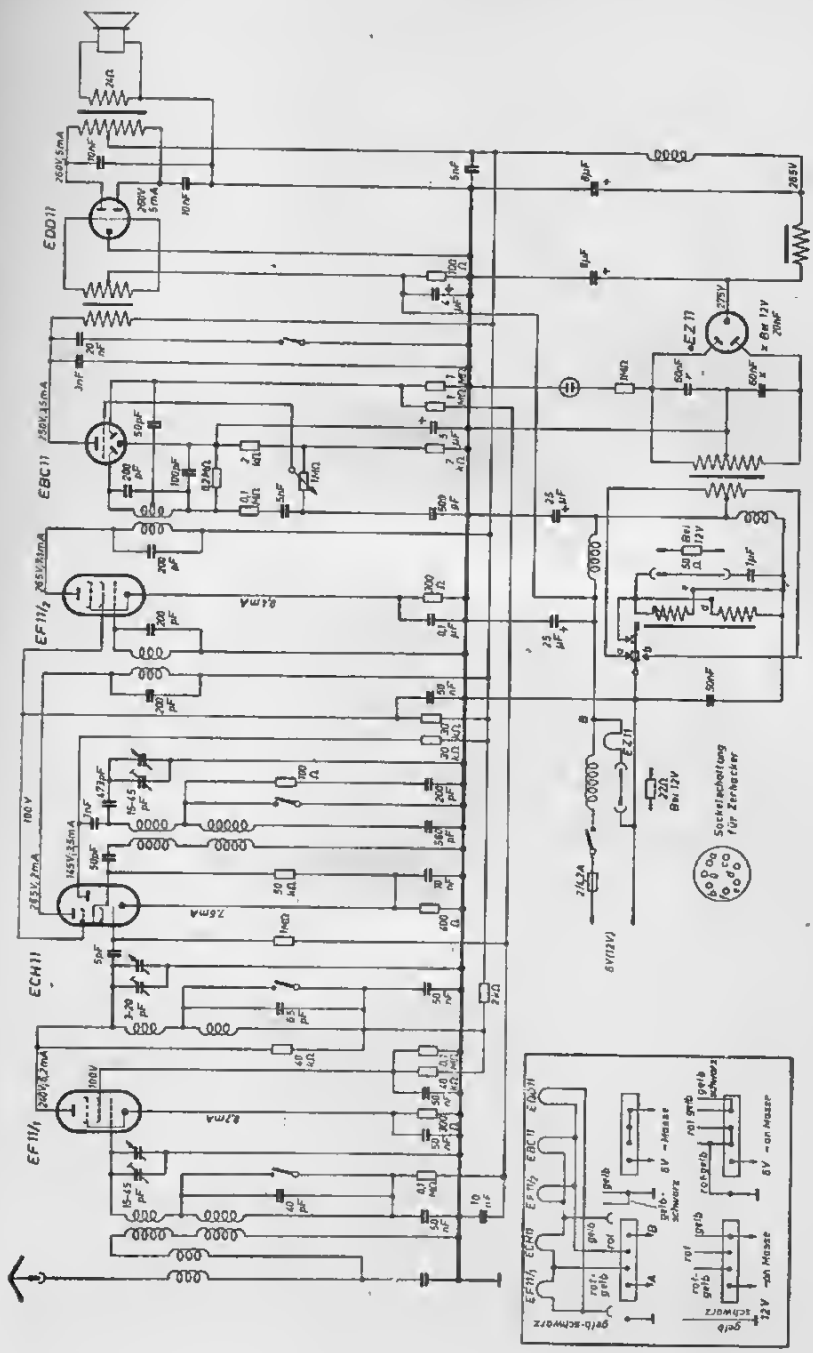
EDD11
EBC11
EF11/2
ECH11
EF11/1
EZ11
Sockelschaltung für Zerhacker

Telefunken **T 3877 S**

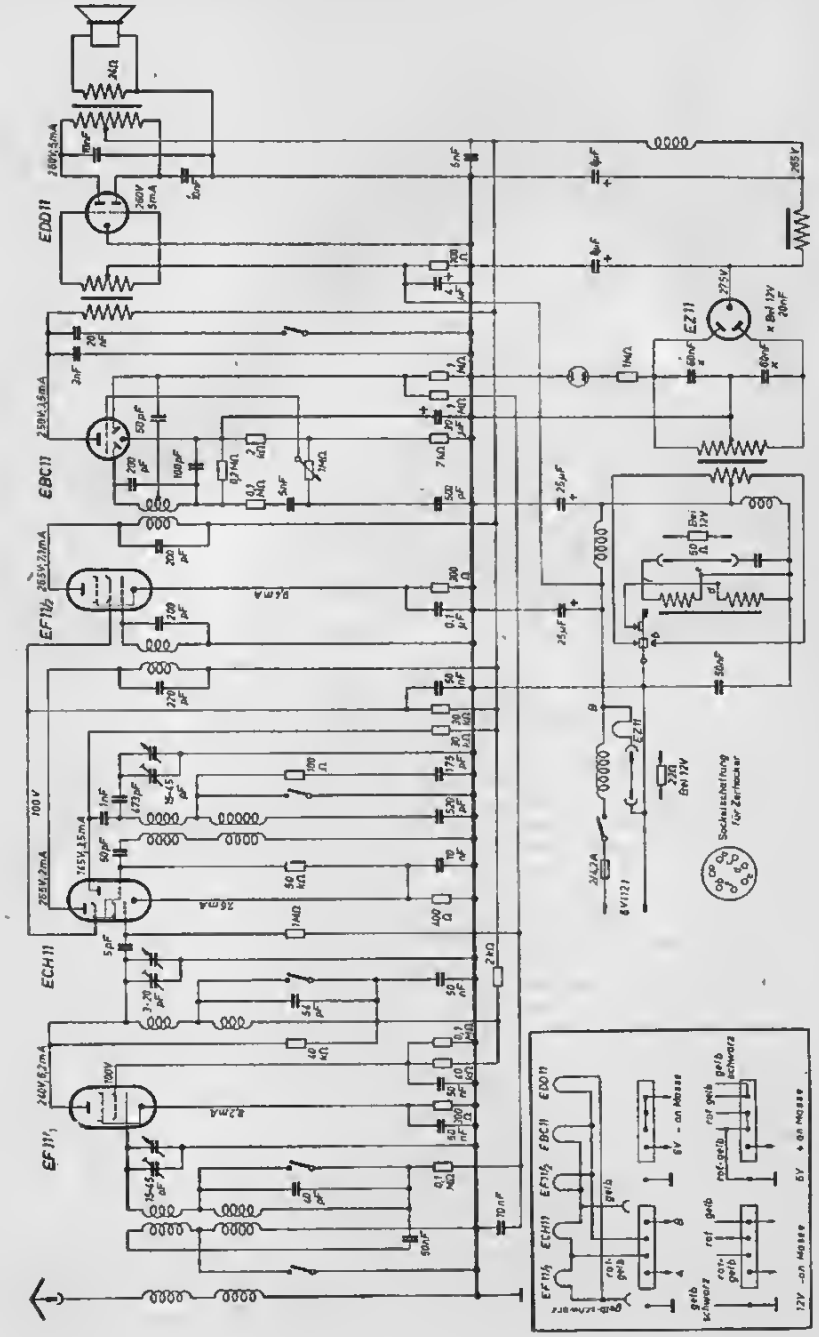

Telefunken **T 3766 Autosuper**

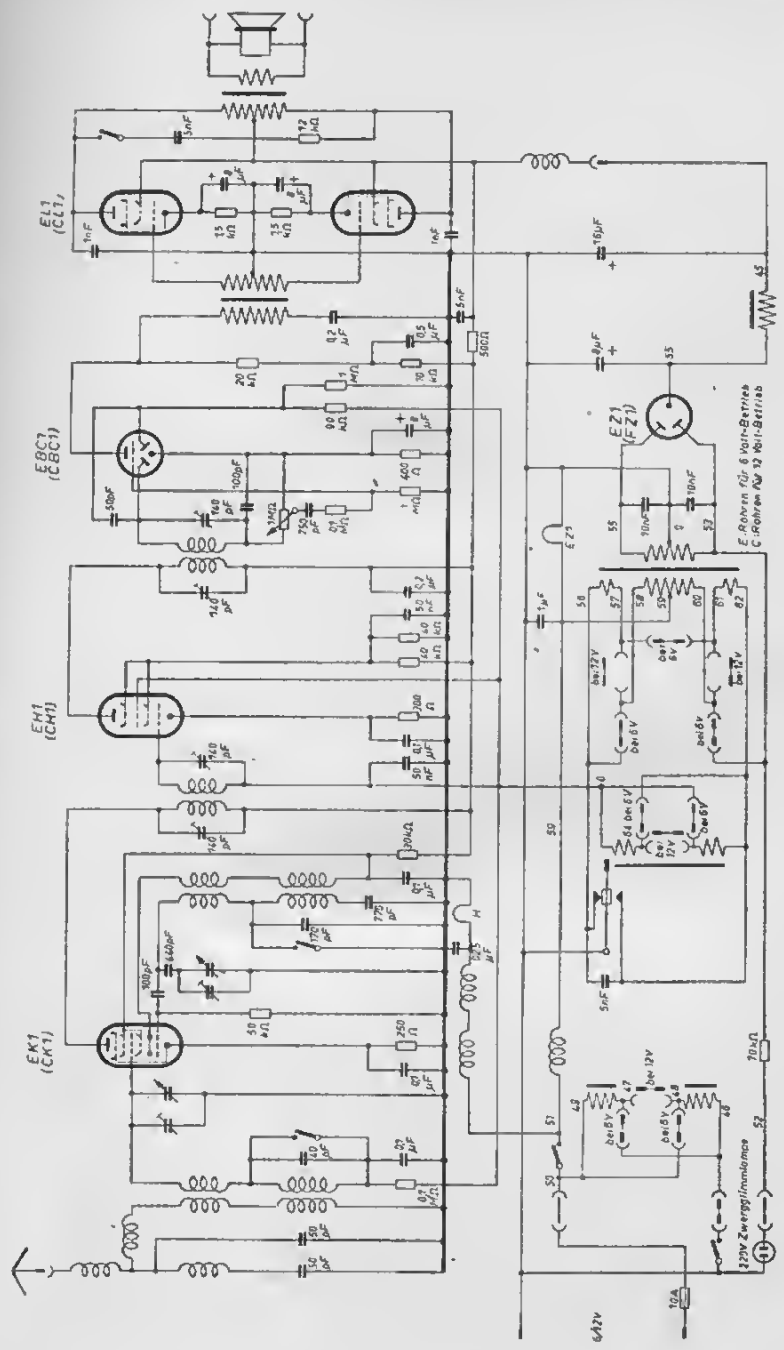

Anschlüsse im Wandler
6Volt

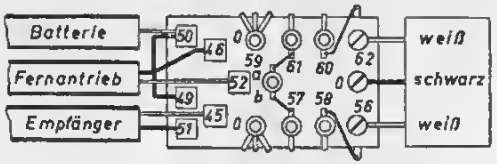

Anschlüsse am Relais

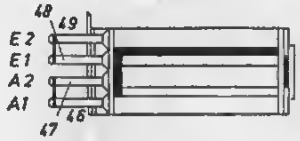

12Volt

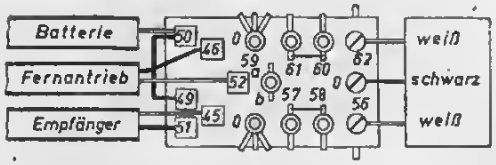

Anschlüsse am Relais

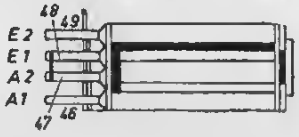

Anschlüsse am Zerhacker
6Volt

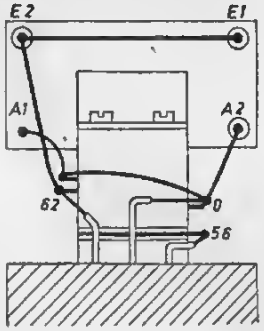

12Volt

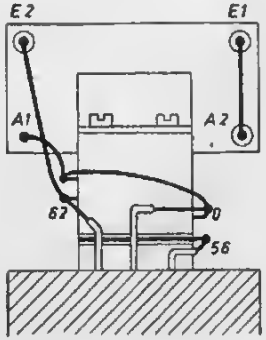

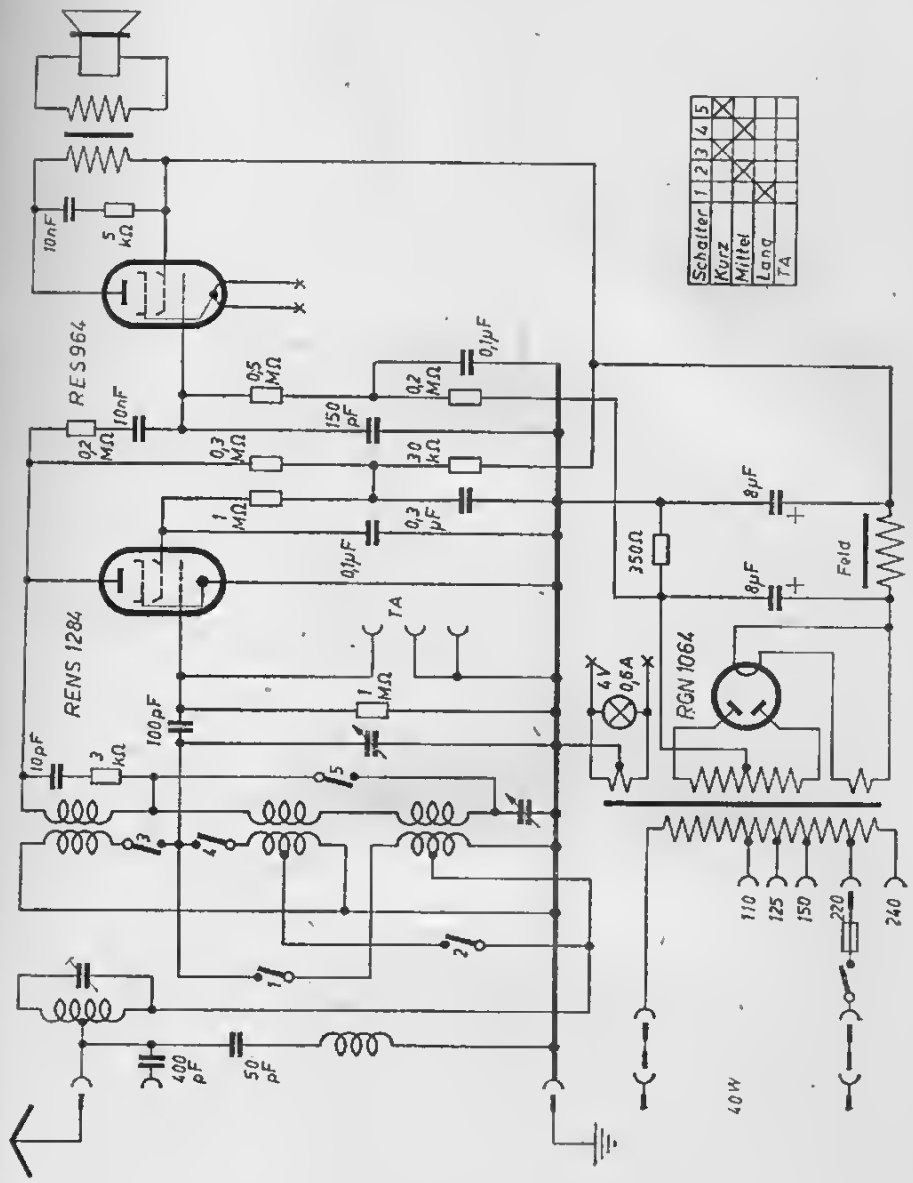
Schalter 1 2 3 4 5
Kurz
Mittel
Lang
TA
RES964
RENS 1284
RGN 1064
10nF
5 kΩ
0,5 MΩ
0,2 MΩ
0,1µF
150 pF
0,2 MΩ
10nF
0,3 MΩ
30 kΩ
1 MΩ
0,3 µF
0,1µF
8µF
350Ω
8µF
Feld
TA
4V
0,6A
1 MΩ
100pF
10pF
3 kΩ
400 pF
50 pF
110
125
150
220
240
40W

Telefunken T 1210 GLK

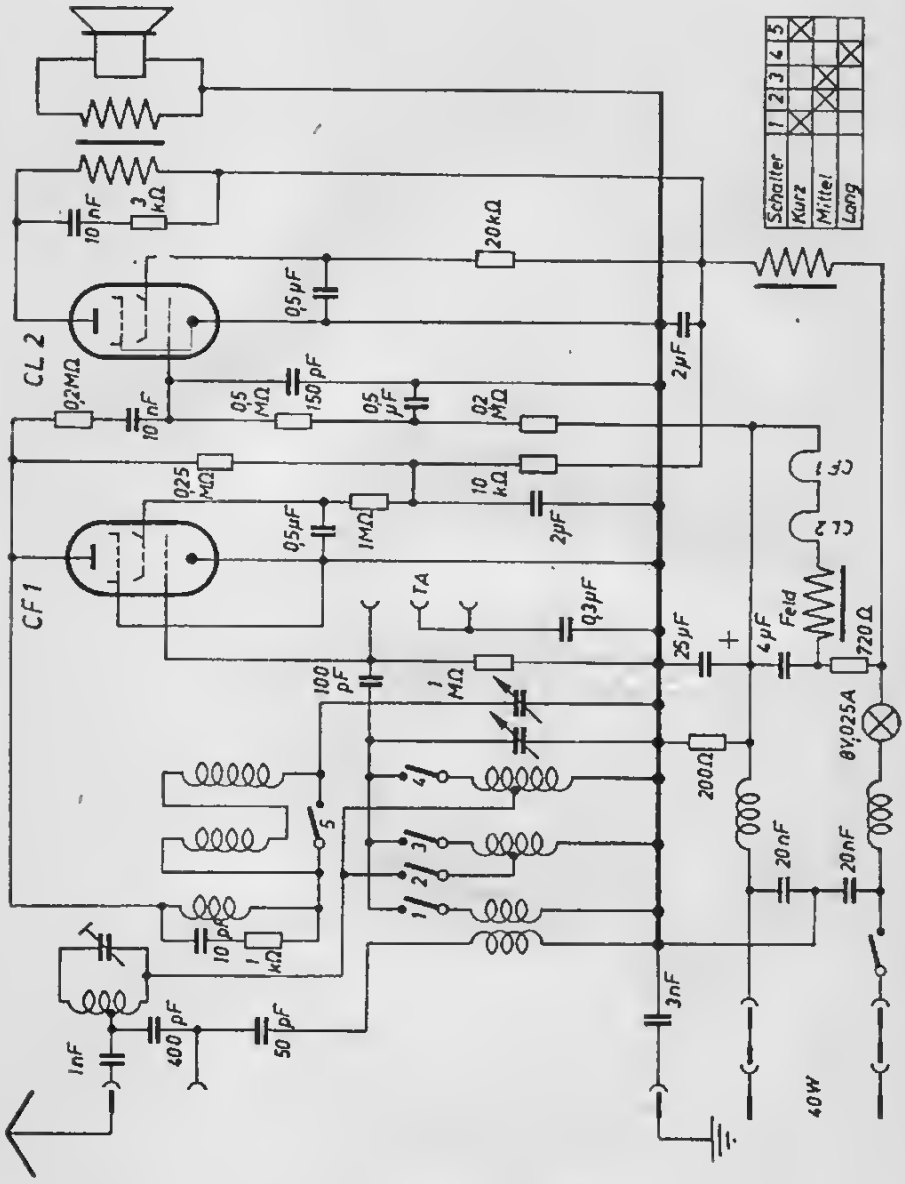

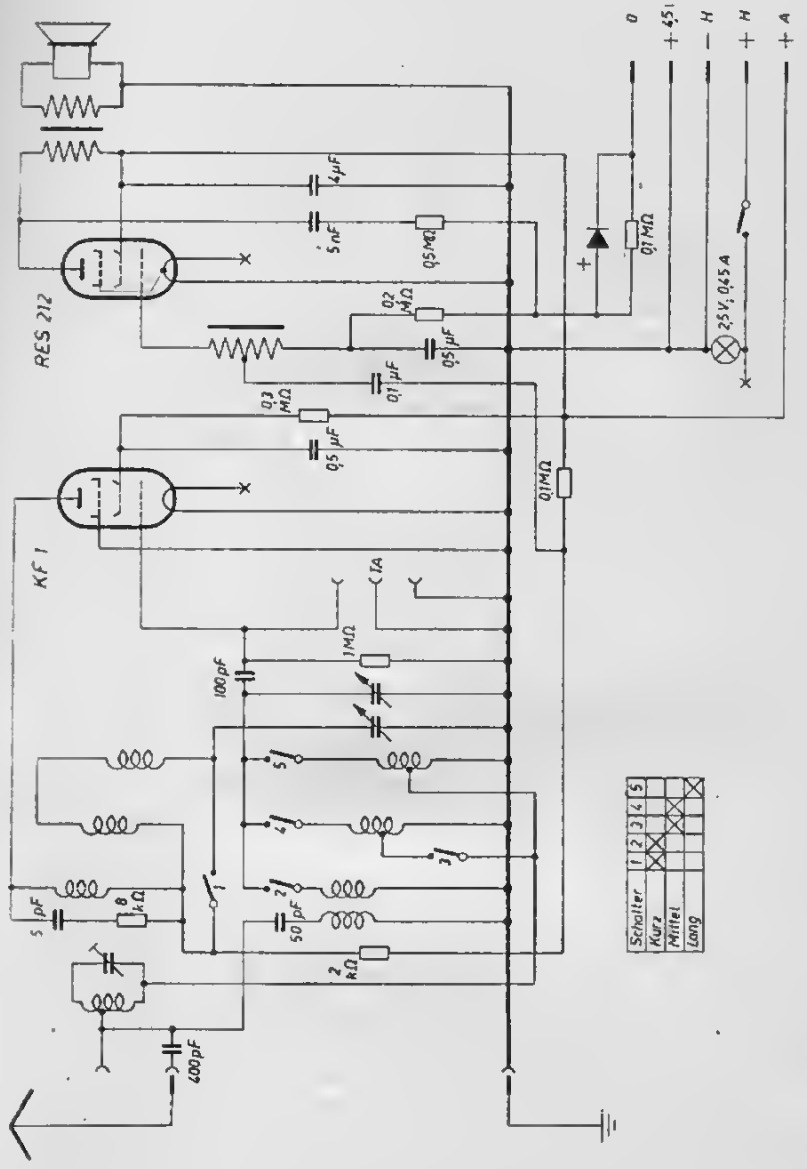
RES 212
KF 1
4µF
5nF
0,5MΩ
0,2 MΩ
0,5 µF
0,1 µF
0,1MΩ
1MΩ
100pF
5 pF
8 kΩ
50 pF
2 kΩ
600pF
0
+45
H
H
A
25V; 0,45A
Schalter 1 2 3 4 5
Kurz
Mittel
Lang

Telefunken Ela E 1012/a und b

(linke Seite des Schaltbildes)

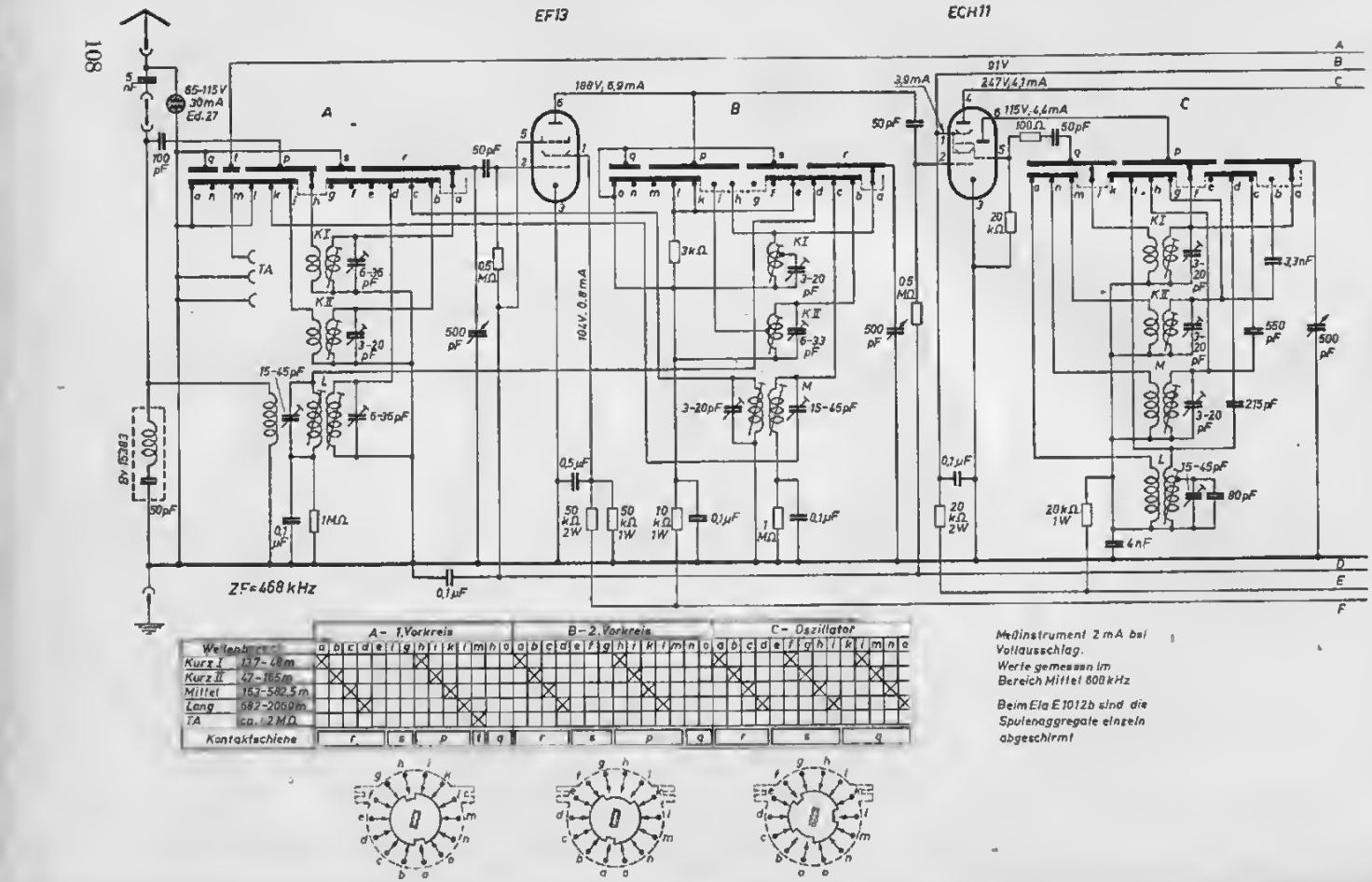

Wellenbereich	A – 1. Vorkreis	B – 2. Vorkreis	C – Oszillator
Kurz I	13,7–48 m		
Kurz II	47–165 m		
Mittel	152–582,5 m		
Lang	682–2069 m		
TA	ca. 1,2 MΩ		
Kontaktschiene	r s p f q	r s p q	r s q

Meßinstrument 2 mA bei Vollausschlag.
Werte gemessen im Bereich Mittel 608 kHz

Beim Ela E 1012b sind die Spulenaggregate einzeln abgeschirmt

Telefunken **Ela E 1012/a und b**

(rechte Seite des Schaltbildes)

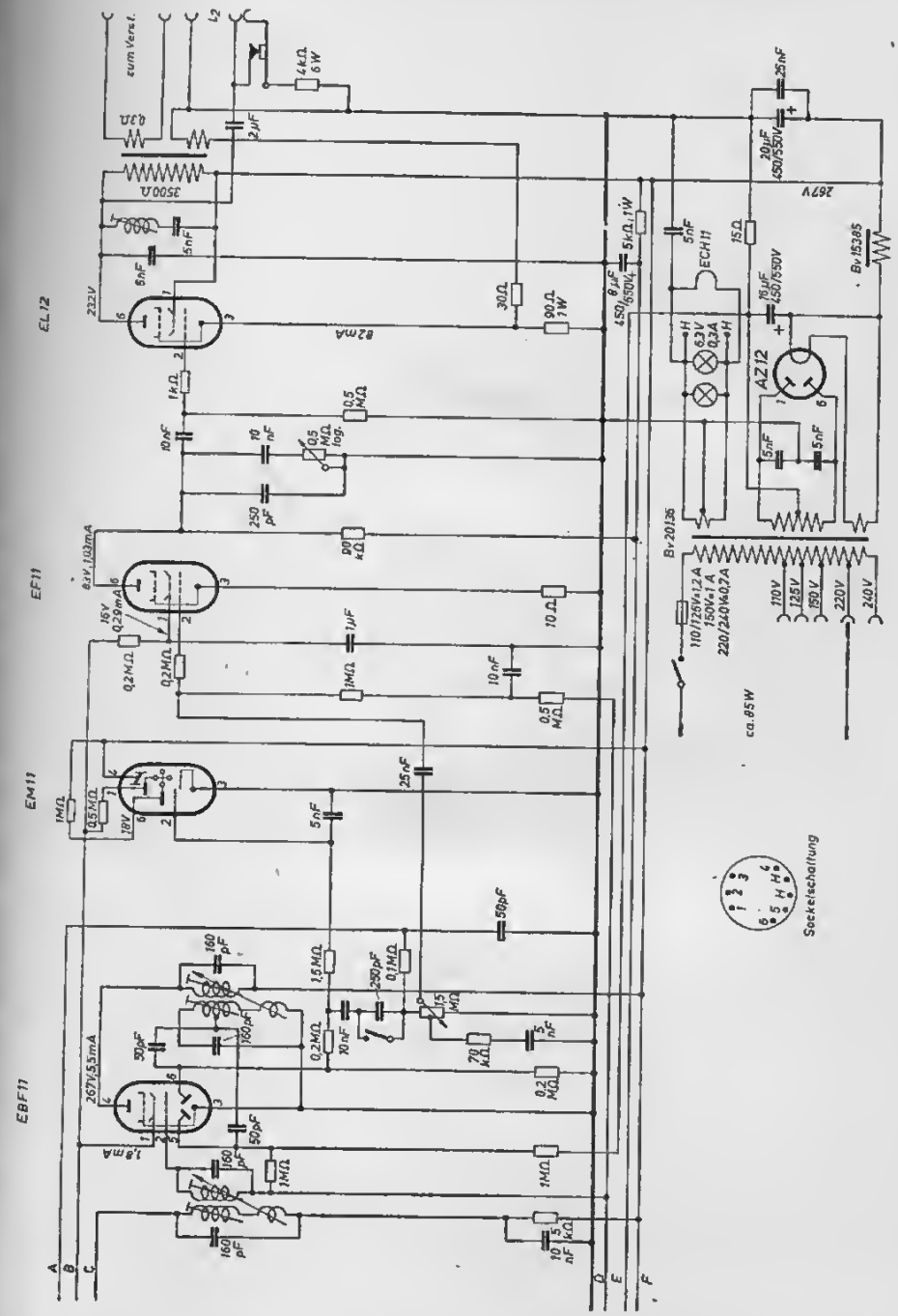

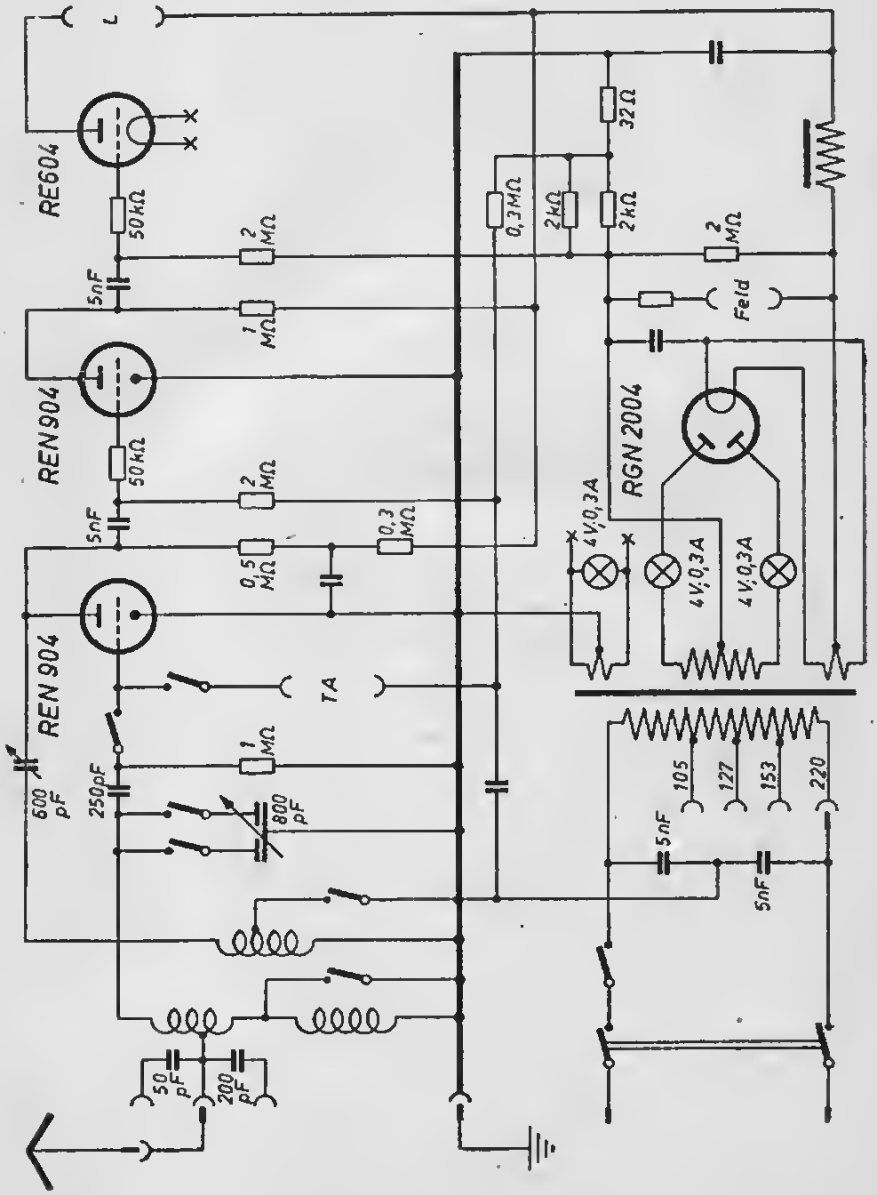
L
RE604
50kΩ
2 MΩ
5nF
1 MΩ
REN904
50kΩ
2 MΩ
5nF
0,5 MΩ
0,3 MΩ
REN 904
TA
1 MΩ
600 pF
250pF
800 pF
50 pF
200 pF
0,3MΩ
2kΩ
32Ω
2kΩ
2 MΩ
Feld
RGN 2004
4V;0,3A
4V;0,3A
4V;0,3A
105
127
153
220
5nF
5nF

Telefunken 976 GWK

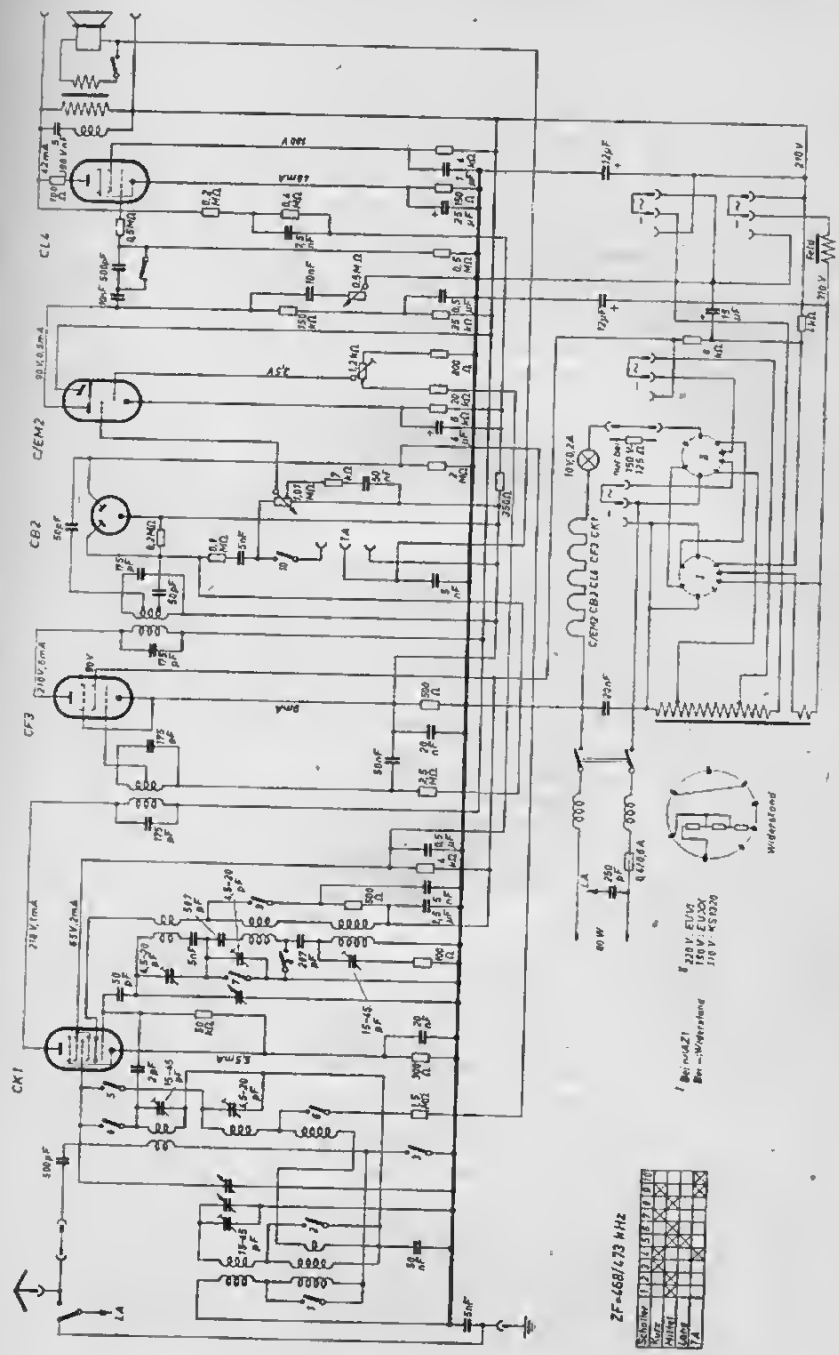

Telefunken 975 WK

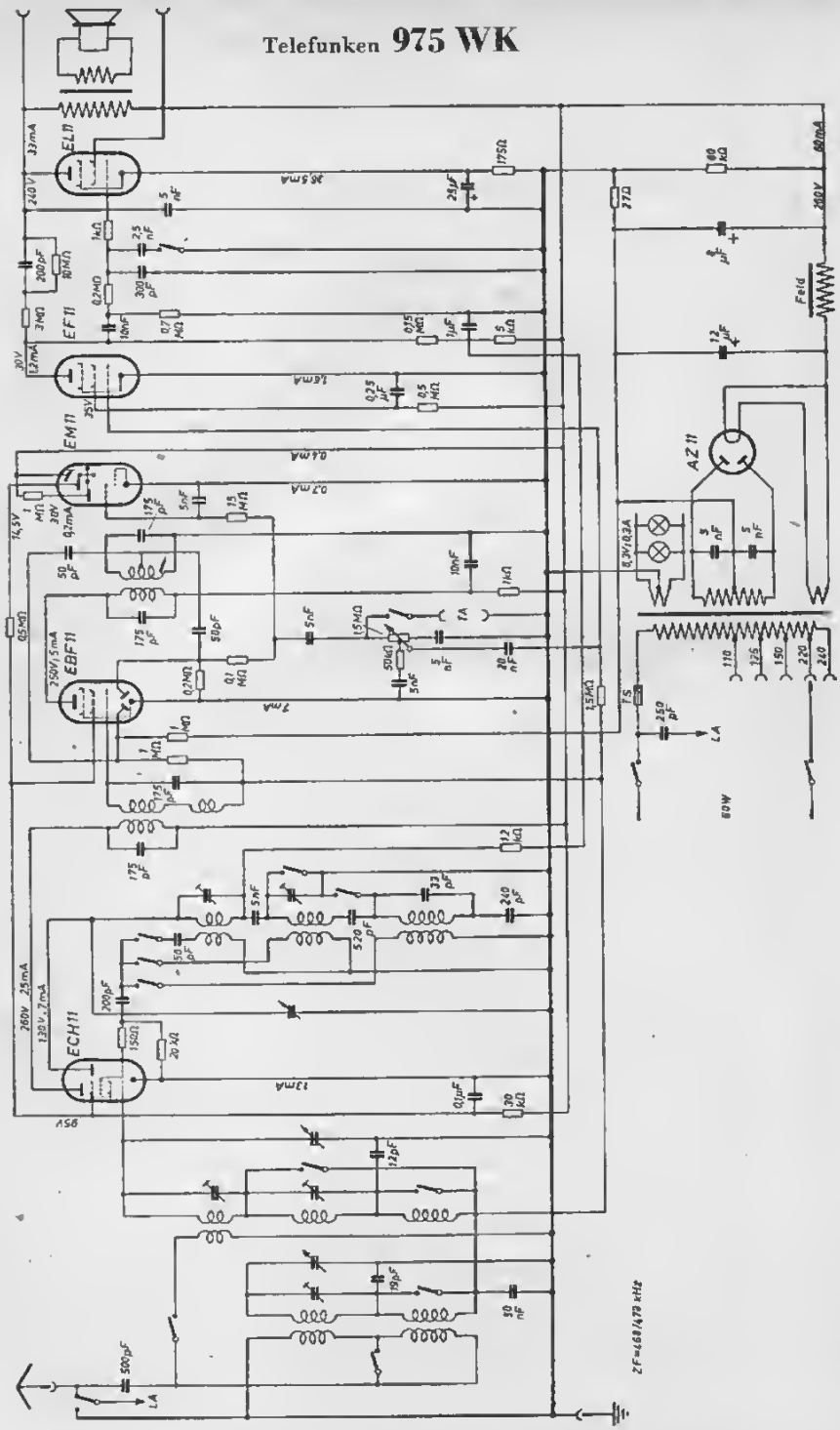

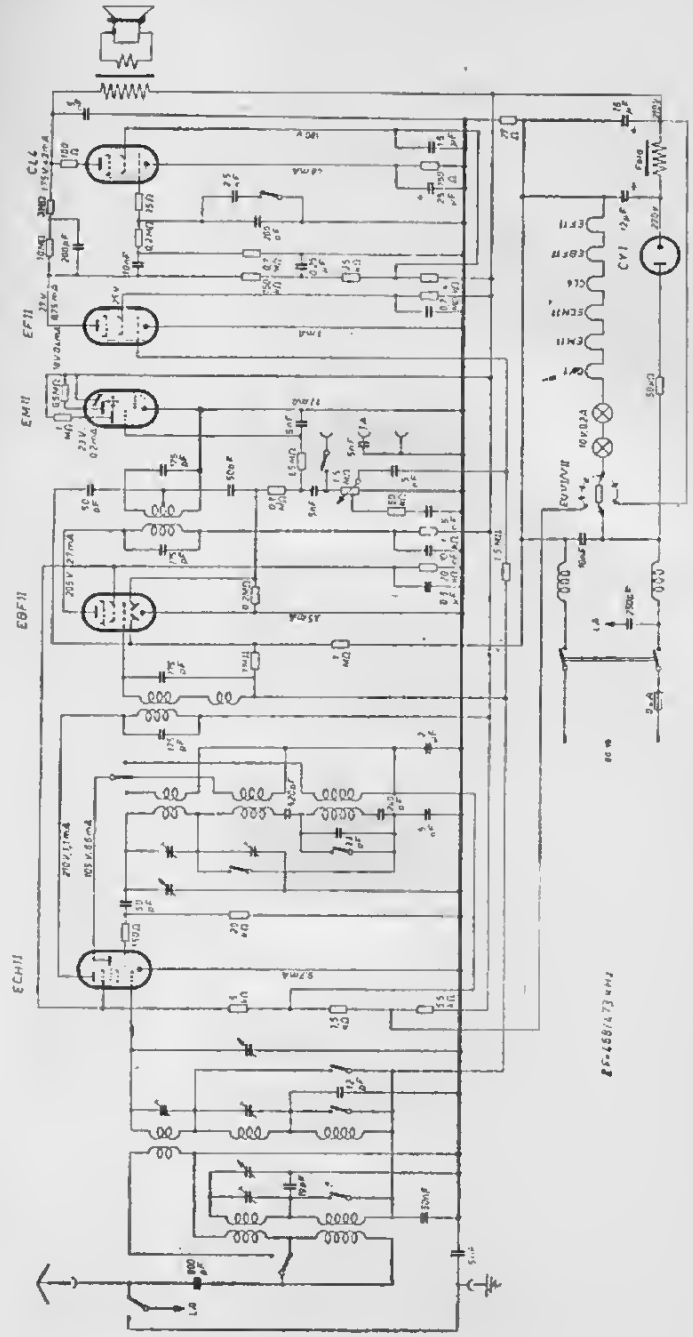
CL4
EF11
EM11
EBF11
ECH11
CY1

Telefunken 965 WK/WKS Condor

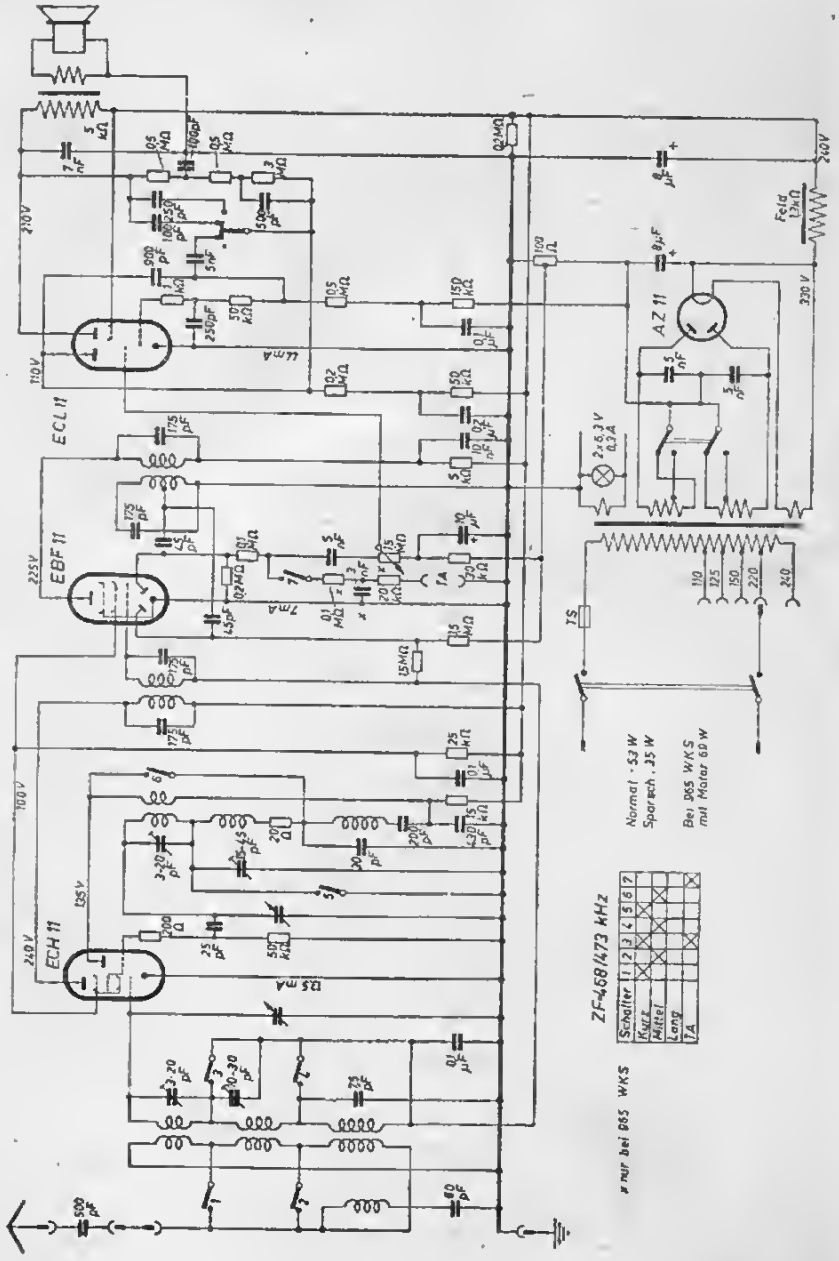

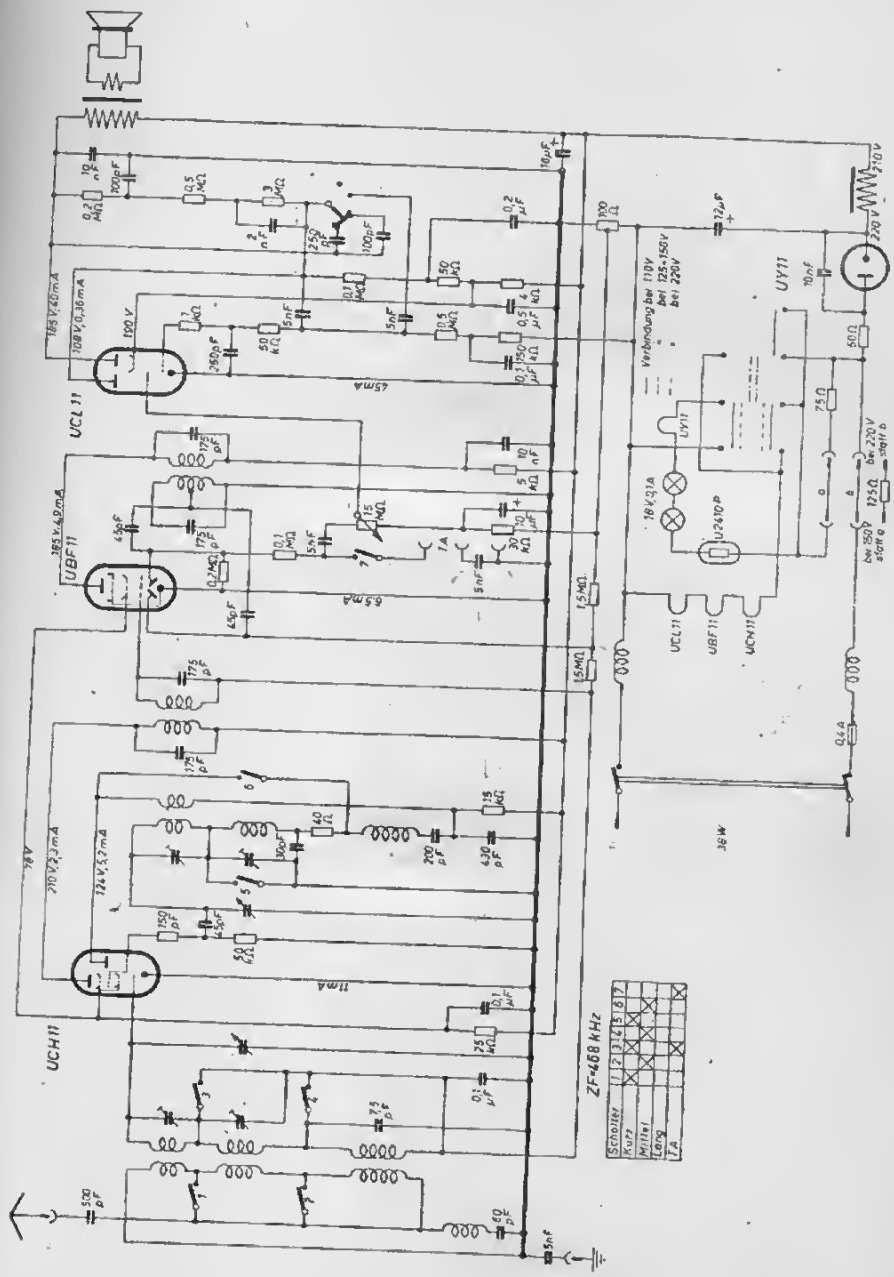
UCL11
UBF11
UCH11
UY11
ZF=468 kHz
Schalter
Kurz
Mittel
Lang
TA

8*

Telefunken **964 BK**

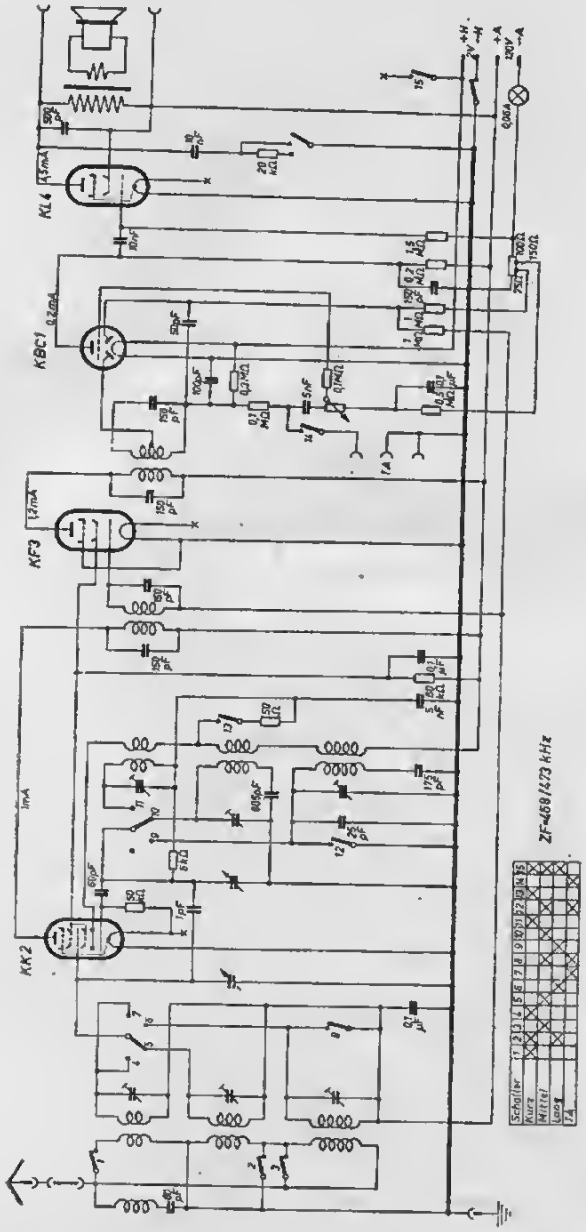

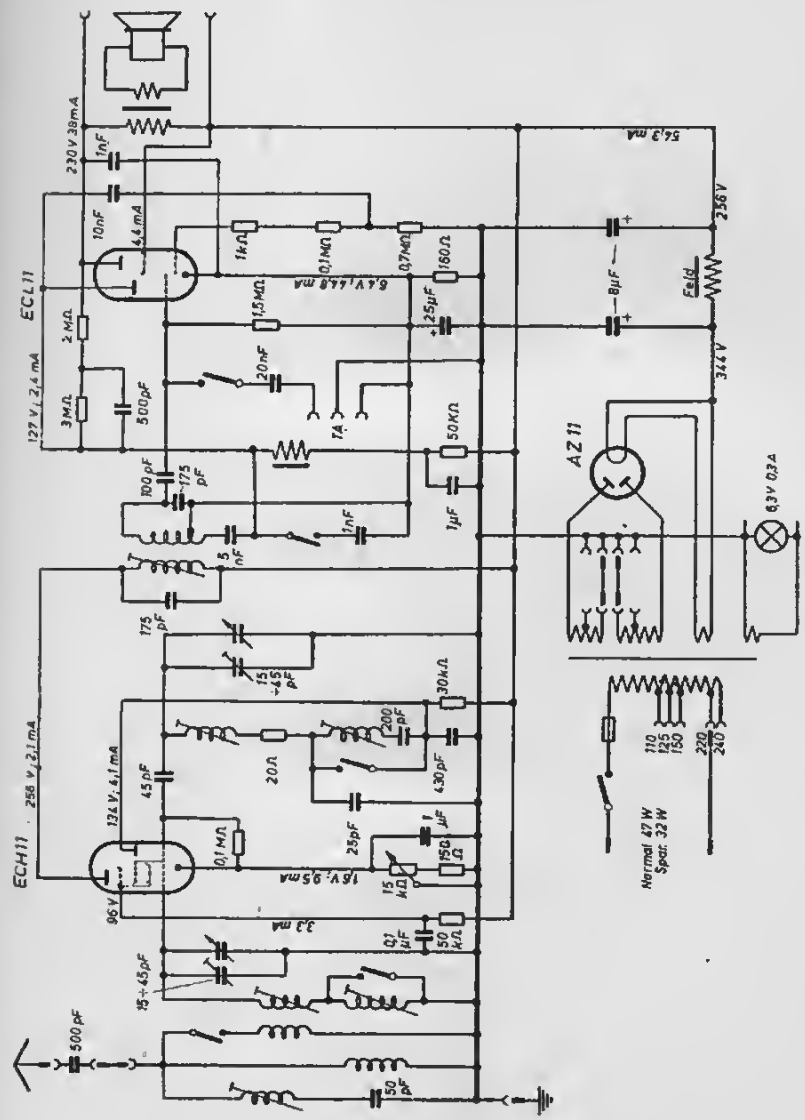
ECL11
ECH11
AZ11
230 V 38 mA
127 V; 2,4 mA
256 V; 2,1 mA
134 V; 4,1 mA
96 V
6,4 V; 44,8 mA
16 V; 9,5 mA
3,3 mA
54,3 mA
256 V
344 V
Feld
6,3 V 0,3 A
Normal 47 W
Spar. 32 W
110
125
150
220
240
TA

Telefunken **913 WK**

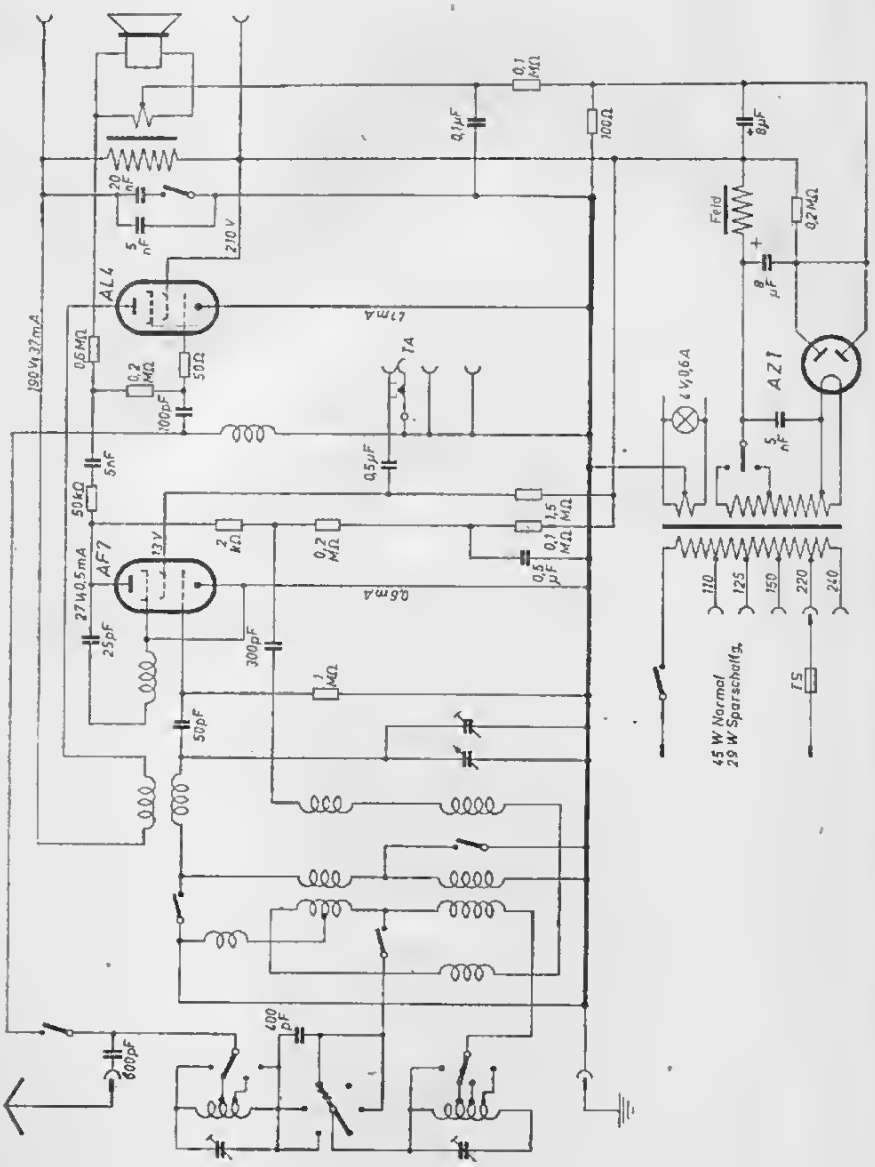

Telefunken **913 GWK**

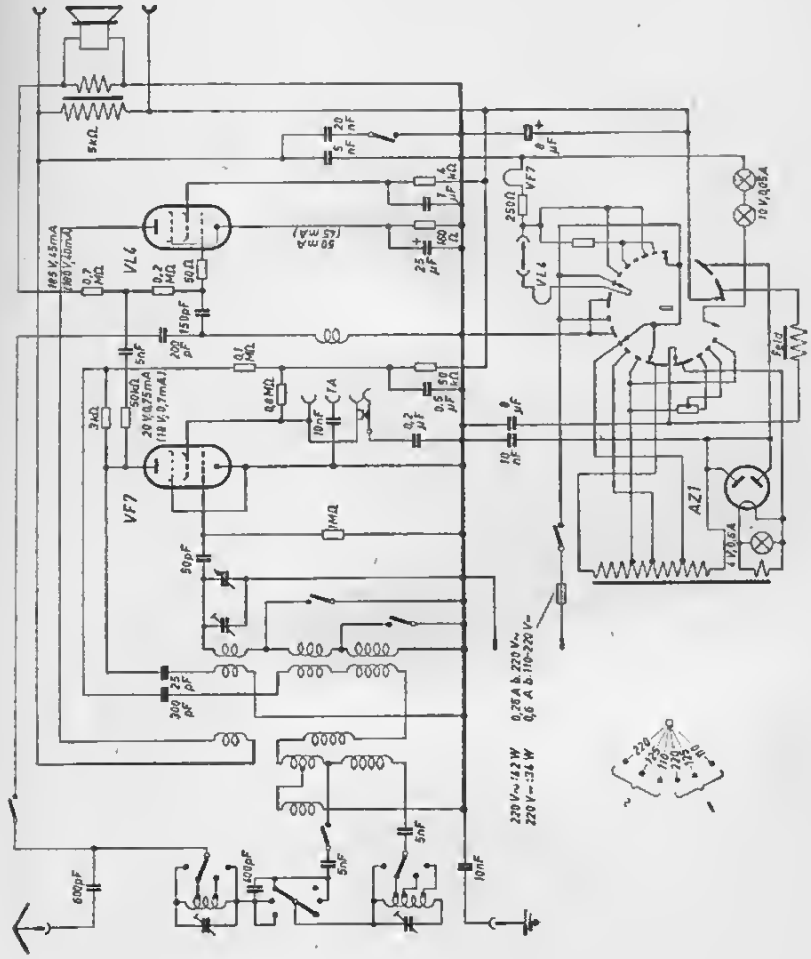

Telefunken **T 898 WK/WKZ**

(linke Seite des Schaltbildes)

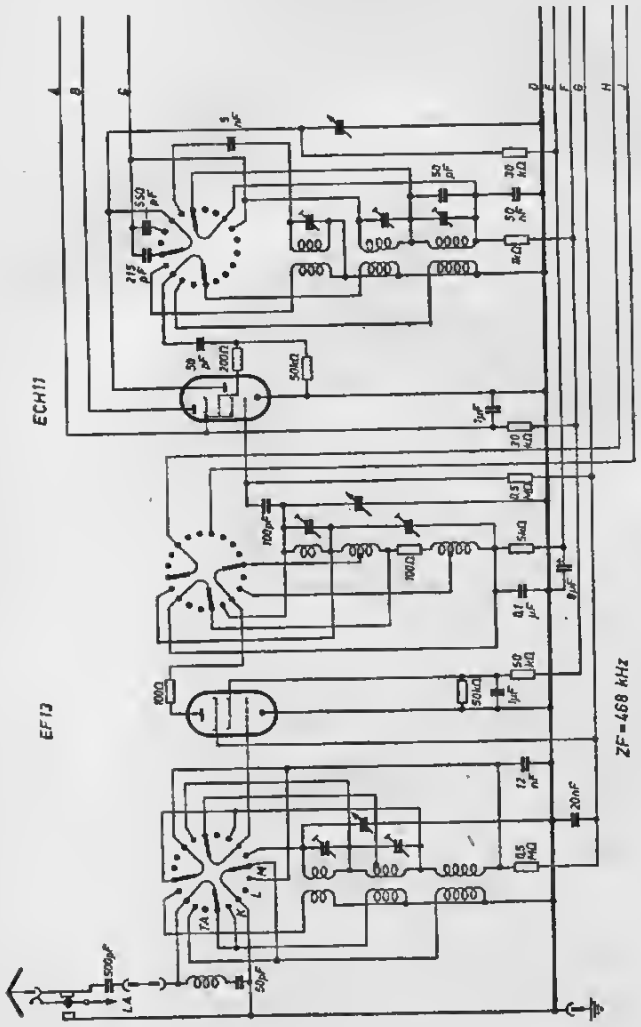

Telefunken T 898 WK/WKZ

(rechte Seite des Schaltbildes)

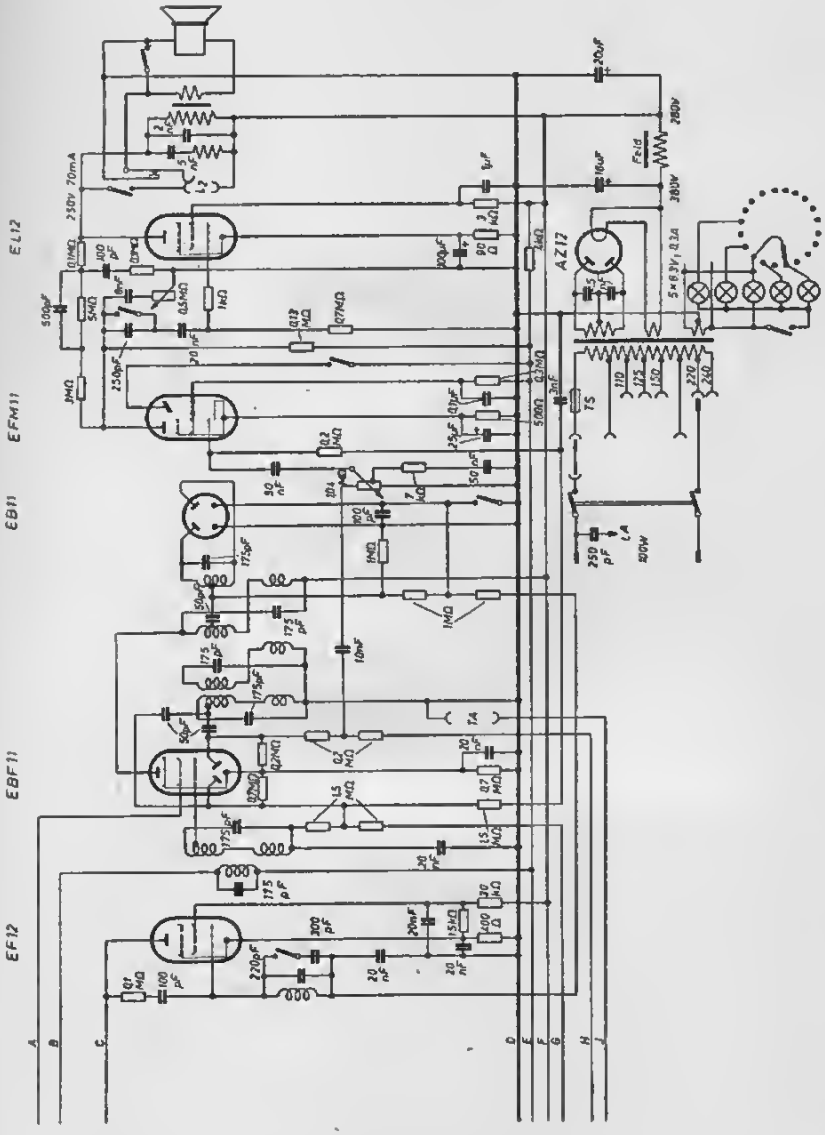

Telefunken T 876 WK

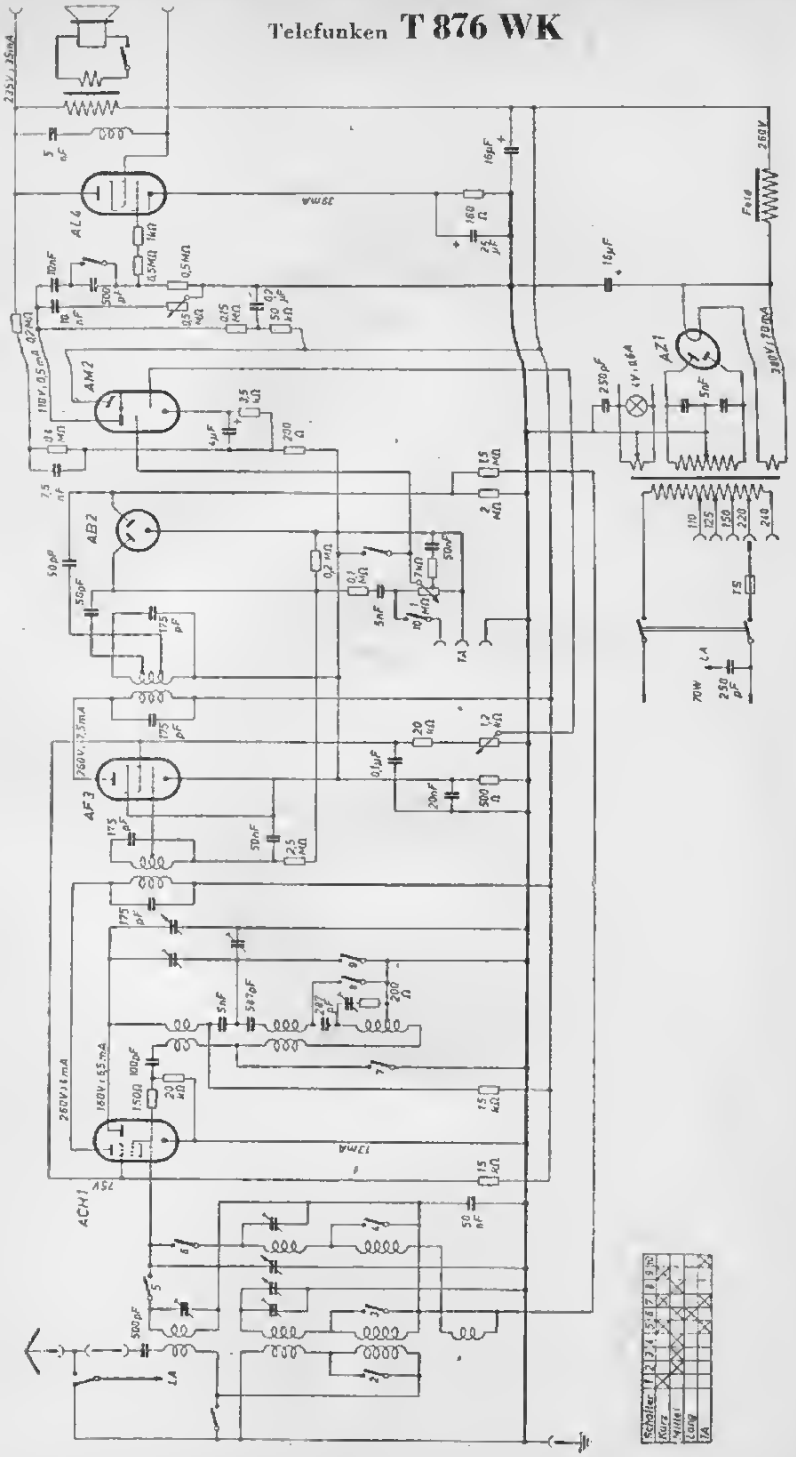

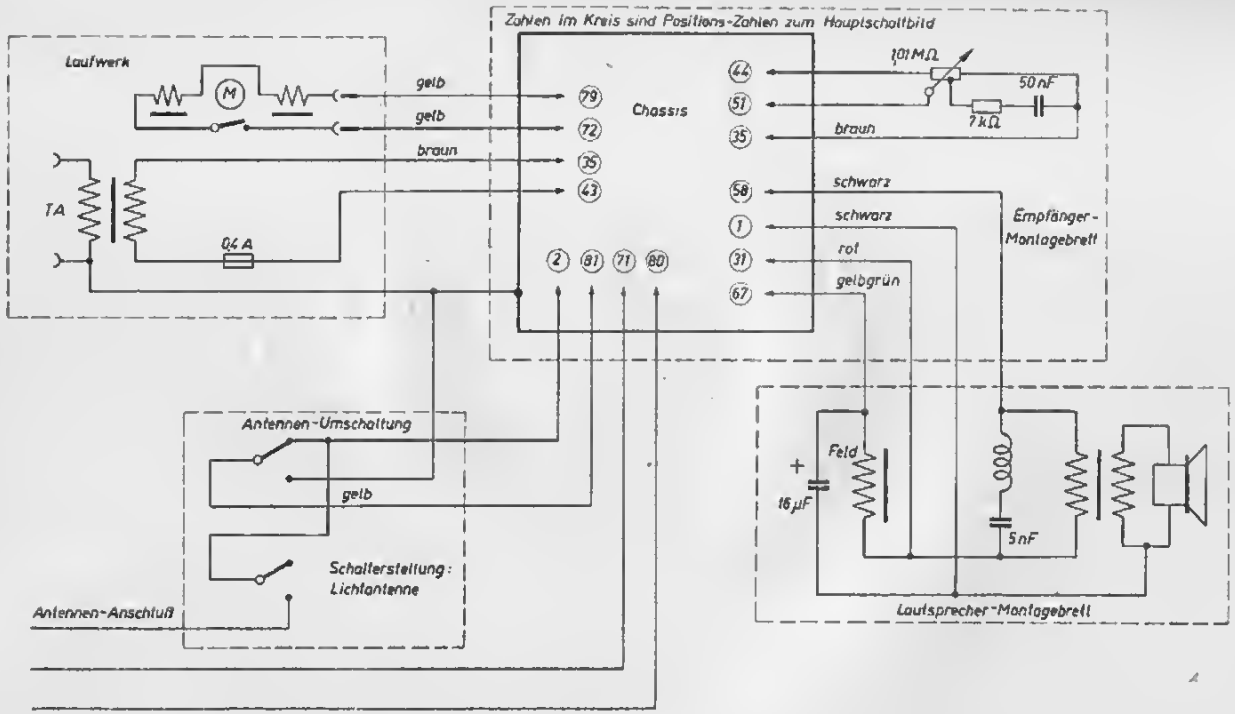
Zahlen im Kreis sind Positions-Zahlen zum Hauptschaltbild
Laufwerk
M
TA
0,4 A
gelb
gelb
braun
Chassis
79
72
35
43
2
81
71
80
44
51
35
58
1
31
67
101 MΩ
50 nF
7 kΩ
braun
schwarz
schwarz
rot
gelbgrün
Empfänger-Montagebrett
Antennen-Umschaltung
gelb
Schalterstellung: Lichtantenne
Antennen-Anschluß
Feld
+
16 µF
5 nF
Lautsprecher-Montagebrett

Telefunken T 876 WKK Ariadne

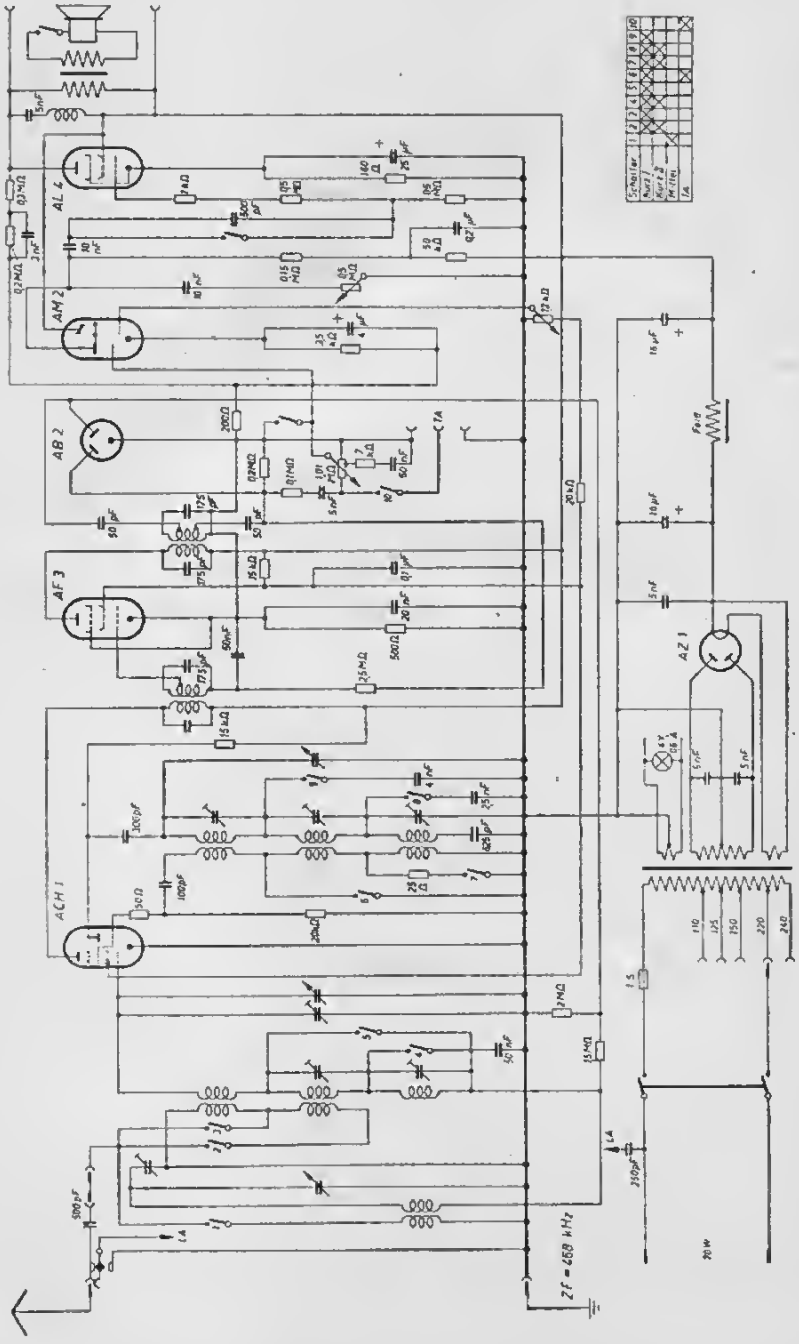

Telefunken T 876 GWK

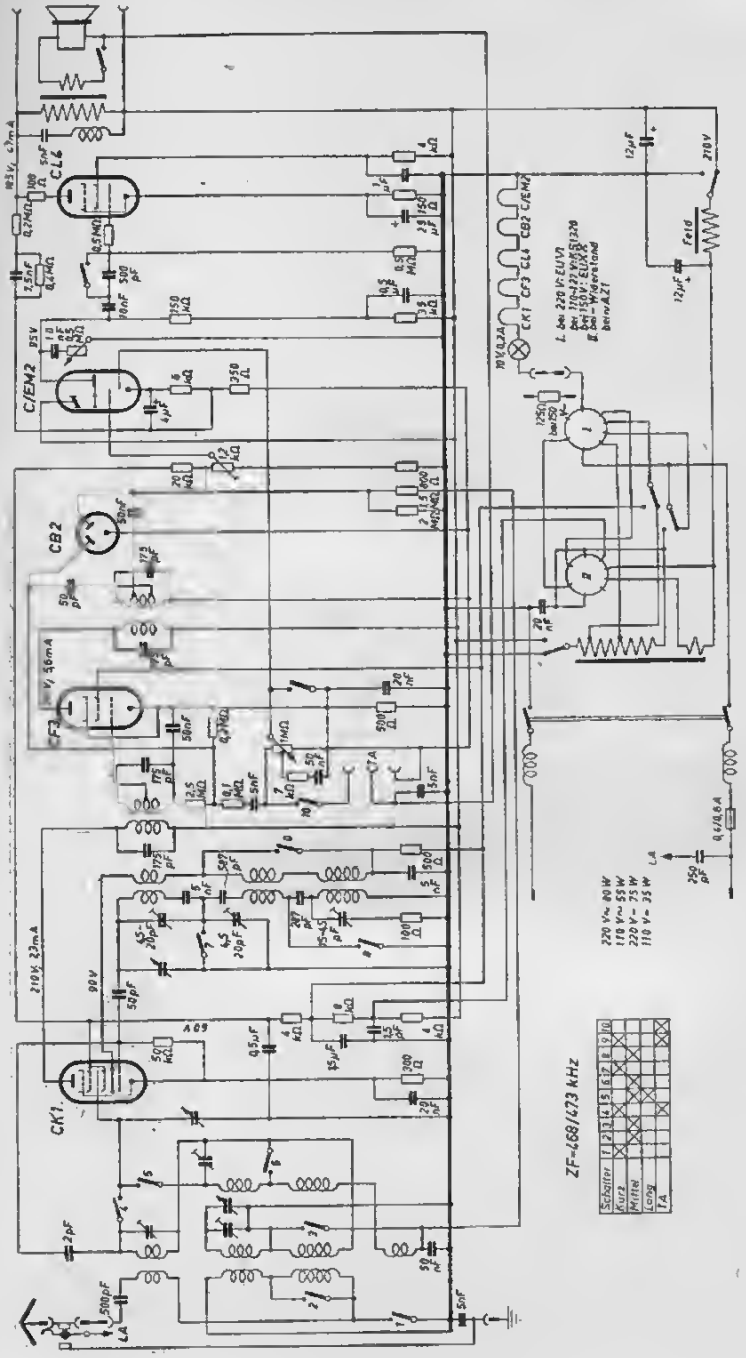

Telefunken T 875 WK Zeesen

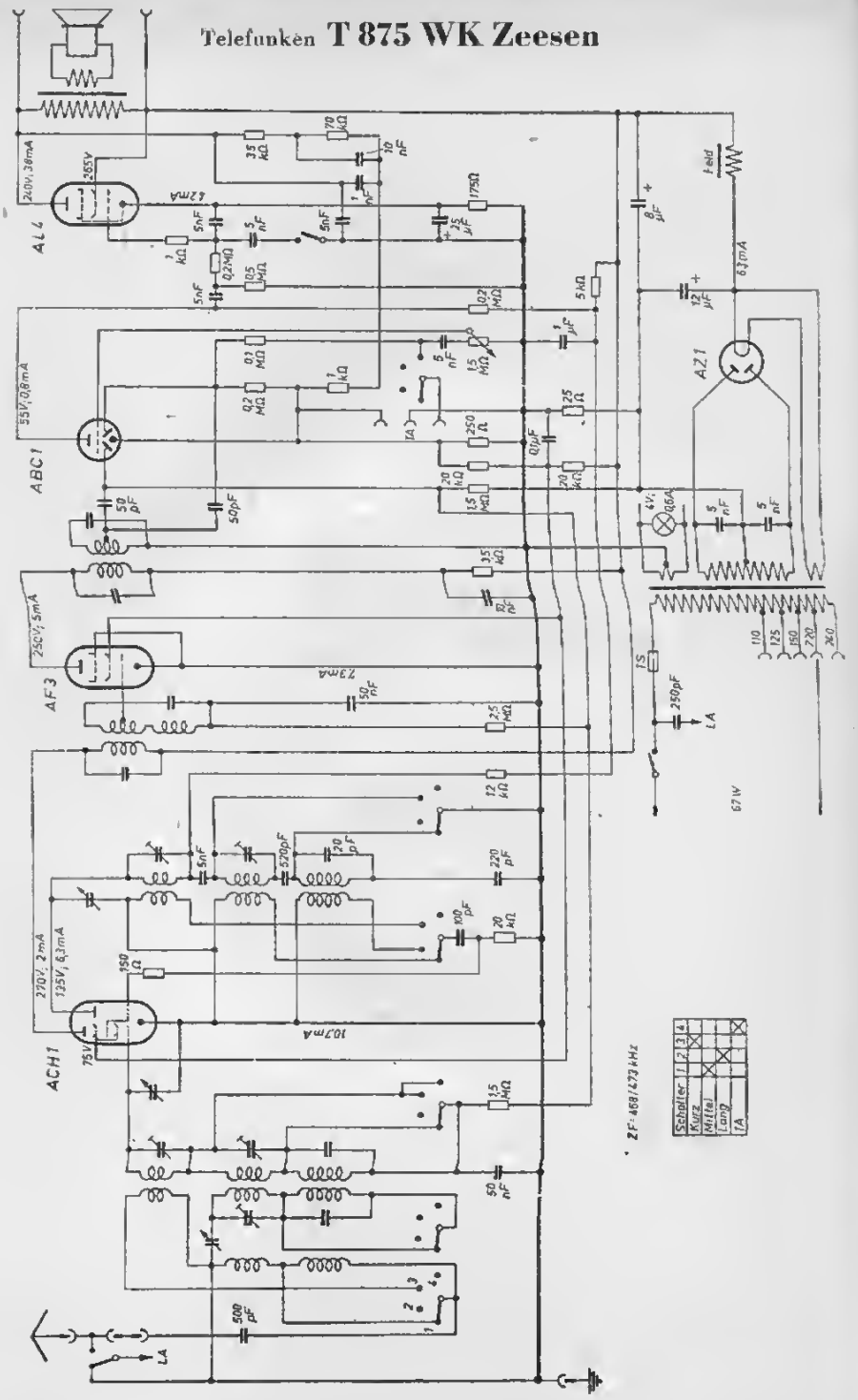

Telefunken T 875 WKK Undine

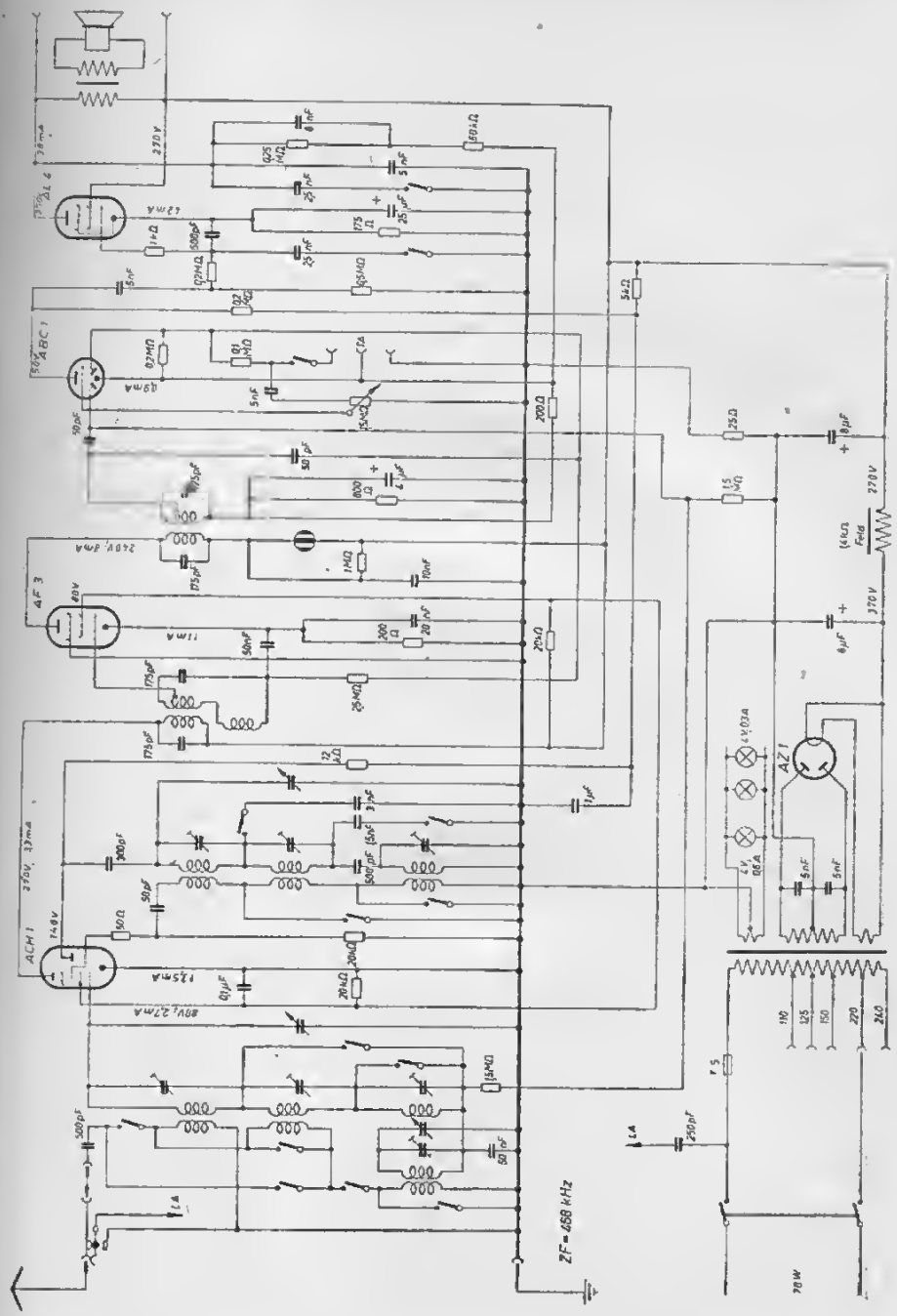

CCH 1
CF3
CBC
CL4
Telefunken T 875 GWK Zeesen
Schalter
Kurz
Mittel
Lang
TA
ZF=469/473kHz
Urdox Widerstand E UVI 220 u 240 V
Widerstand für Gleichstrom
Urdox Widerstand KS 1320 110 u 127 V
AZ 1 nur bei Wechselstrom
110V~ : 45W
110V– : 33W
220V~ : 75W
220V– : 72W
CBC1 CL4 15V;0,2A CCH1 CF3
1250Ω bei 125V
Fold

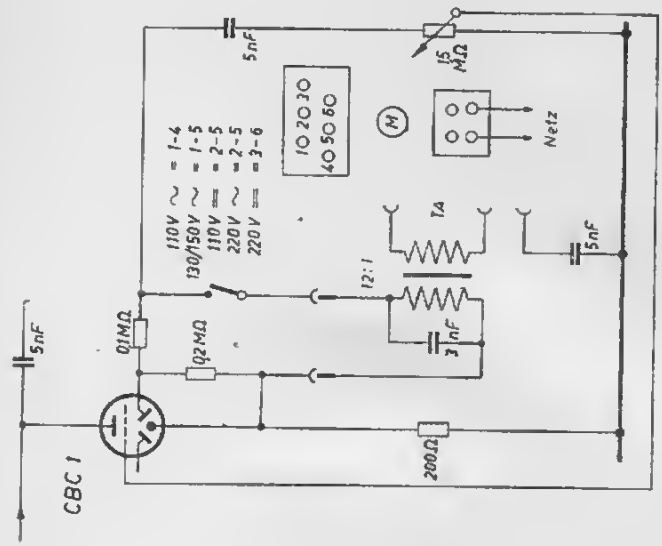
5nF
15 MΩ
10 20 30
40 50 60
110 V = 1-4
130/150 V = 1-5
110 V ~ = 2-5
220 V ~ = 2-5
220 V = = 3-6
Netz
1A
12:1
5nF
0,1MΩ
0,2MΩ
3nF
200Ω
CBC 1

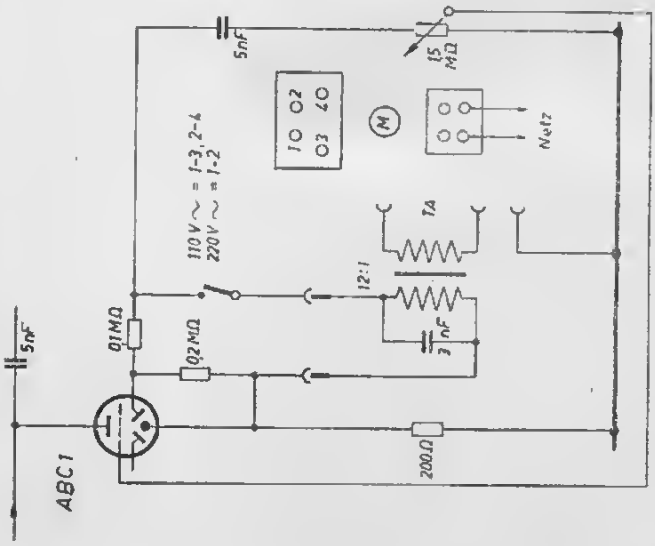
5nF
15 MΩ
10 02
03 40
110 V ~ = 1-3, 2-4
220 V ~ = 1-2
Netz
1A
12:1
5nF
0,1MΩ
0,2MΩ
3nF
200Ω
ABC 1

Telefunken T 865 BK

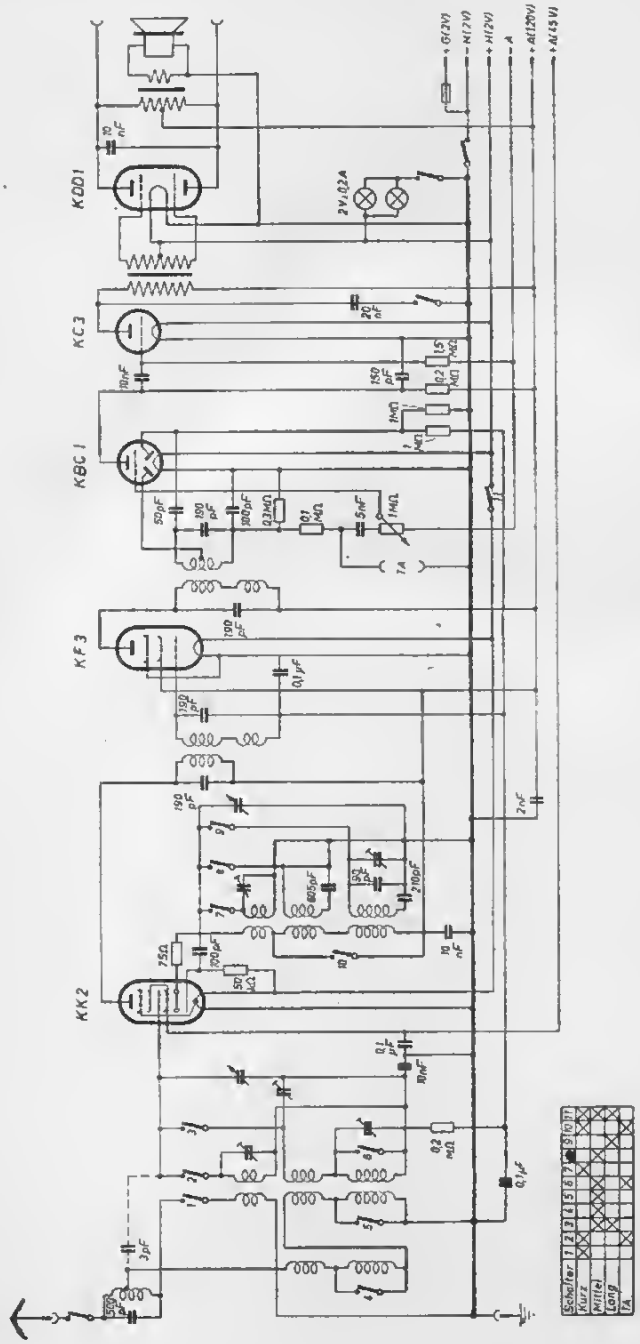

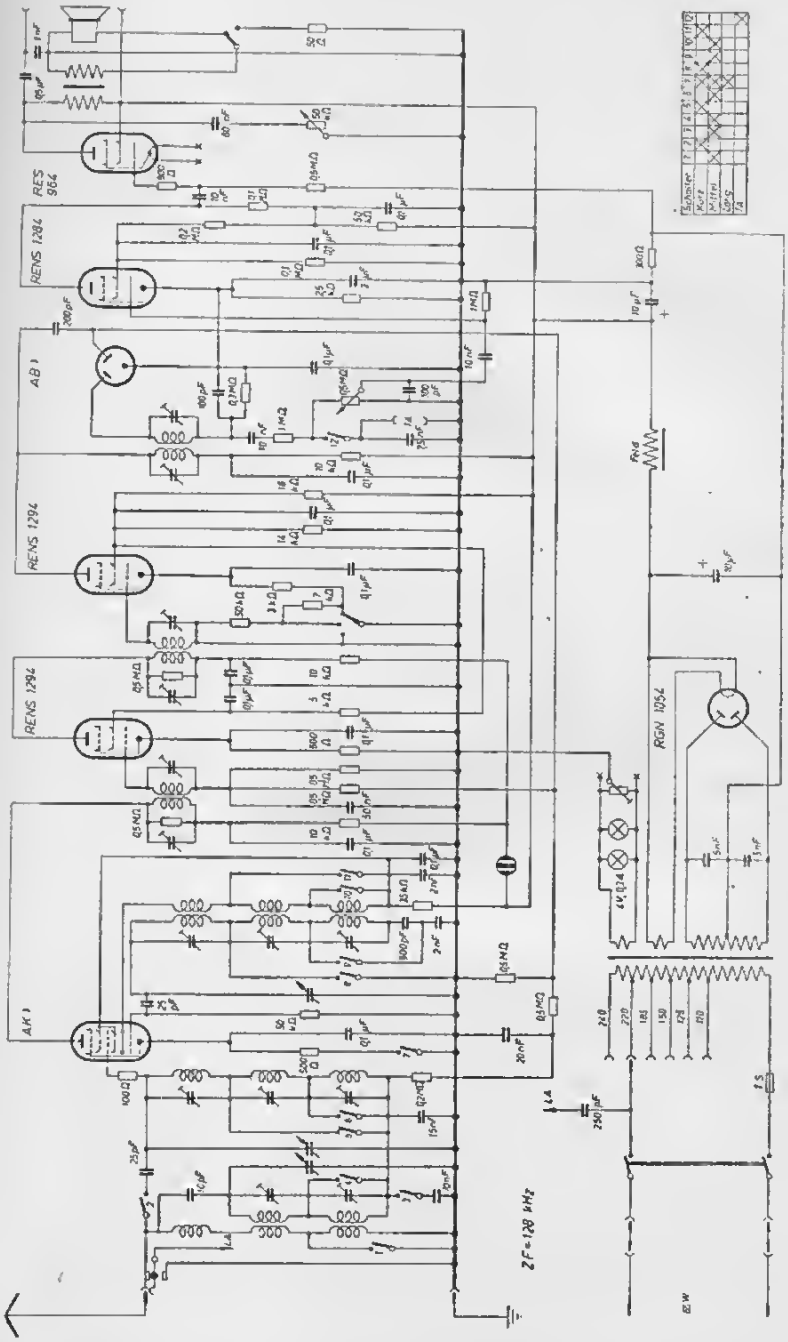
RES 964
RENS 1294
AB 1
REGN 1054
AK 1
ZF = 128 kHz

Telefunken T 860 GWLK

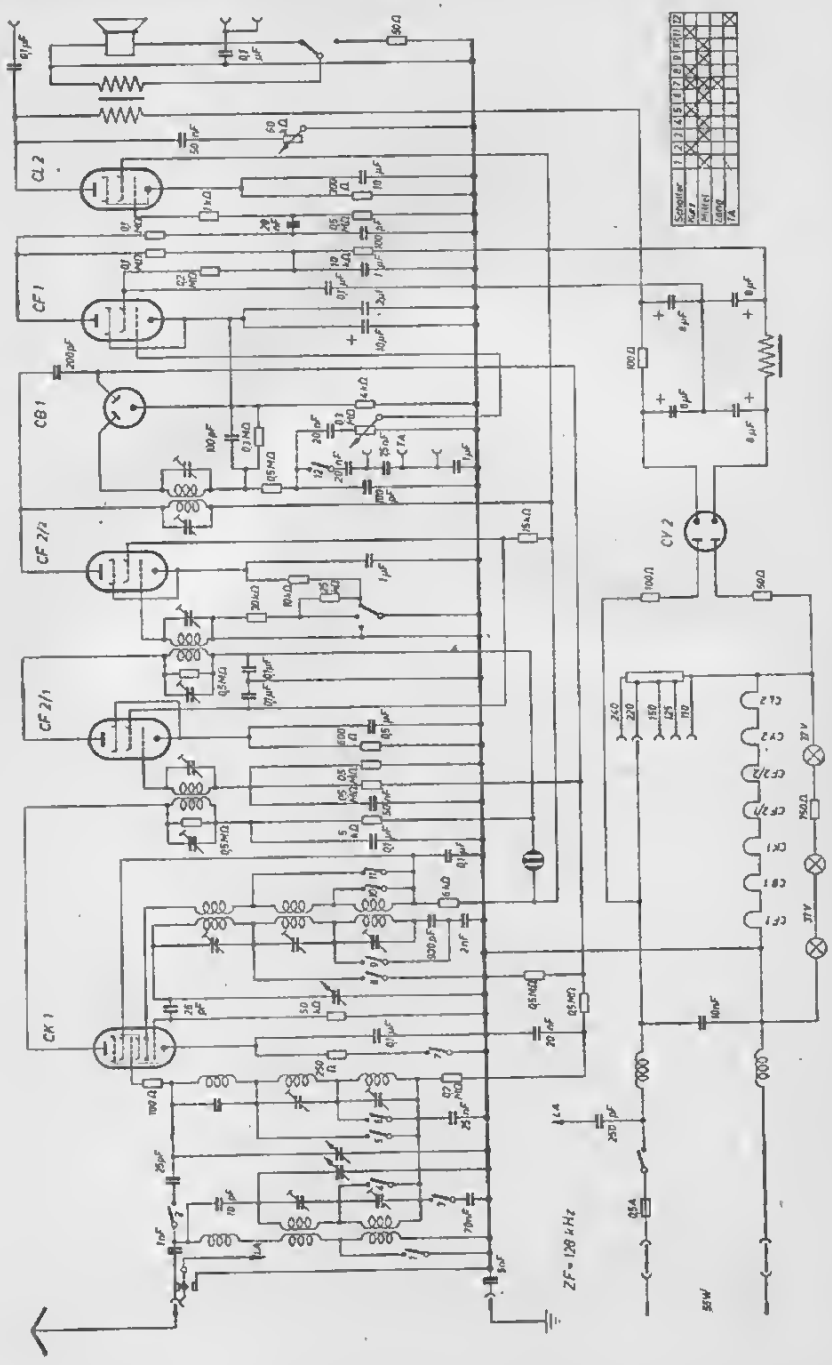

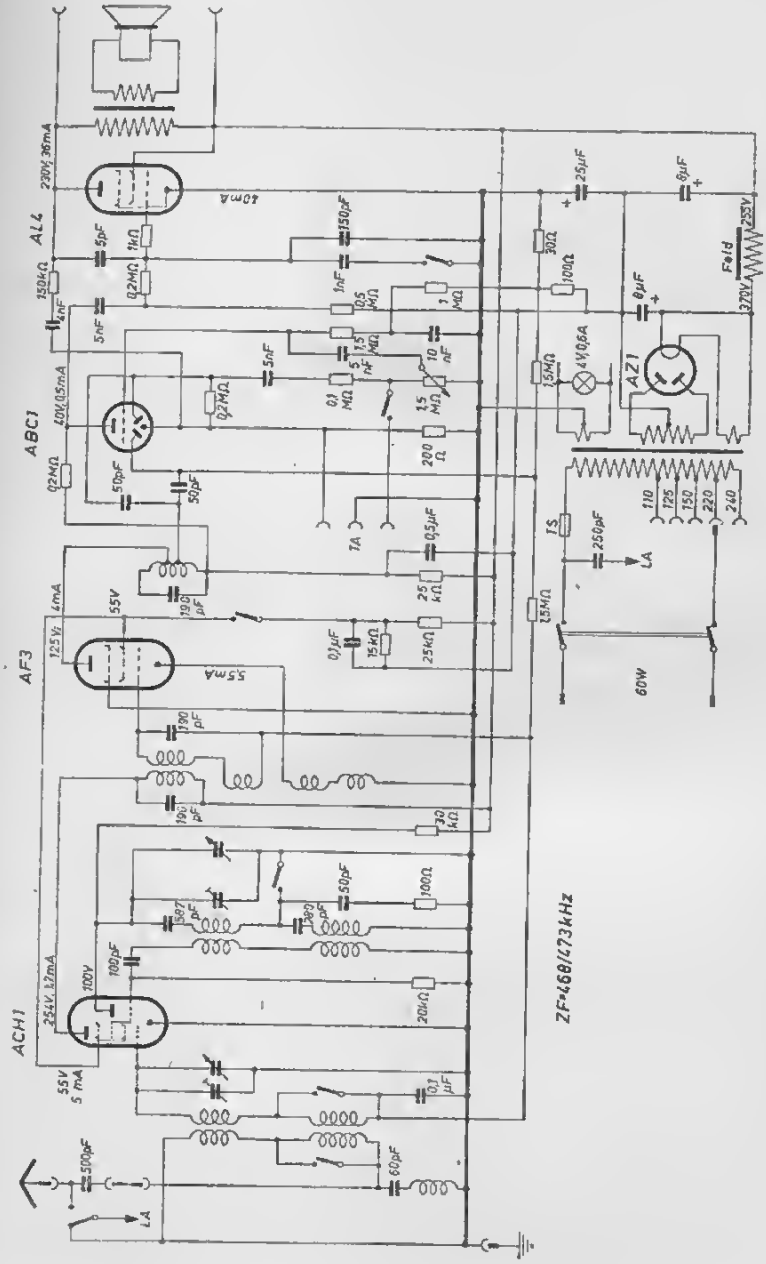
AL4
ABC1
AF3
ACH1
AZ1
ZF=468/473kHz
60W
Feld

Telefunken **D 860 WK / WKZ**

(linke Seite des Schaltbildes)

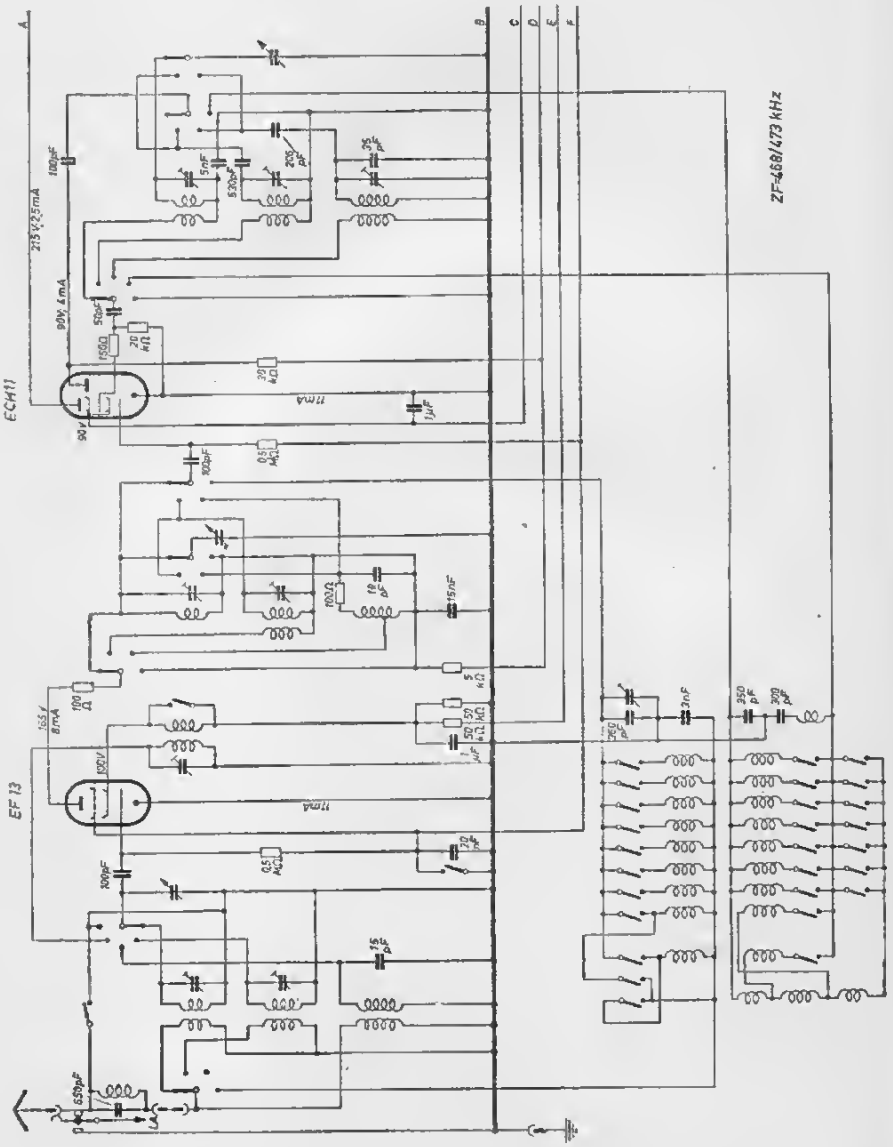

Telefunken **D 860 WK / WKZ**

(rechte Seite des Schaltbildes)

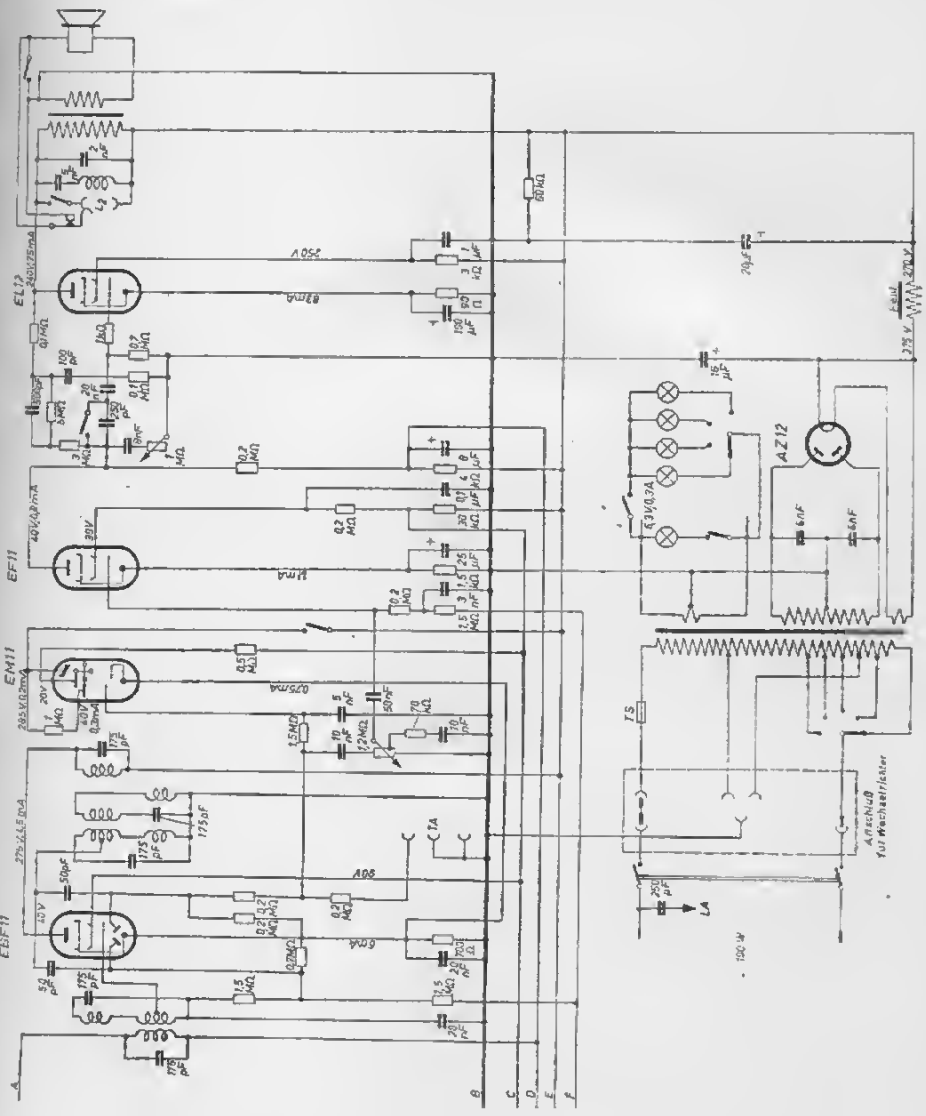

Telefunken T 855 GW Markstein II

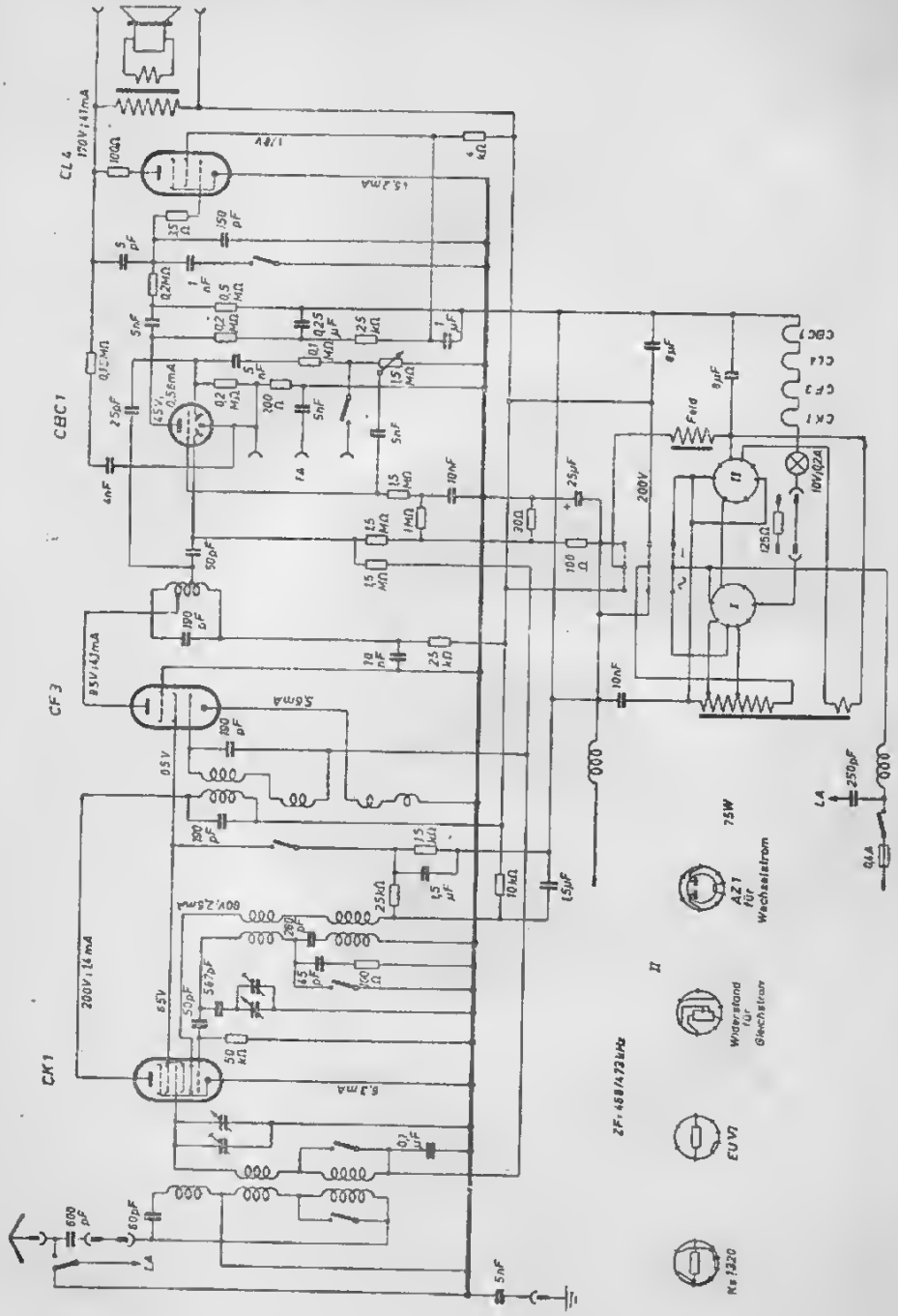

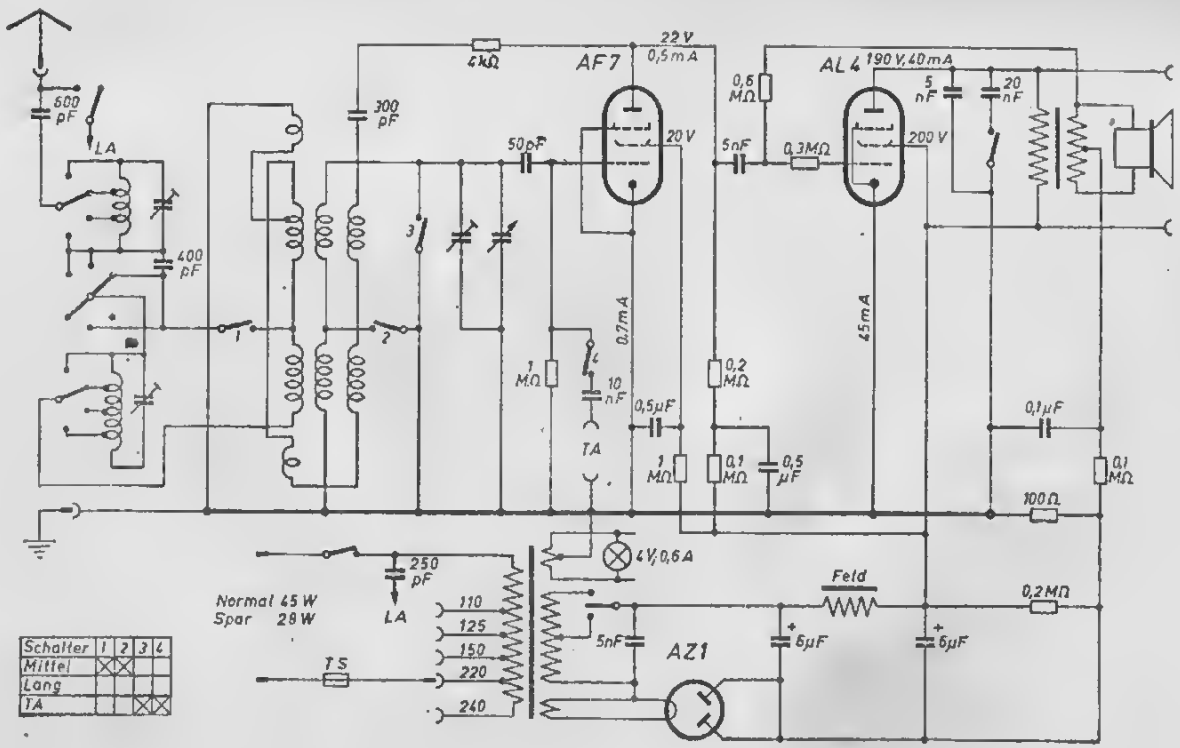
AF7
AL 4 190 V, 40 mA
AZ1
4 kΩ
22 V
0,5 mA
20 V
200 V
600 pF
LA
400 pF
300 pF
50 pF
0,7 mA
45 mA
1 MΩ
10 nF
TA
0,5 µF
0,2 MΩ
0,1 MΩ
0,5 µF
0,6 MΩ
5 nF
0,3 MΩ
5 pF
20 nF
0,1 µF
100 Ω
4 V, 0,6 A
250 pF
Normal 45 W
Spar 28 W
110
125
150
220
240
TS
5nF
6 µF
Feld
0,2 MΩ
Schalter 1 2 3 4
Mittel
Lang
TA

Telefunken T 813 GW

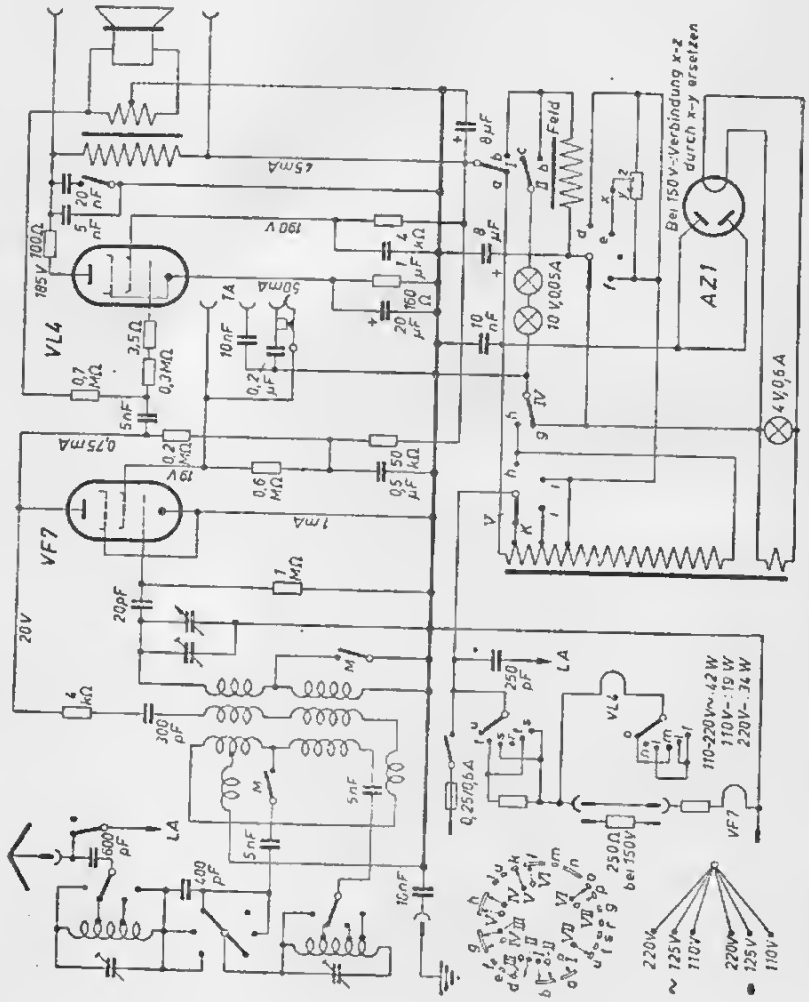

Telefunken T 787 BK / HBK

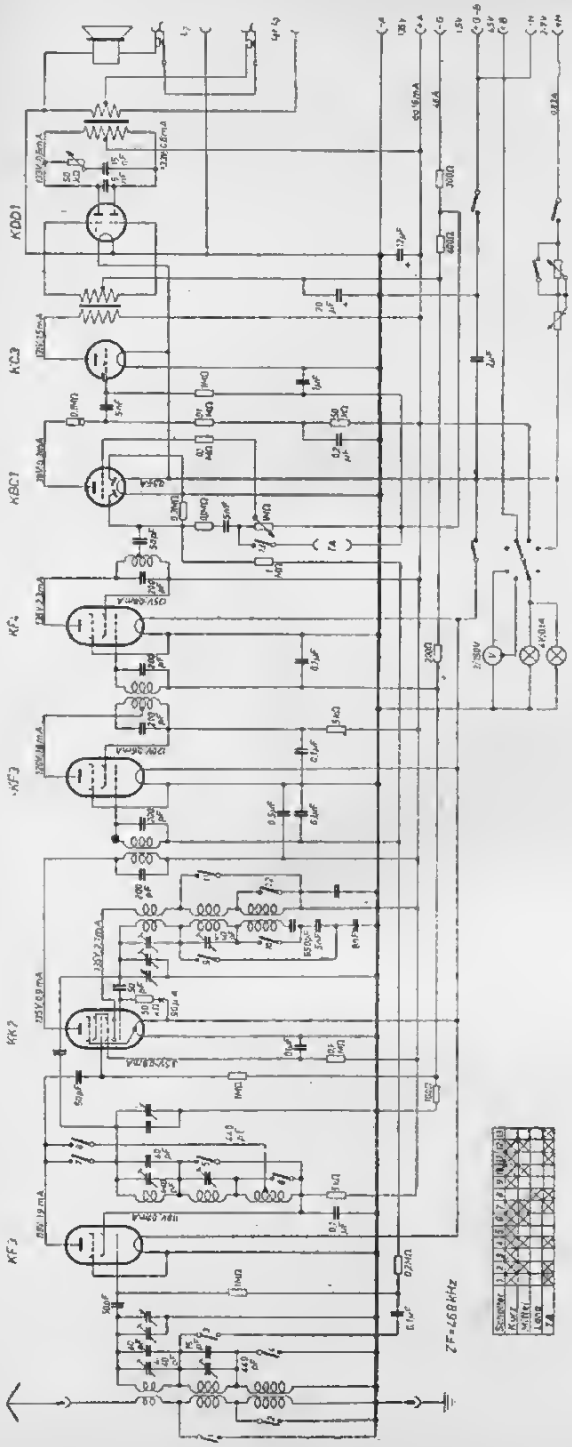

Telefunken T 777 WK Tosca

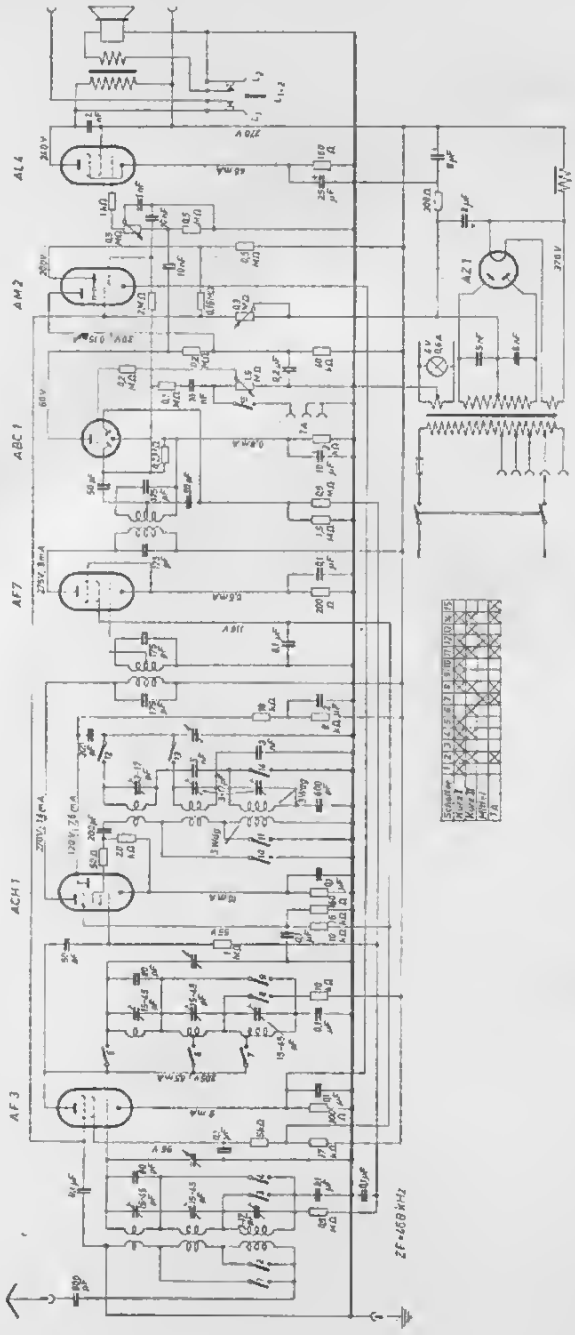

Telefunken T 776 GWK

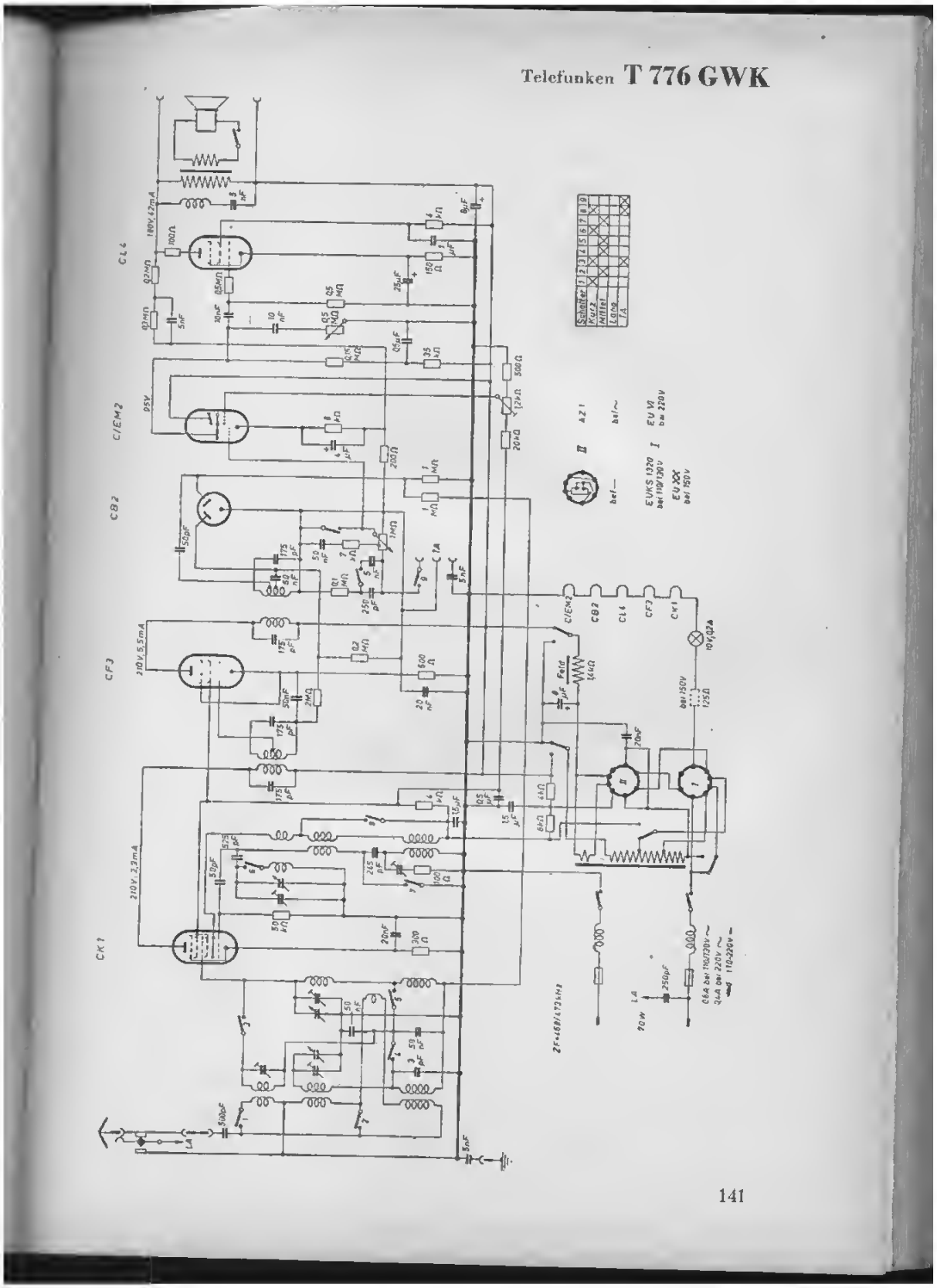

Telefunken T 776 WK

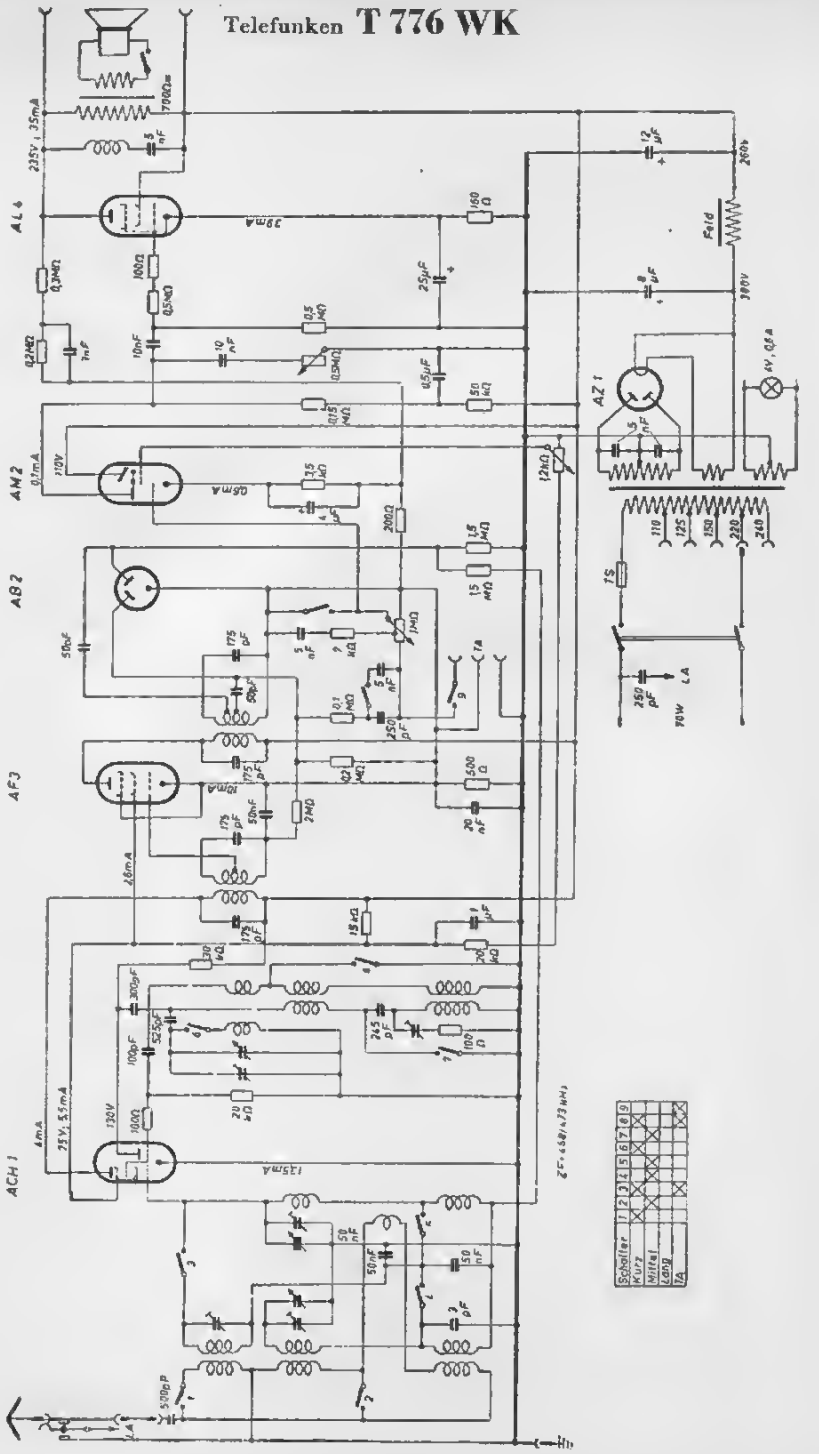

Telefunken **D 770 WKK**

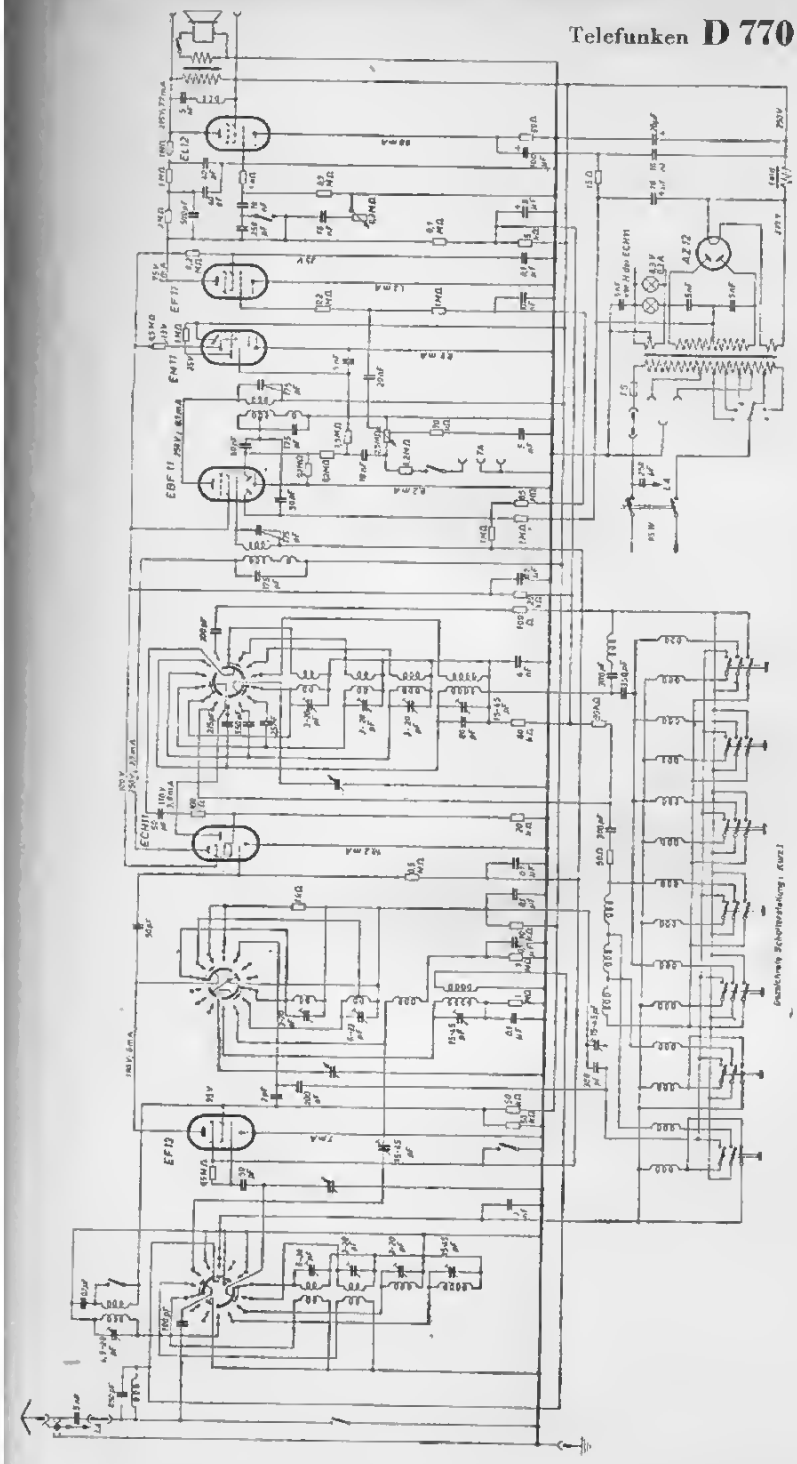

Telefunken T 766 GW

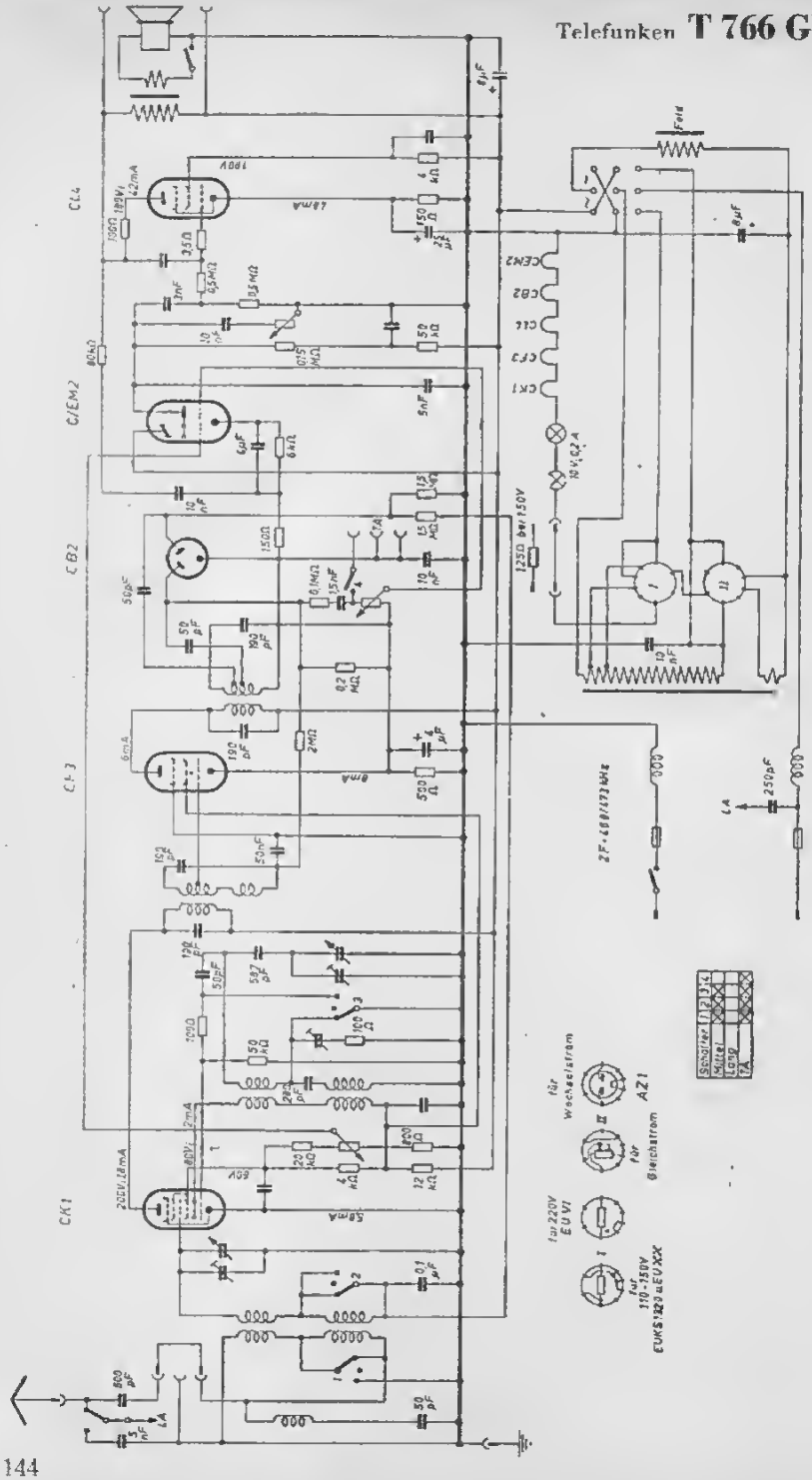

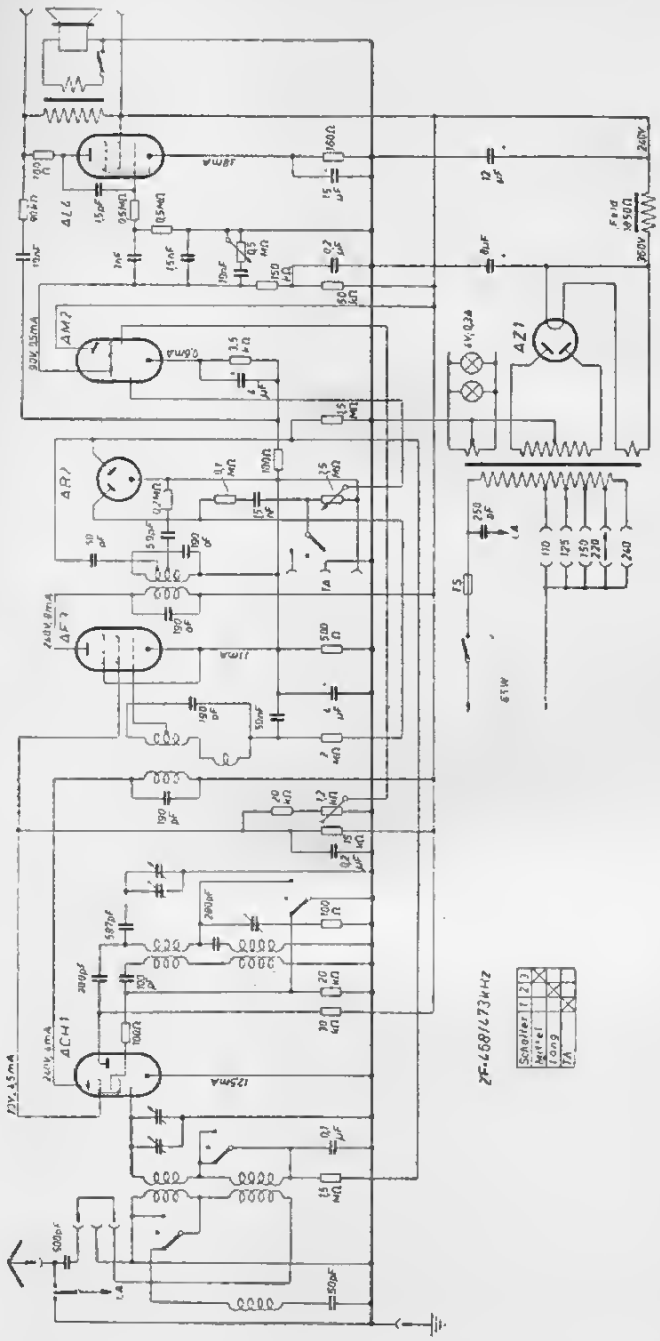
AL4
AM2
AR2
AF3
ACH1
AZ1
Feld 3850Ω
240V
360V
110
125
150
220
240
Schalter
Mittel
Lang
TA

Telefunken **D 760 WK**

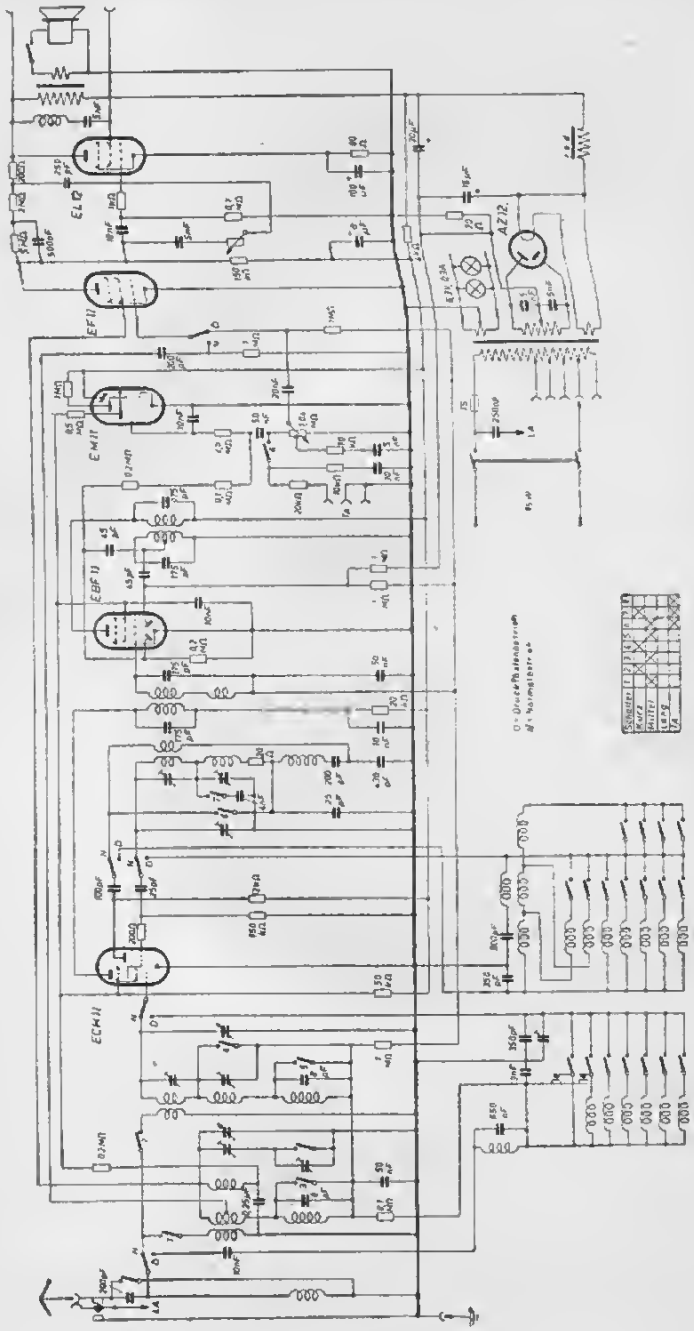

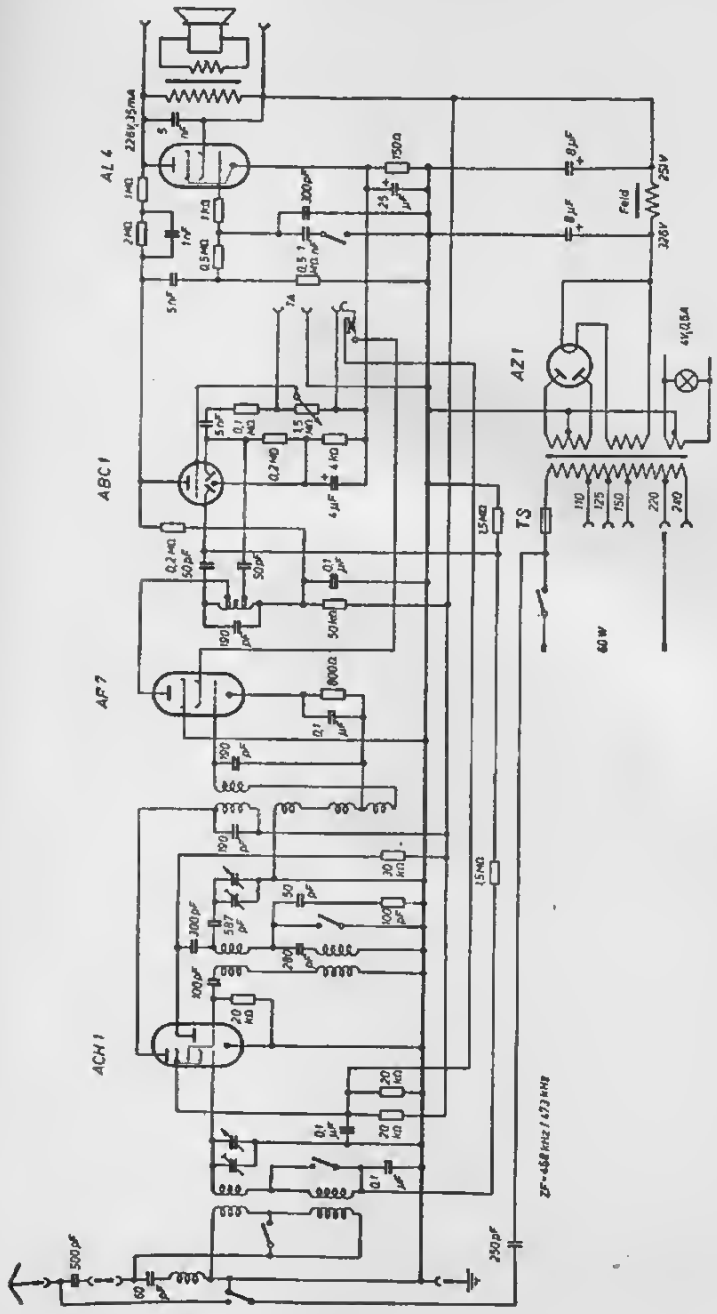
AL 4
ABC 1
AF 7
ACH 1
AZ 1
TS
Feld
60 W
ZF = 468 kHz / 472 kHz

Telefunken T 755 GW Markstein-Super

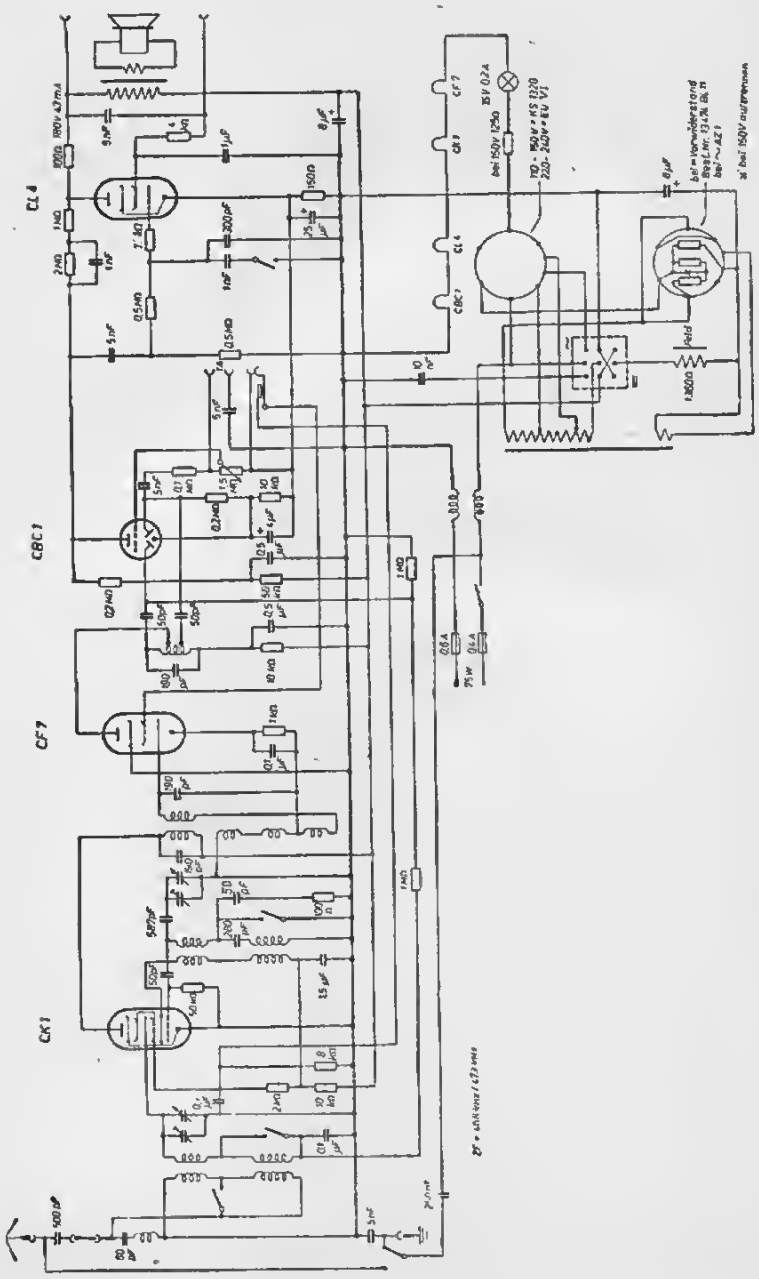

Telefunken **D 750 WK**

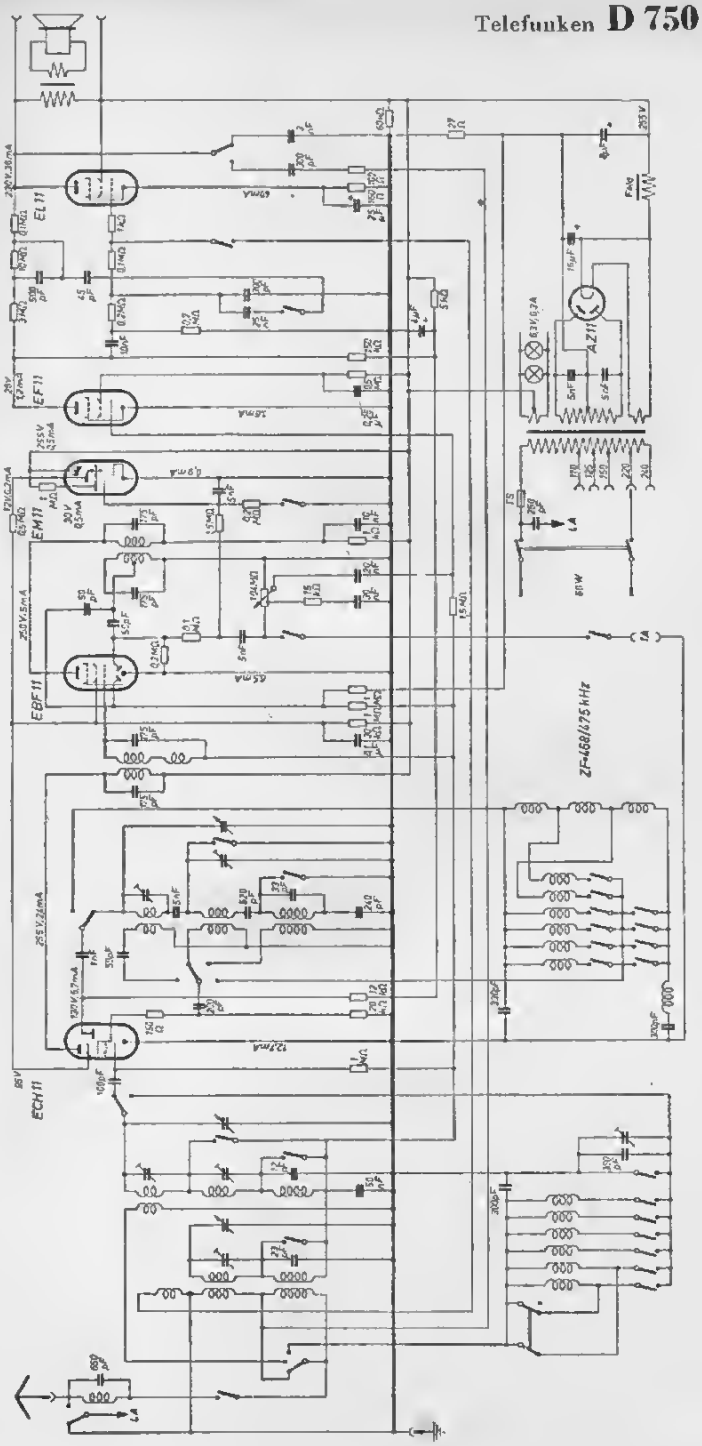

Telefunken D 750 GWK

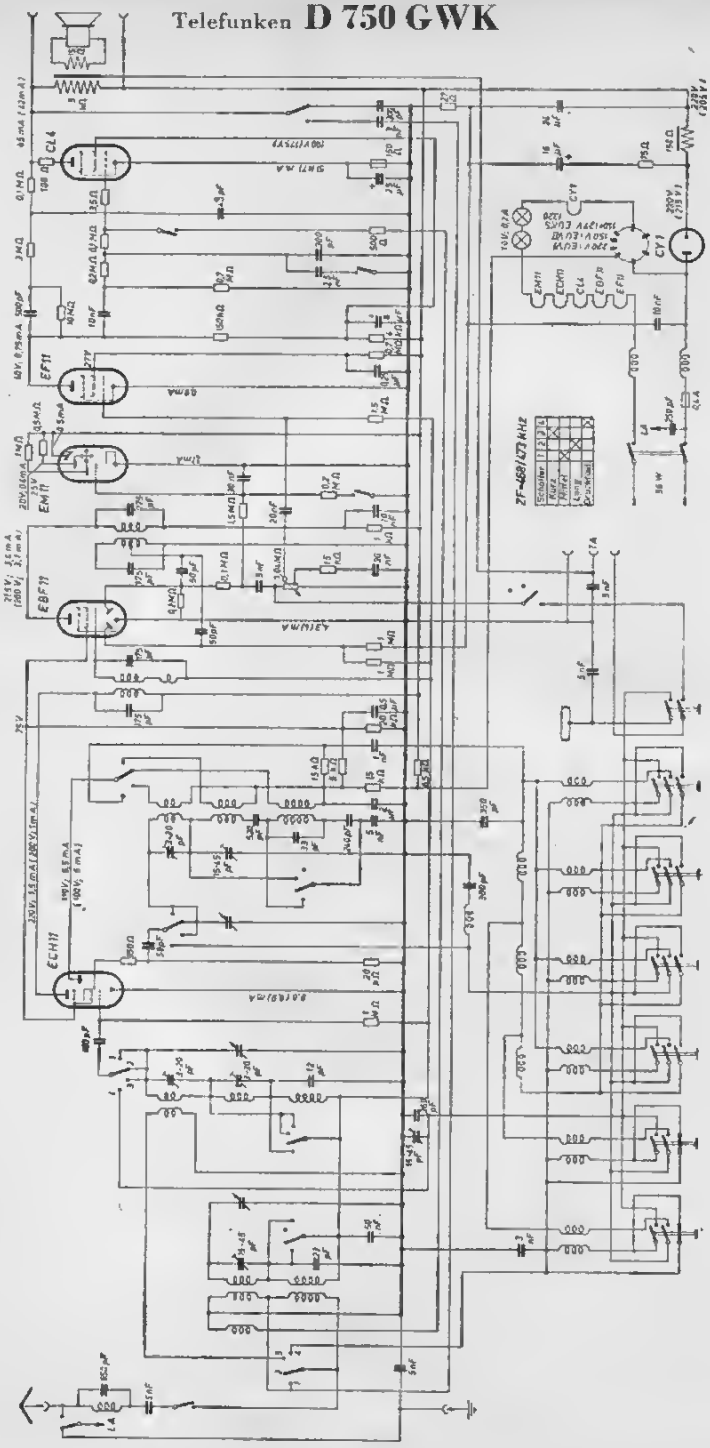

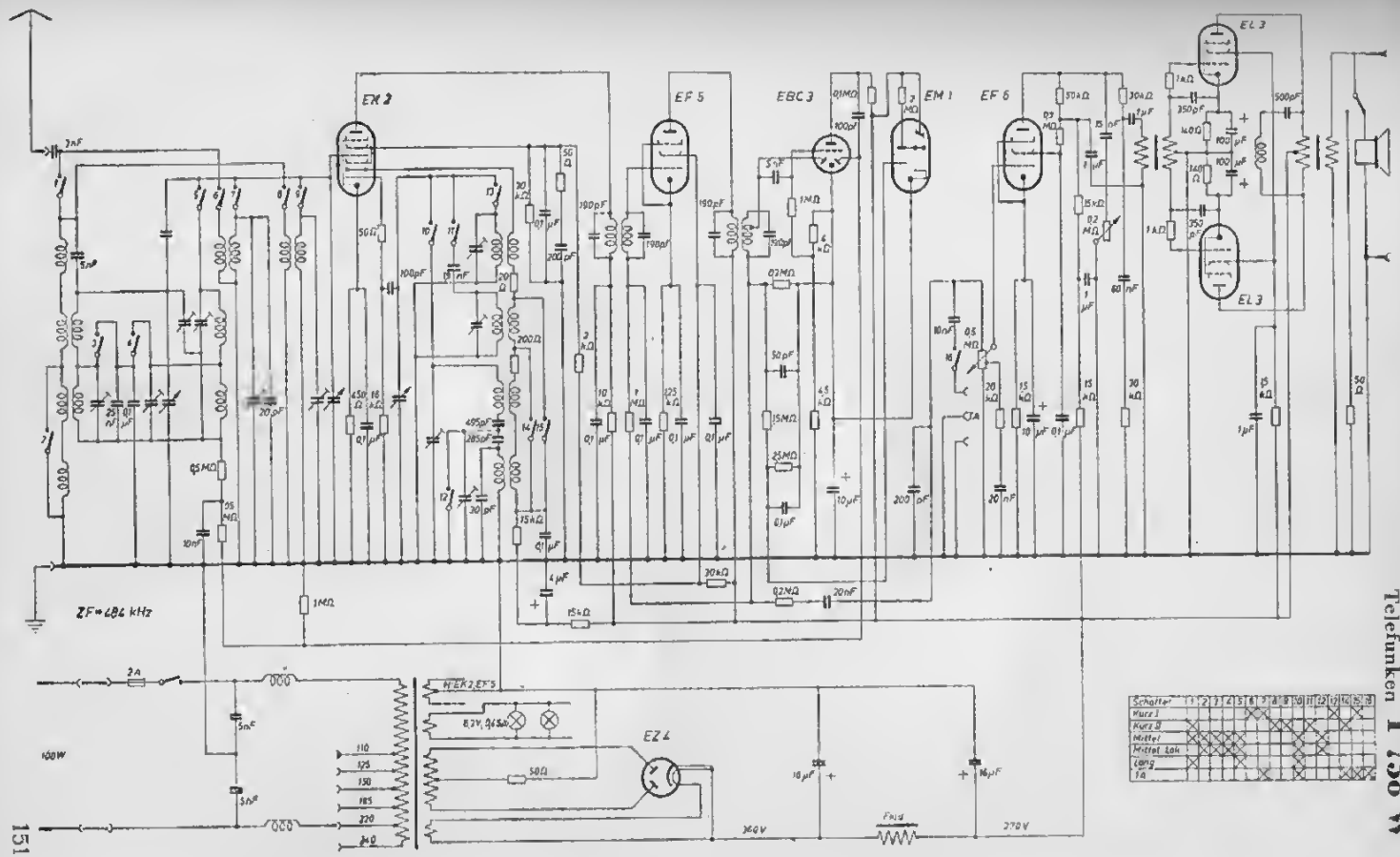

Telefunken **T 738 W**

Telefunken **T 738 U**

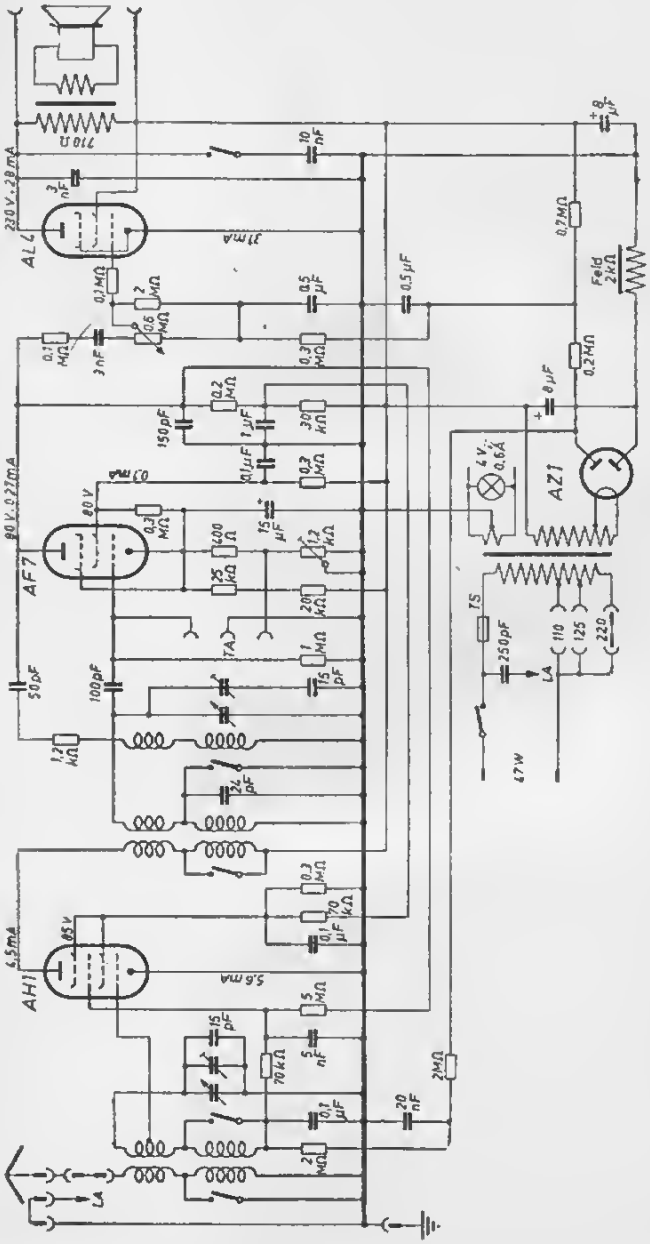
AL4
AF7
AH1
AZ1
230 V · 28 mA
80 V · 0,27 mA
4,5 mA
710 Ω
31 mA
5,6 mA
Feld 2 kΩ
TS
TA
LA
47 W
250 pF
110
125
220

Telefunken **T 713 W / WS**

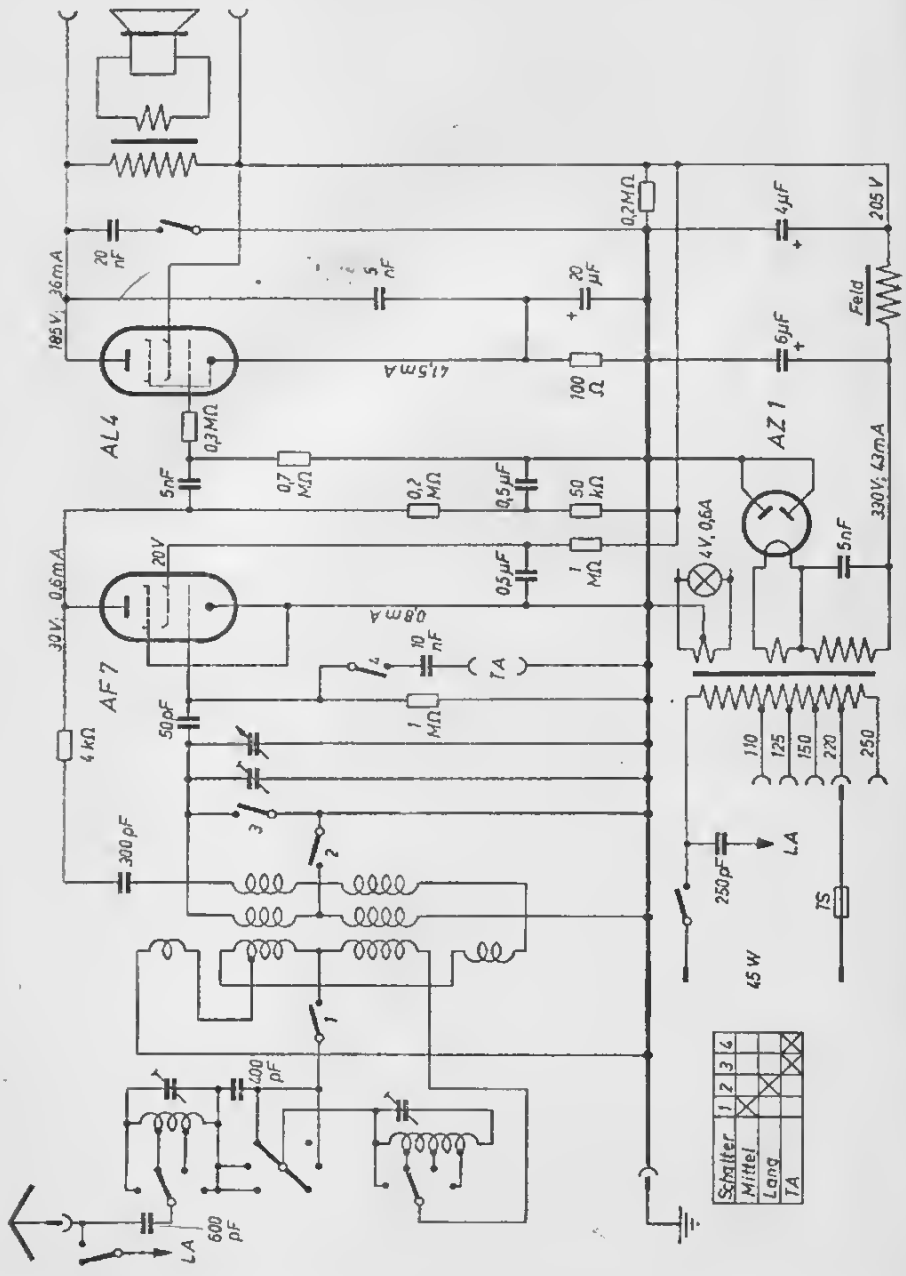

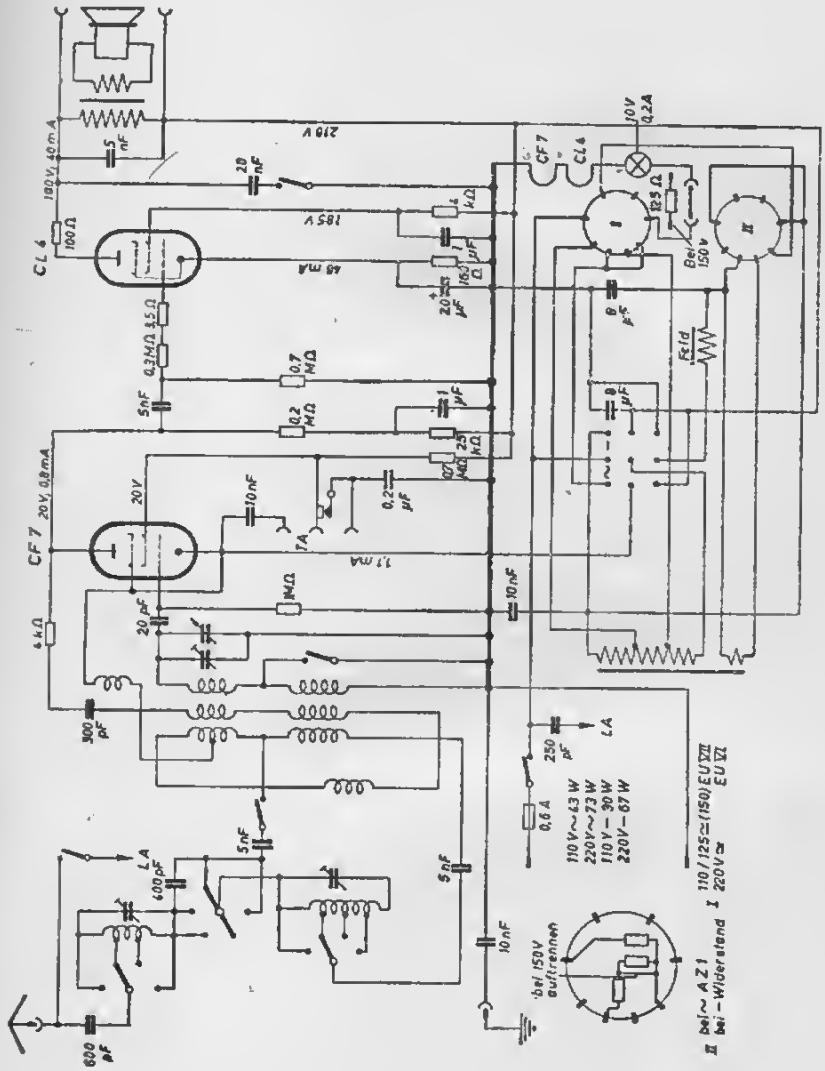
CL 4
CF 7
CL 4
CF 7
LA
LA
TA
Feld
Bei 150 V
bei 150 V auftrennen
110 V ~ 43 W
220 V ~ 73 W
110 V – 30 W
220 V – 67 W
II bei ~ AZ 1
bei – Widerstand
I 110/125 ≃ (150) EU VII
220 V ≃ EU VI

Telefunken **D 707 WKK**

Telefunken T 686 WK

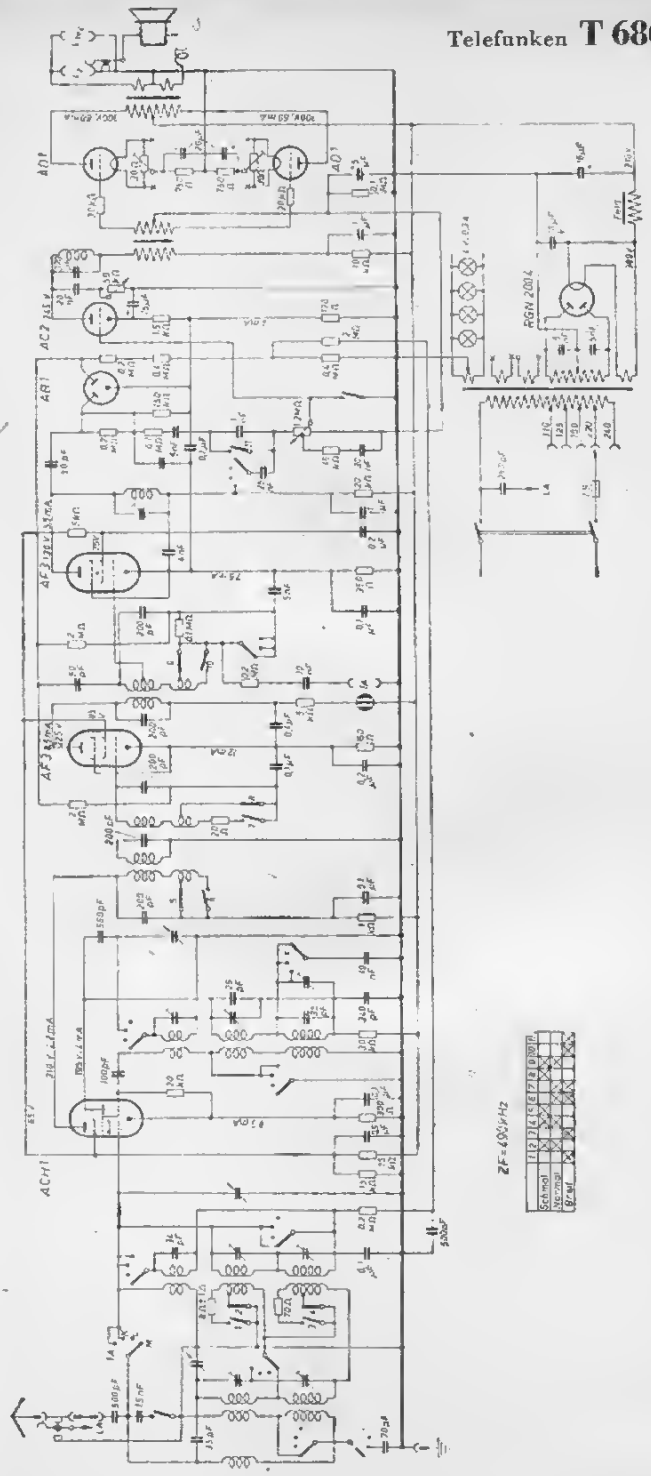

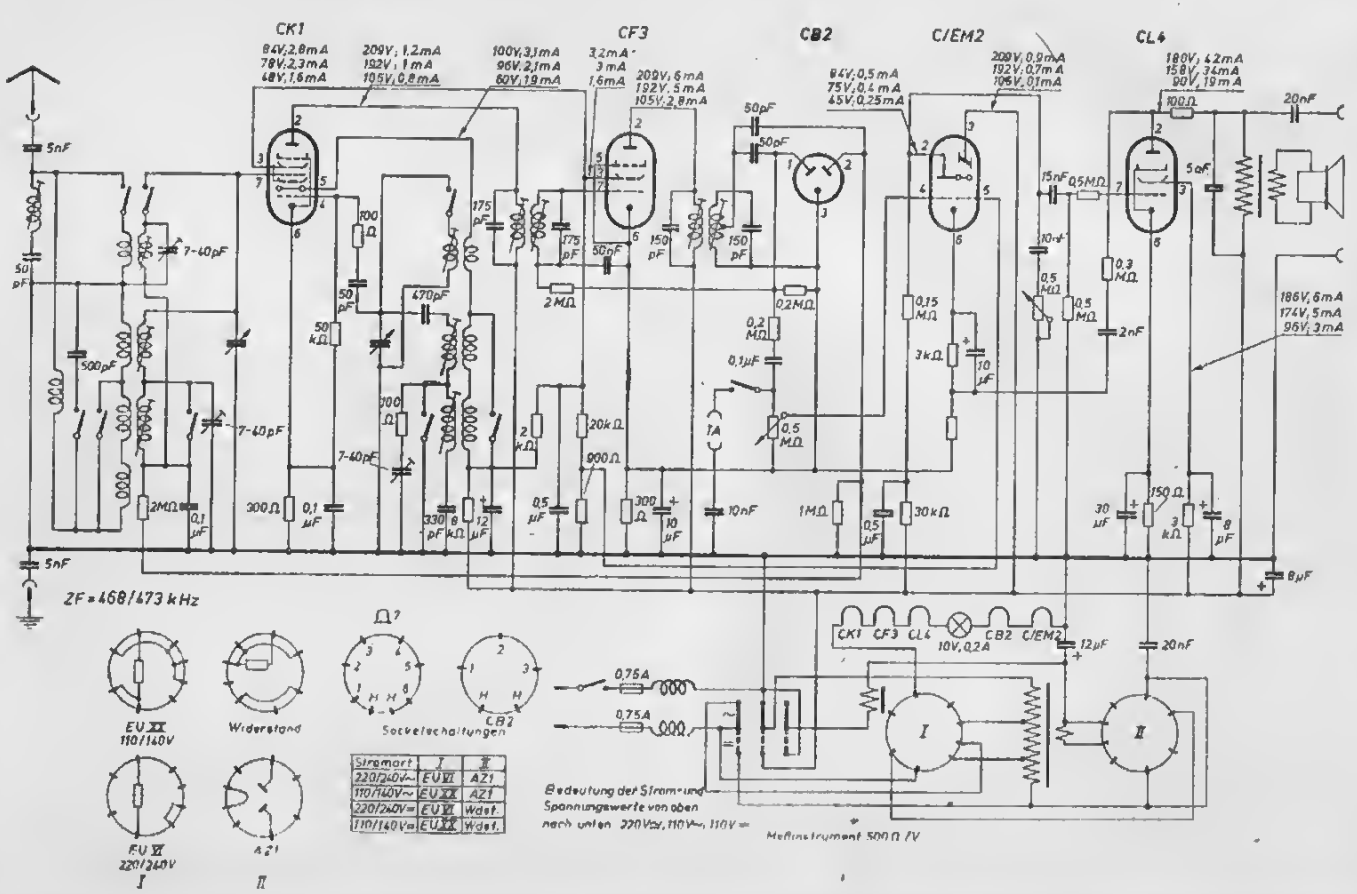

Stromart	I	II
220/240V~	EU VI	AZ1
110/140V~	EU XX	AZ1
220/240V=	EU VI	Wdst.
110/140V=	EU XX	Wdst.

Telefunken **T 664 WK**

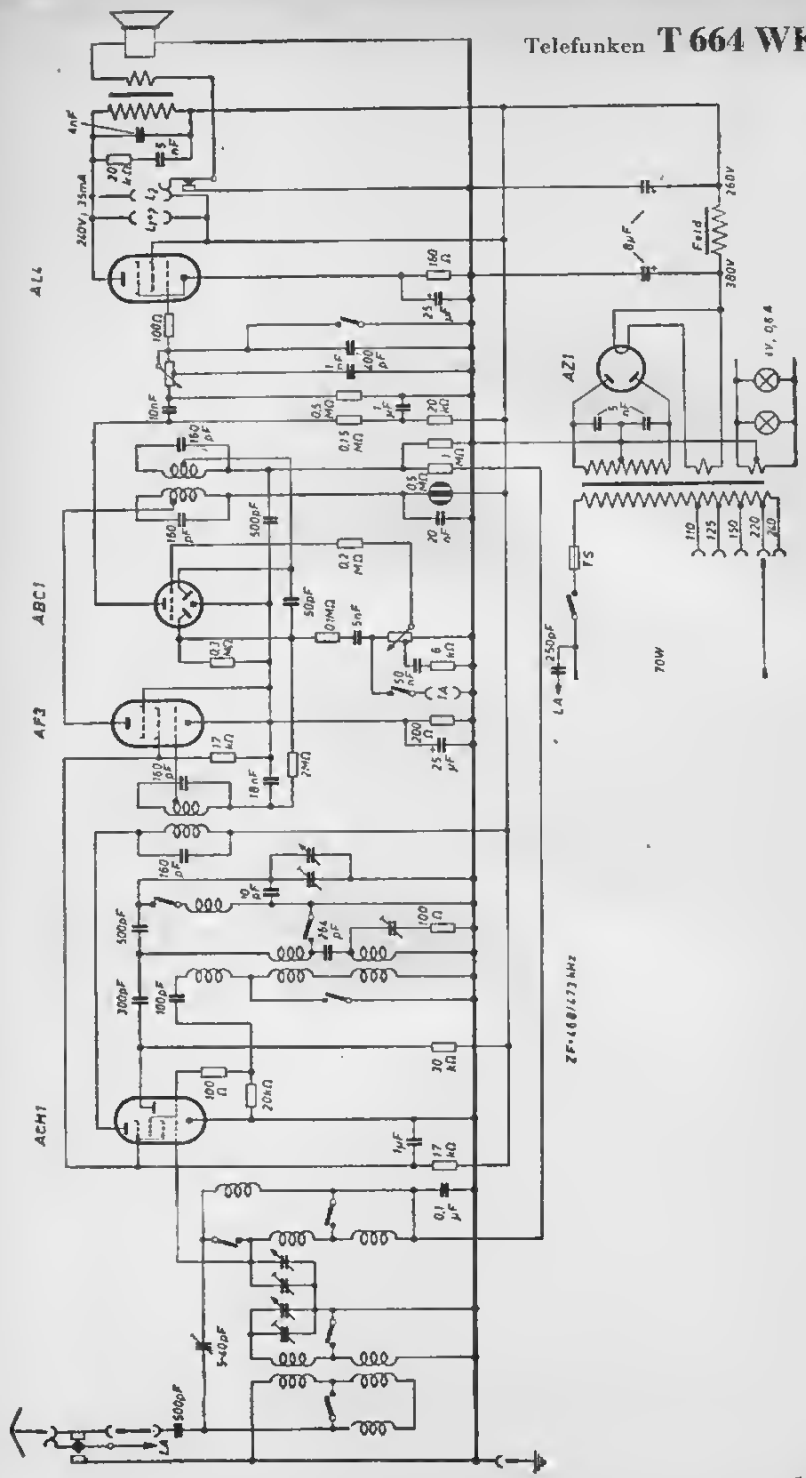

Telefunken T 664 GWK

Telefunken T 660 WLK

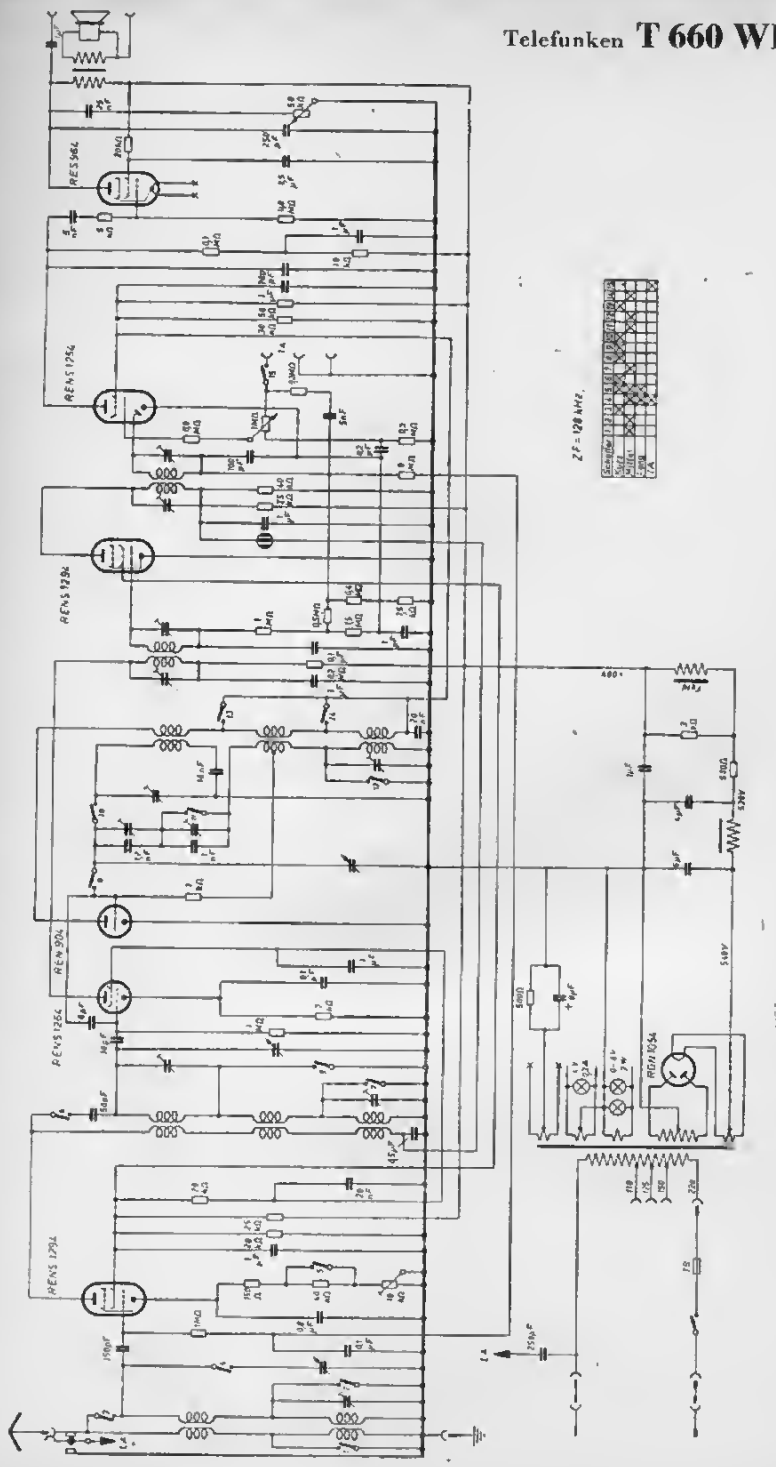

Telefunken T 660 GL/o

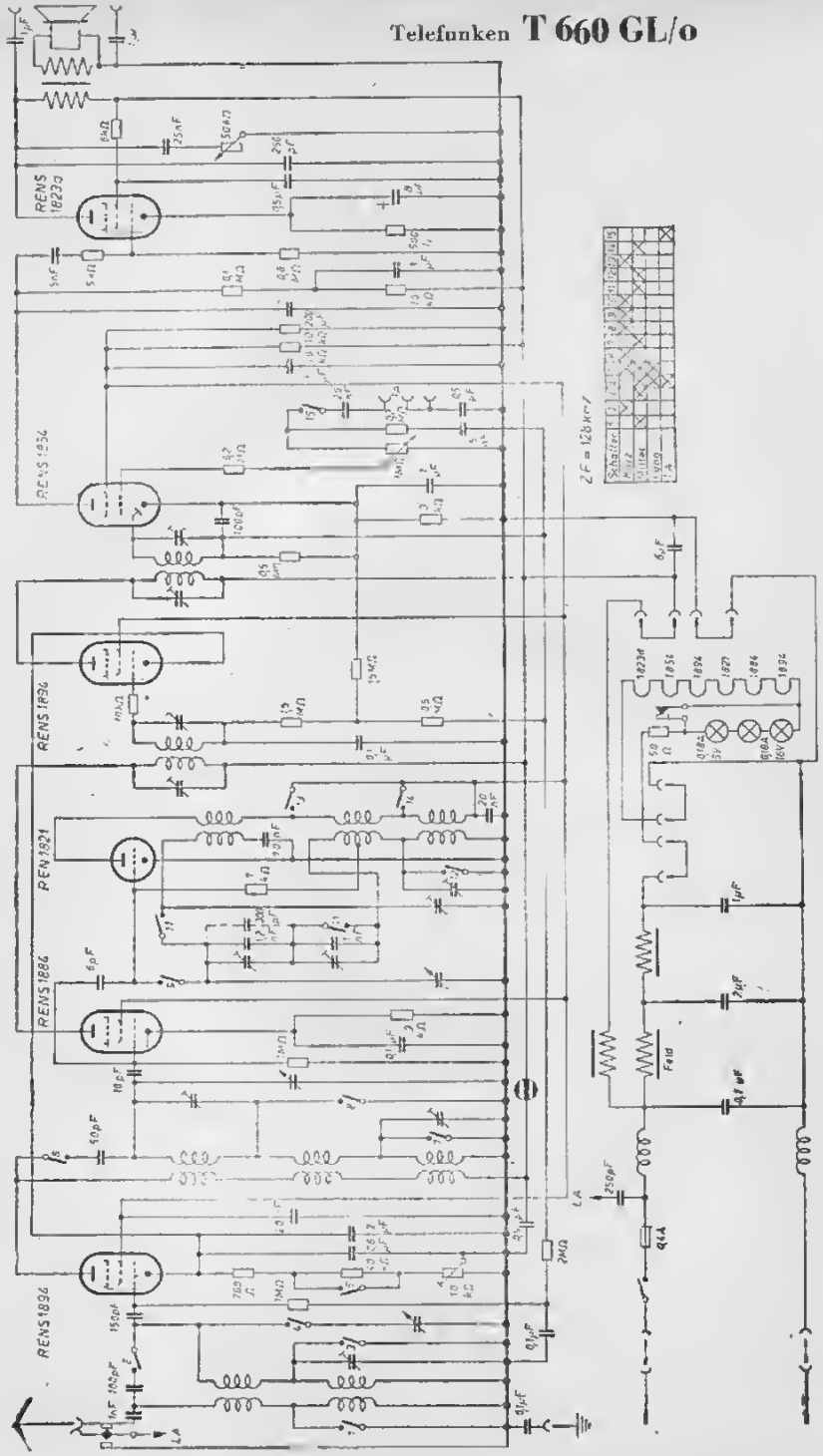

Telefunken **T 659 WLK Ocean**

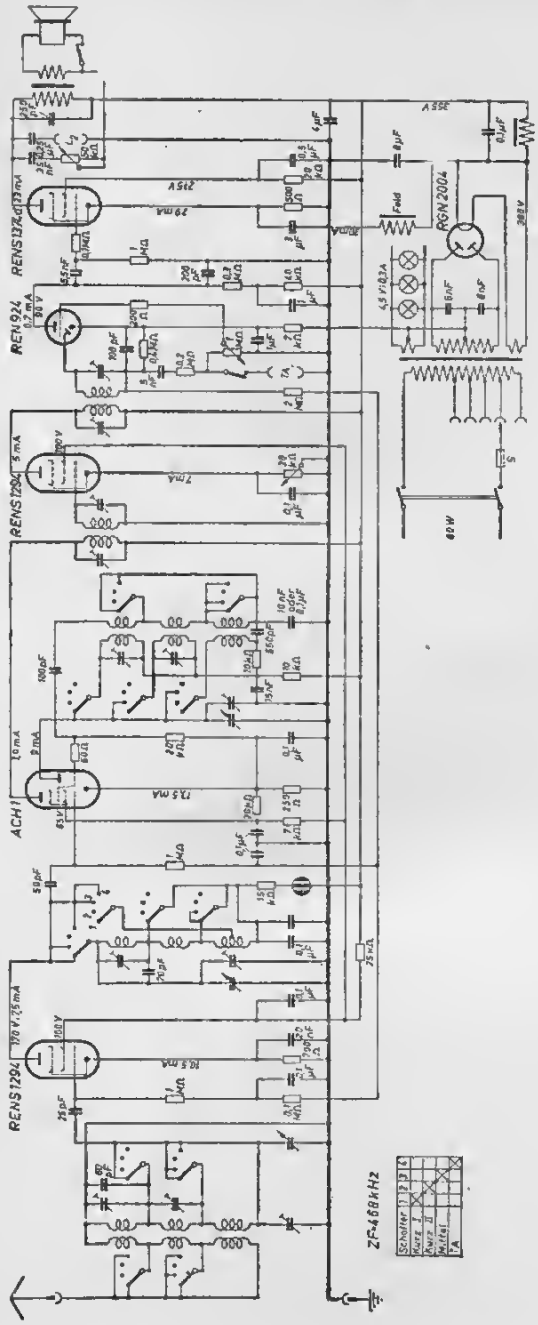

Telefunken T 658 BLK

(linke Seite des Schaltbildes)

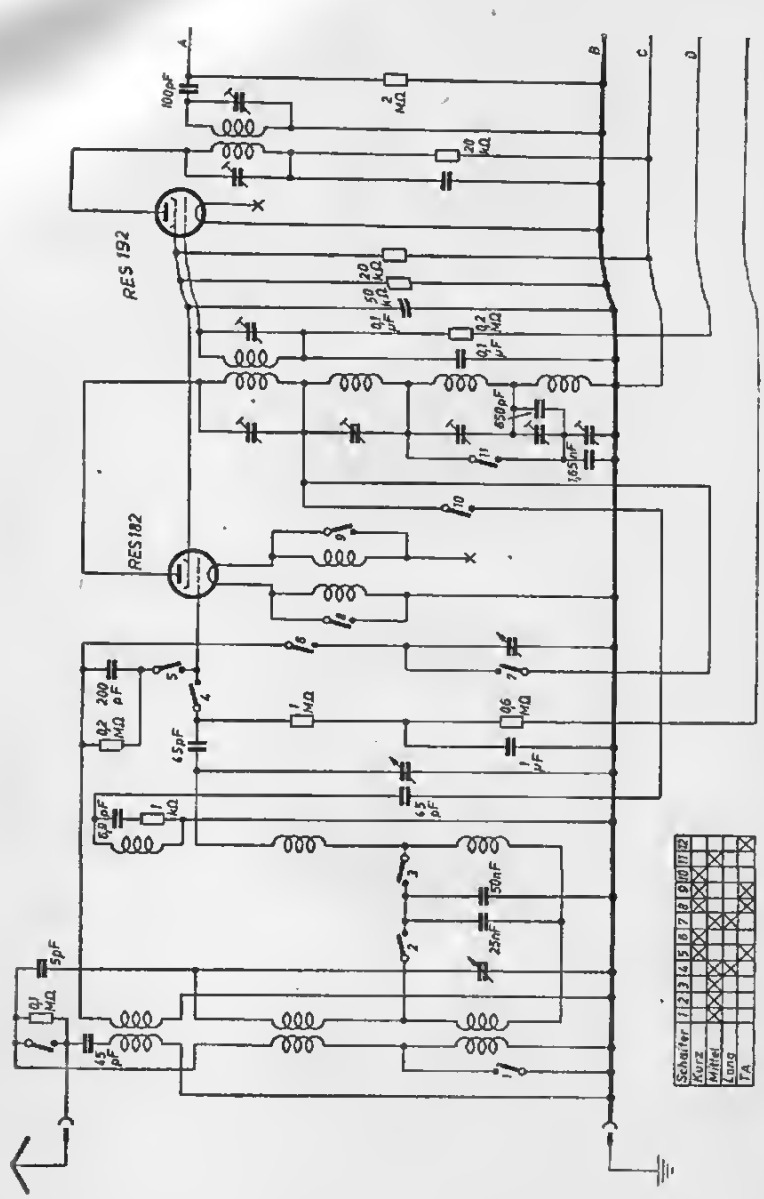

Telefunken **T 658 BLK**
(rechte Seite des Schaltbildes)

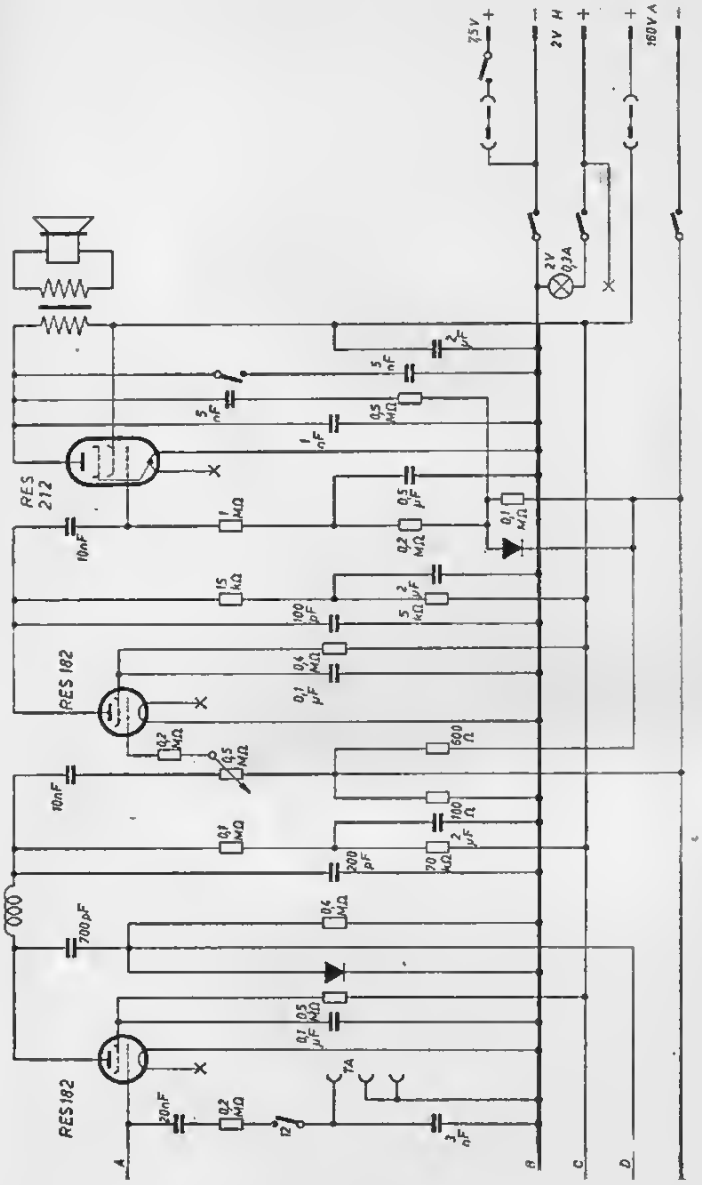

Telefunken T 656 WLK Deutschland

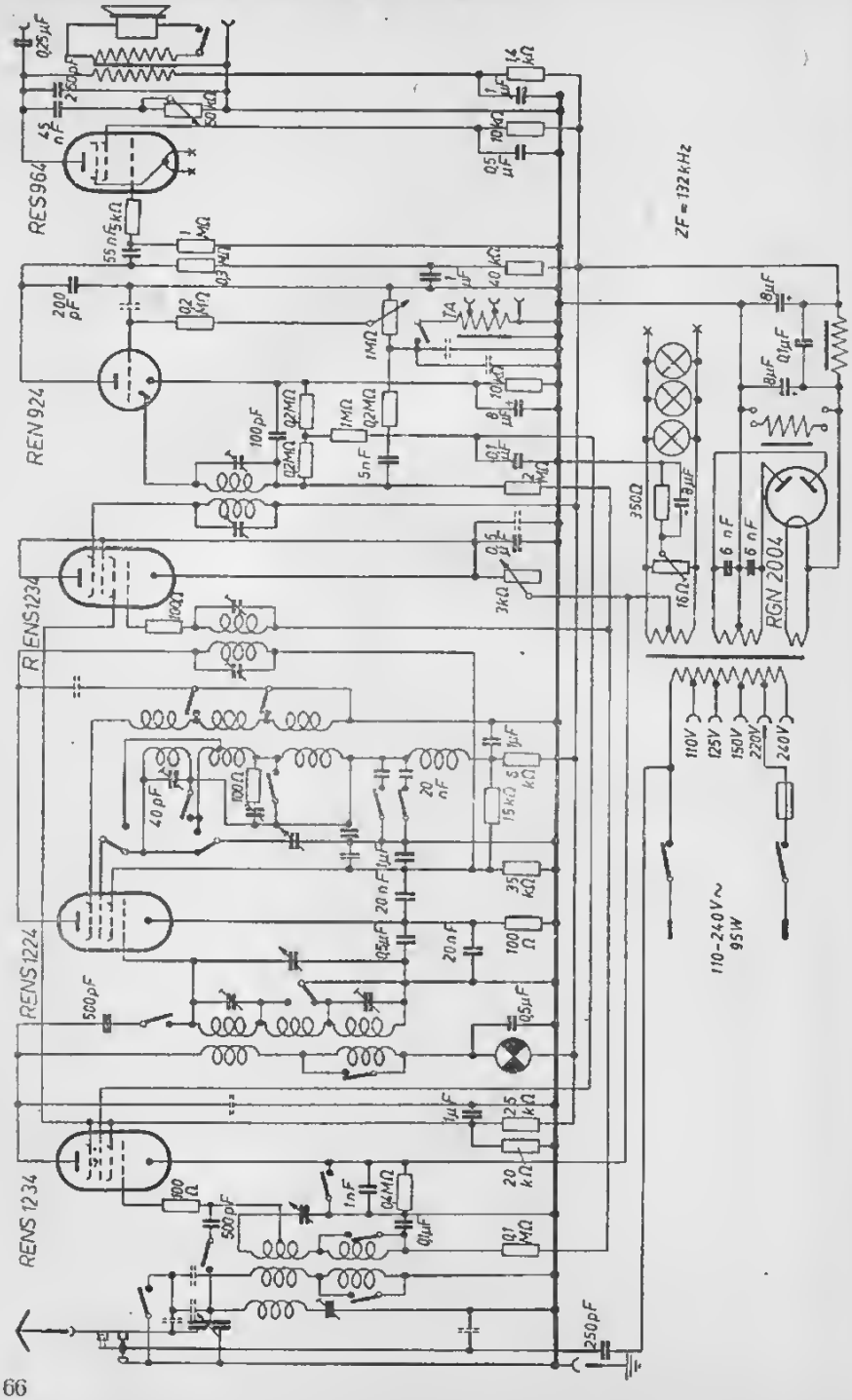

Telefunken **T 656 GLK Deutschland**

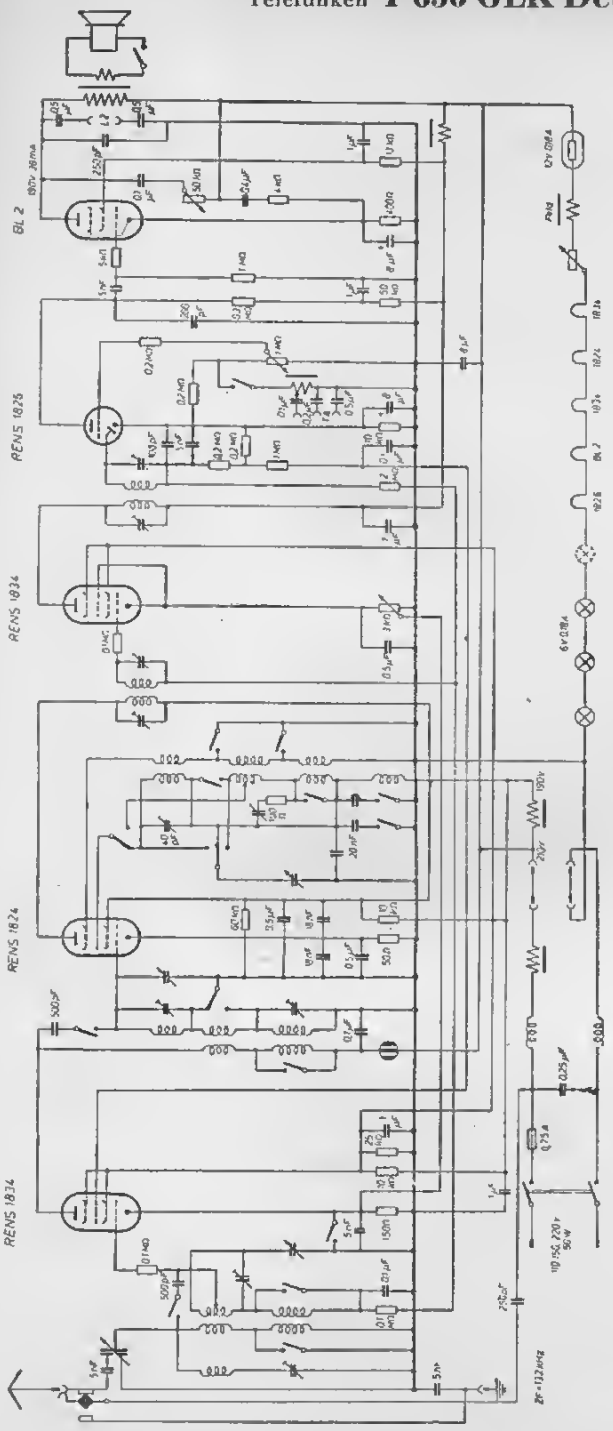

Telefunken **T 655 Autosuper**

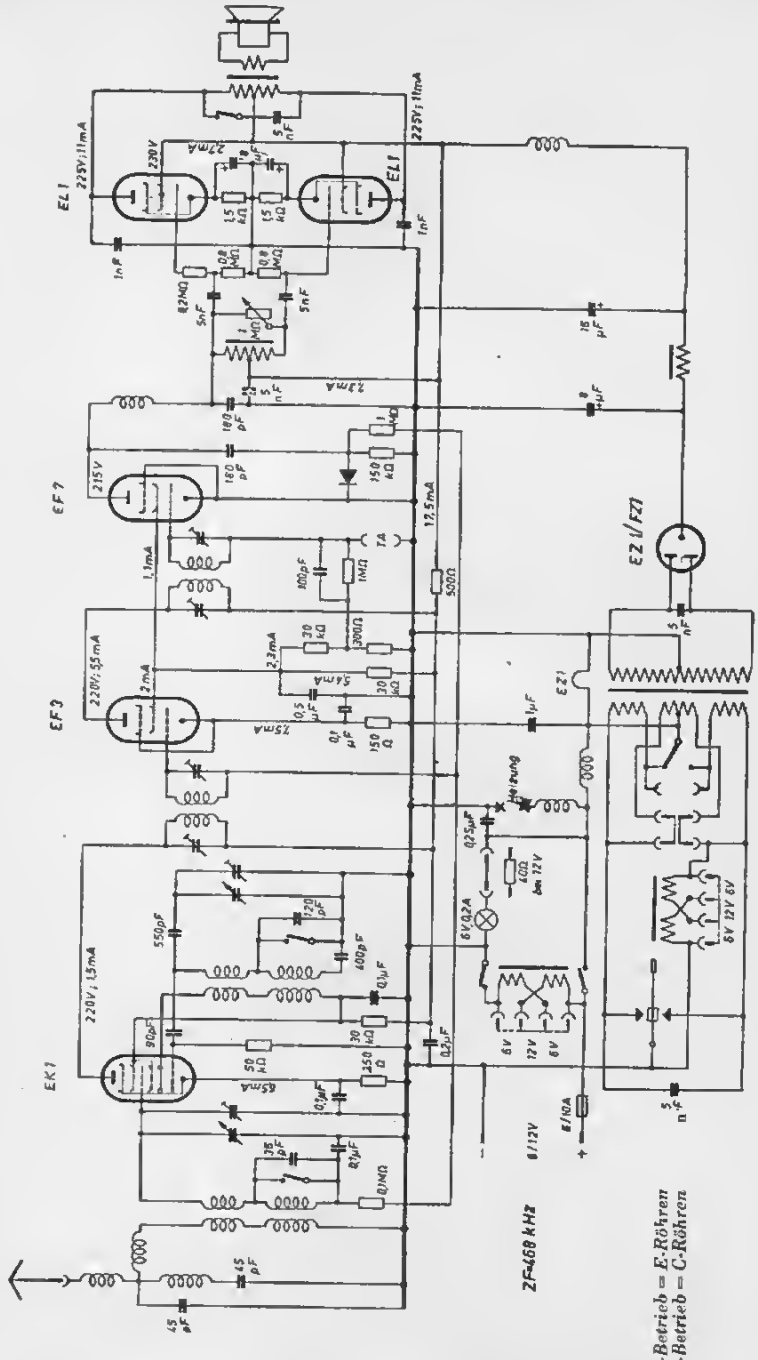

Telefunken T 654/653 WLK Bayreuth

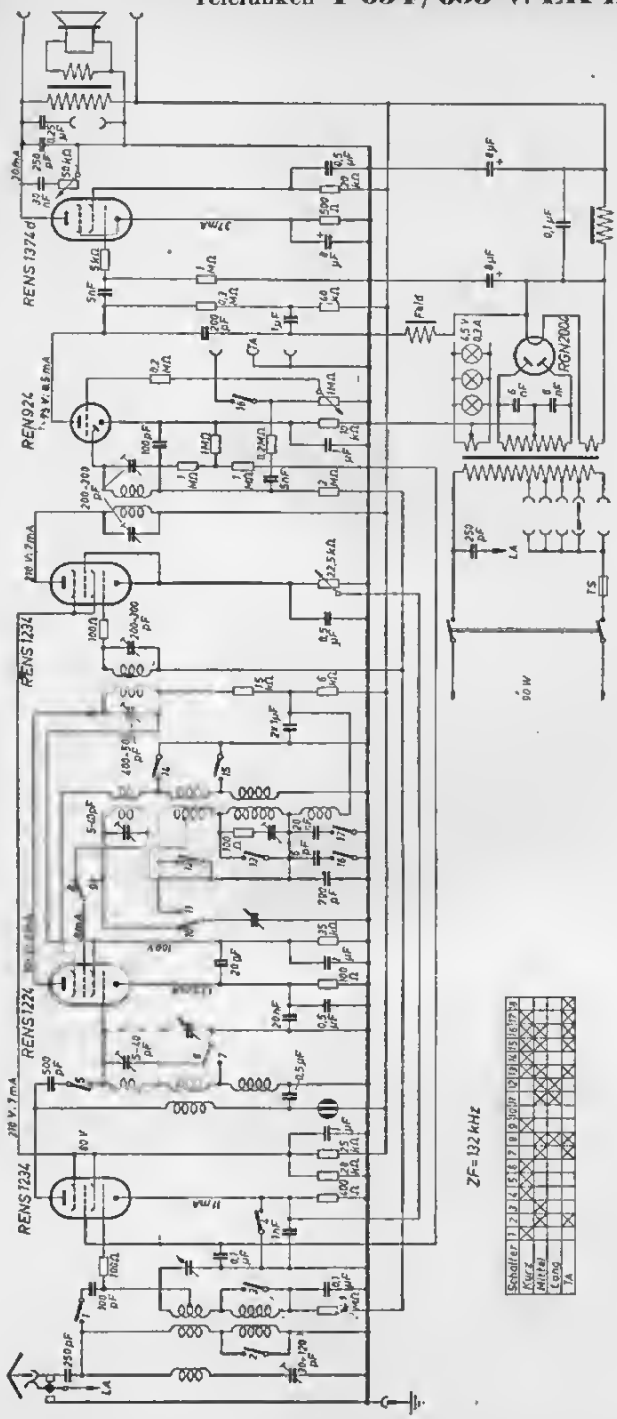

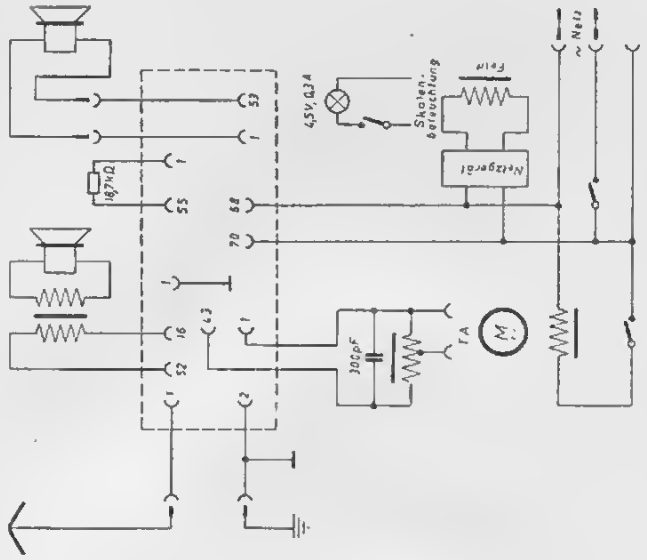
4,5 V; 0,3 A
Skalen-beleuchtung
Netzgerät
~ Netz
187 kΩ
300 pF
1 A

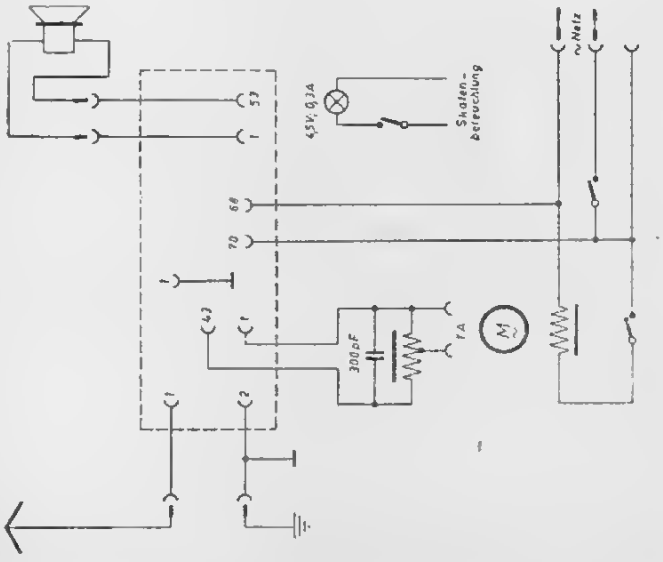
4,5 V; 0,3 A
Skalen-beleuchtung
~ Netz
300 pF
1 A

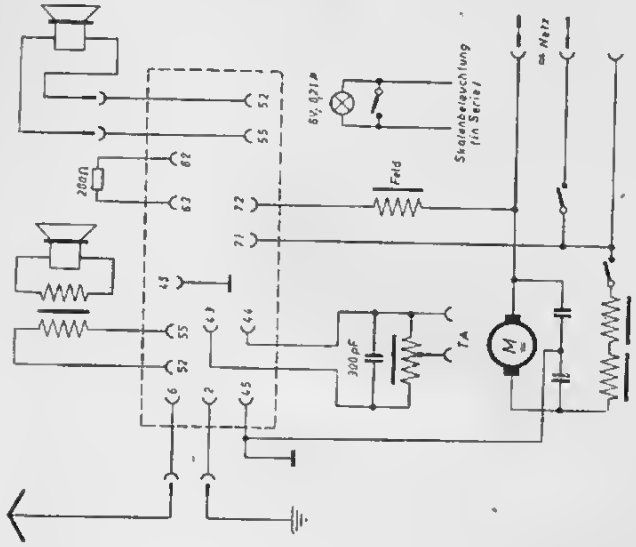
Skalenbeleuchtung (in Serie)
Feld
300pF
TA
Netz

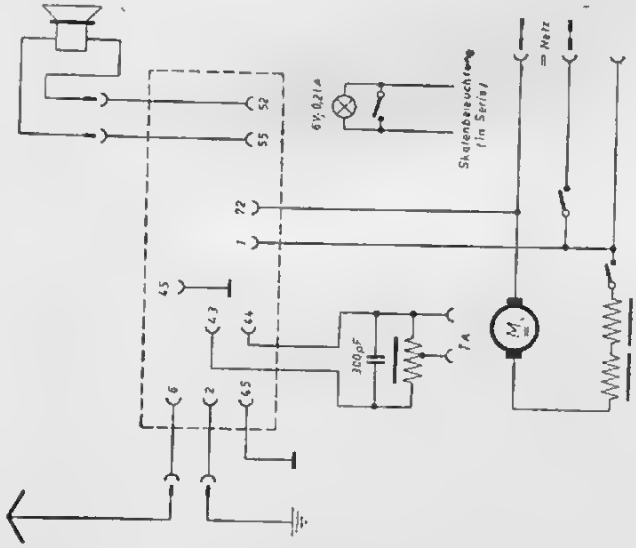
Skalenbeleuchtung (in Serie)
300pF
TA
Netz

Telefunken T 654/653 GLK Bayreuth

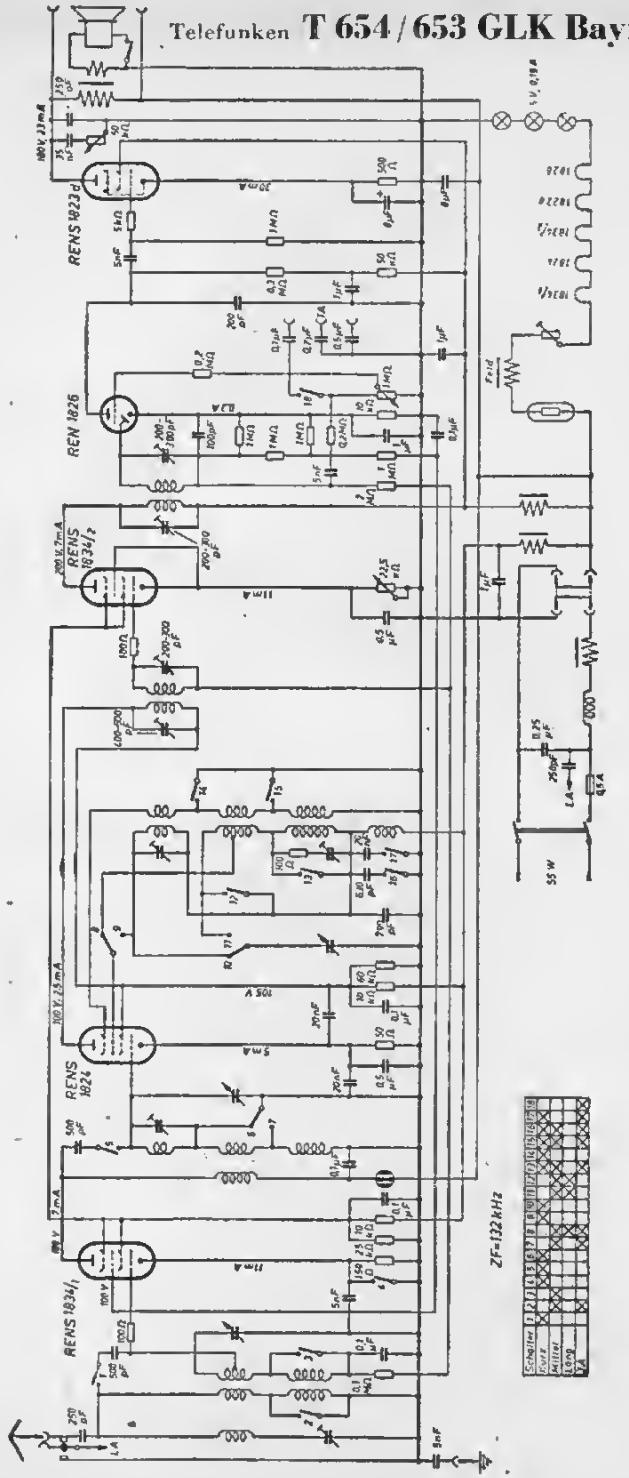

Telefunken T 653 WL/WS Bayreuth

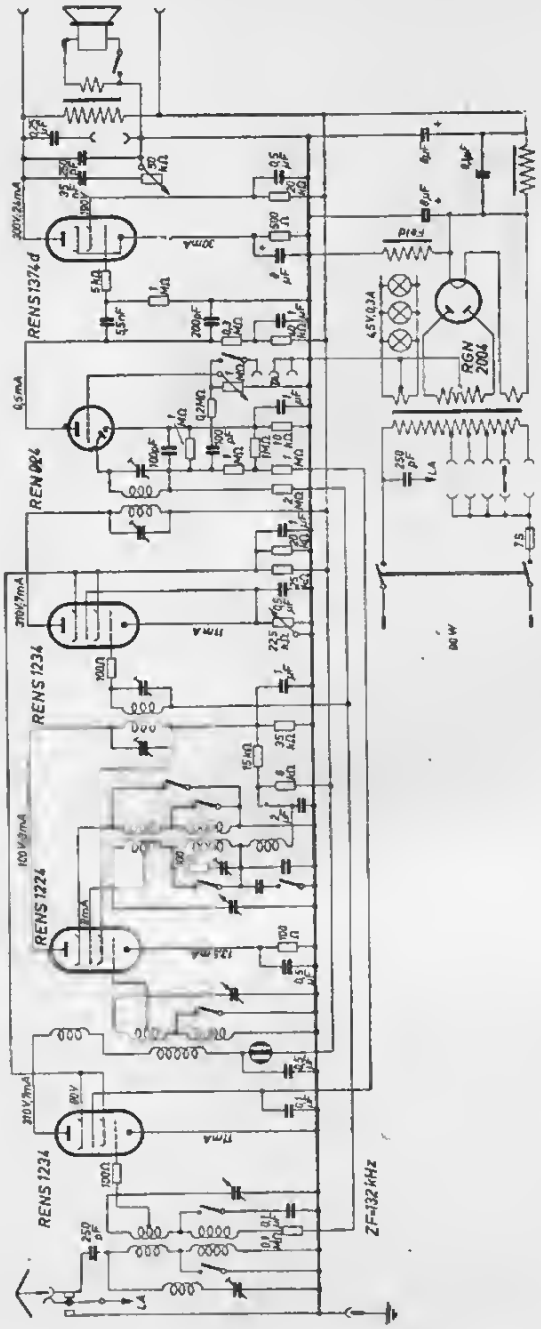

Telefunken T 653 GL Bayreuth

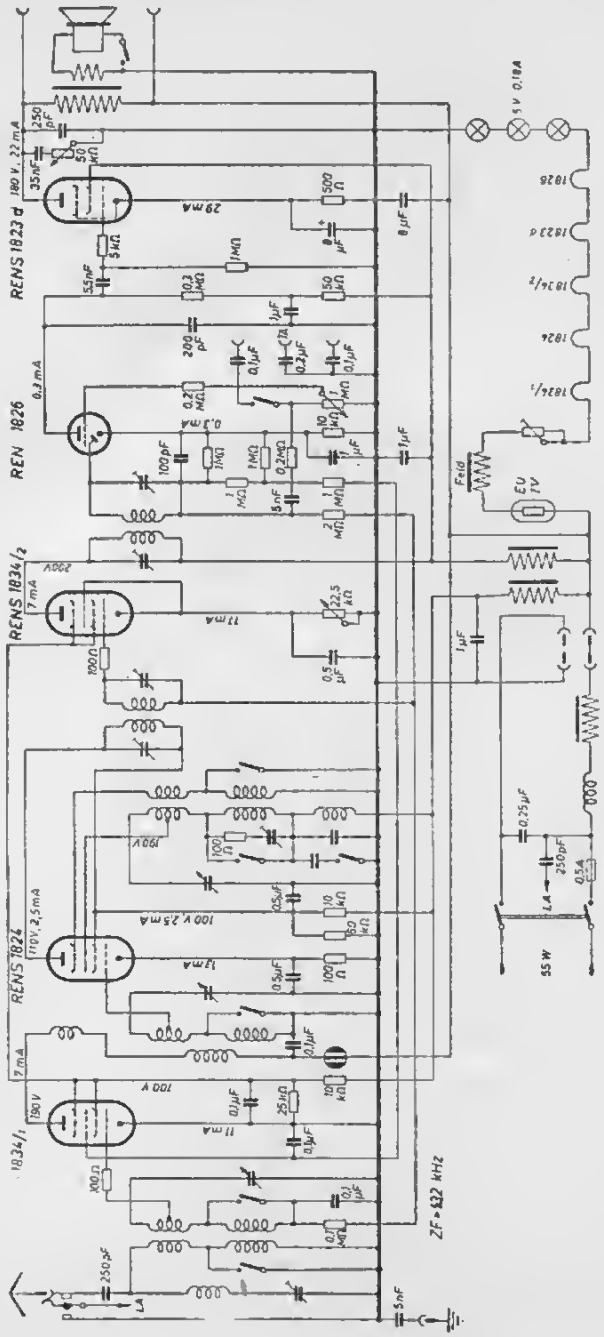

Telefunken **T 650 / 651 WL**

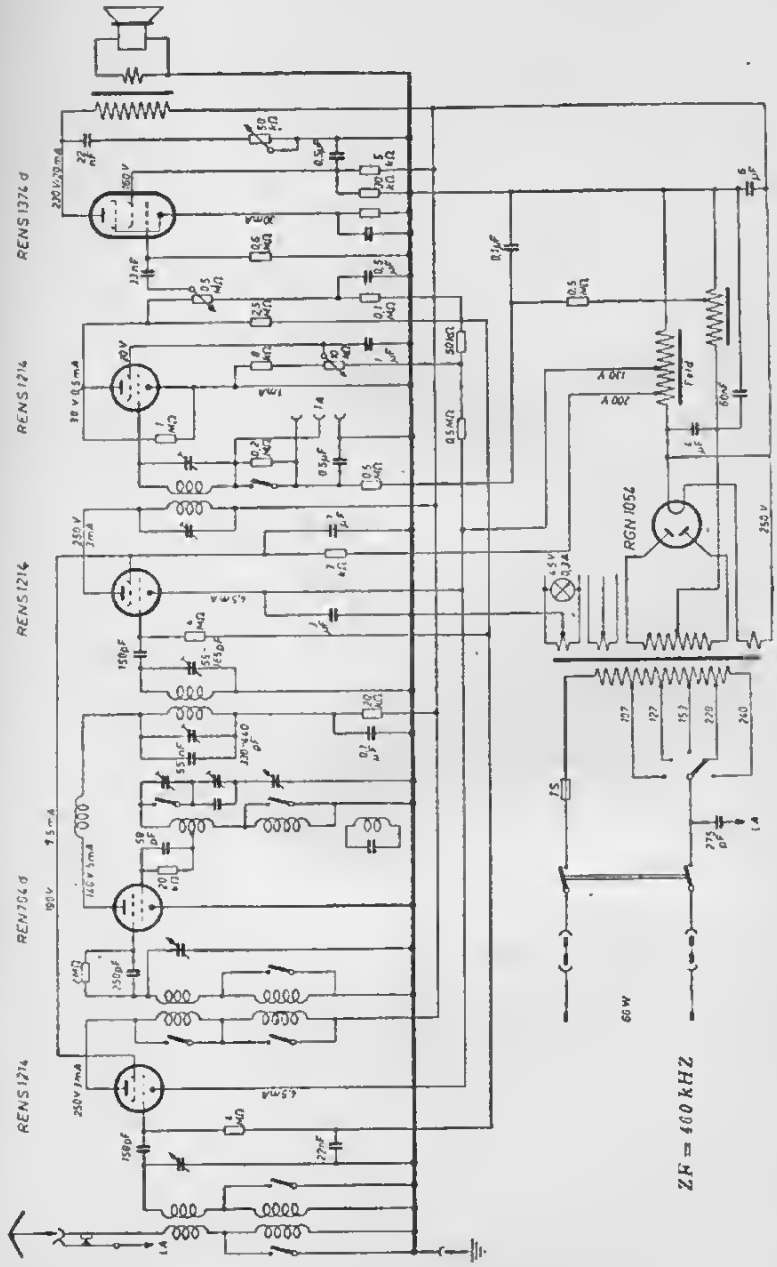

Telefunken **T 650 / 651 GL**

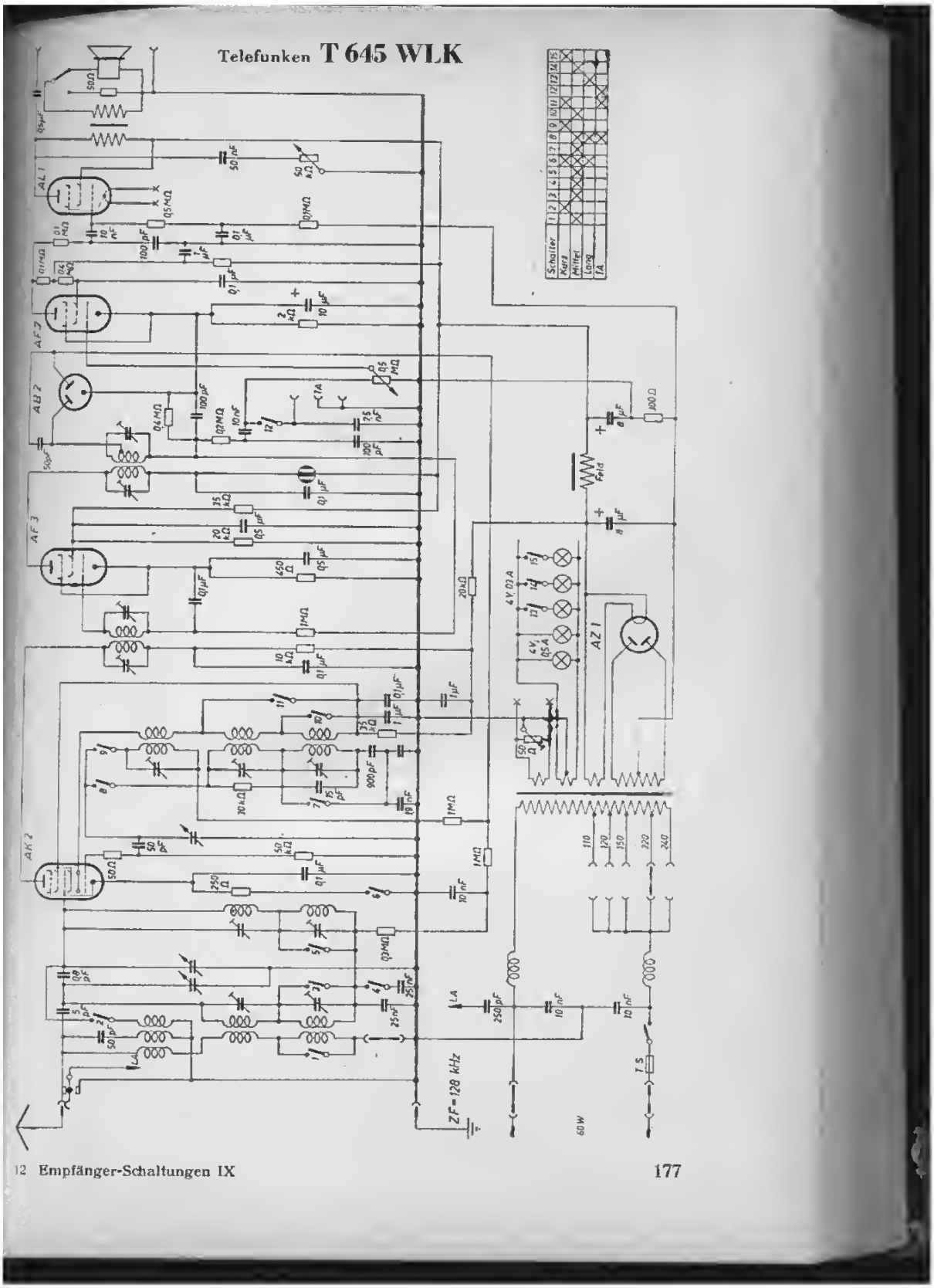
Telefunken T 645 WLK
Schalter
Kurz
Mittel
Lang
UA
AL 1
AF 2
AB 2
AF 3
AK 2
AZ 1
4 V 03 A
4 V 05 A
ZF = 128 kHz
60 W

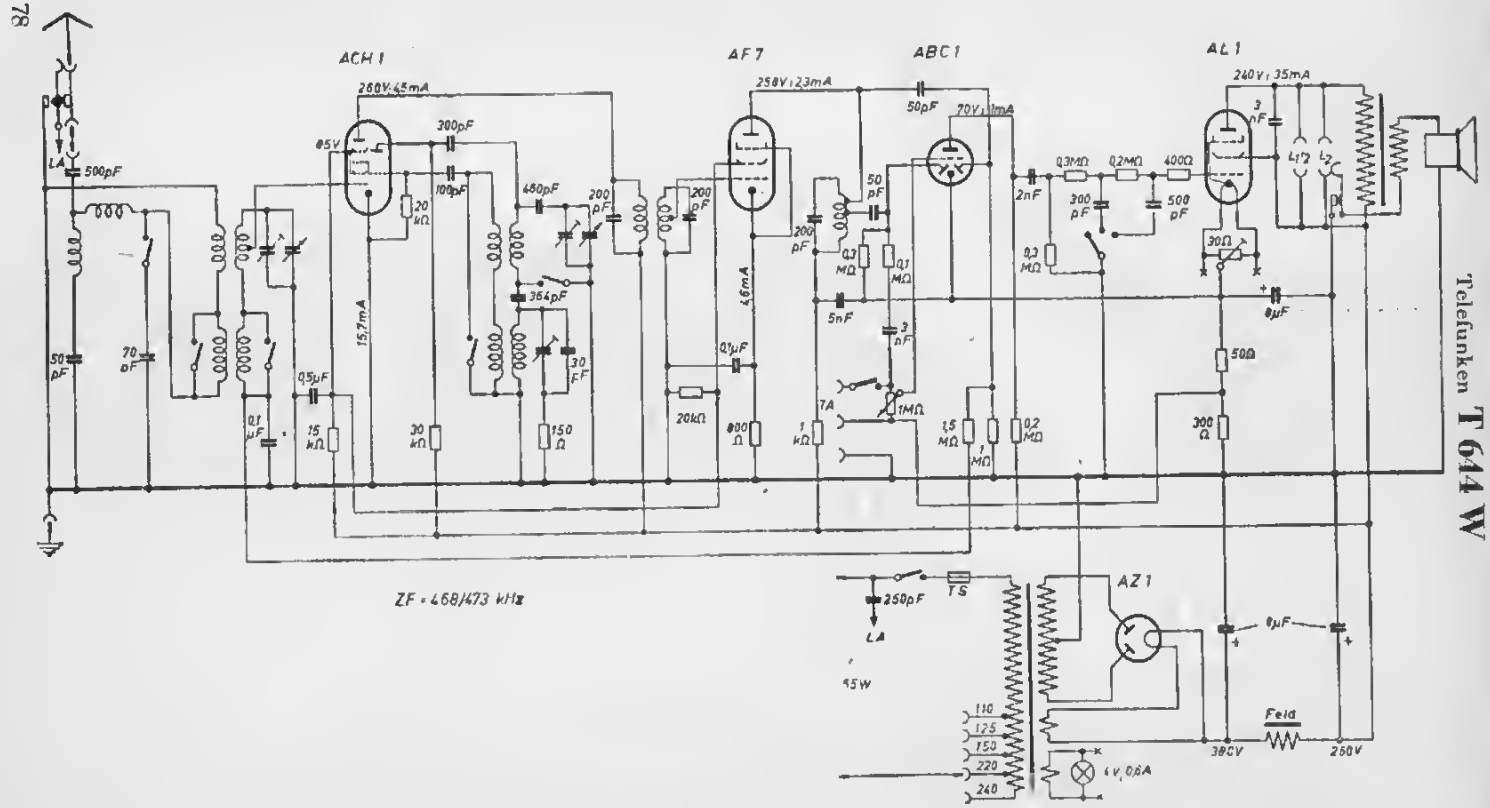

Telefunken **T 644 W**

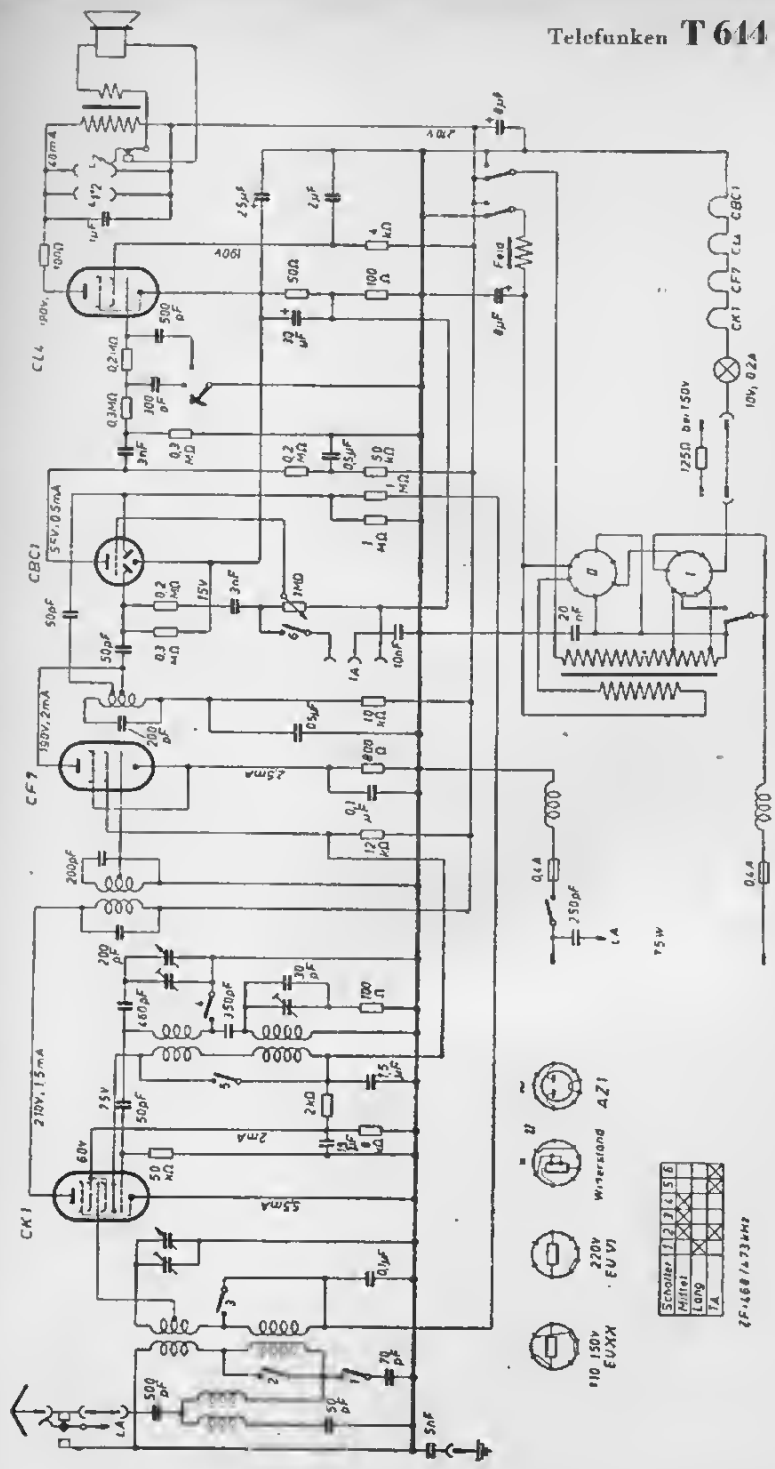
CL4
CBC1
CF7
CK1
AZ1
Widerstand
220V
EUV1
110 150V
EUXX
Schalter
Mittel
Lang
TA

Telefunken **T 642 WLK**

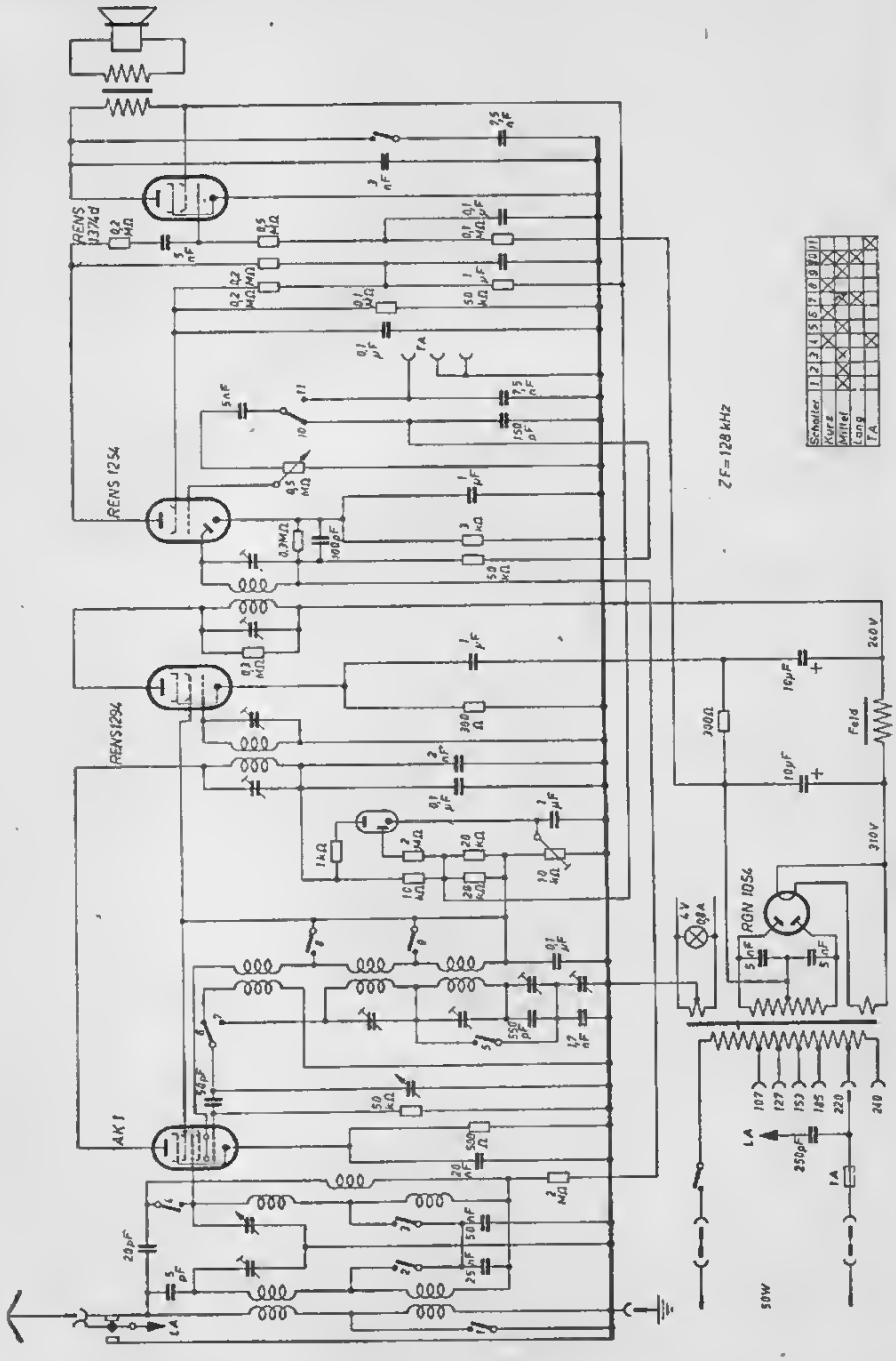

Telefunken **T 642 GLK**

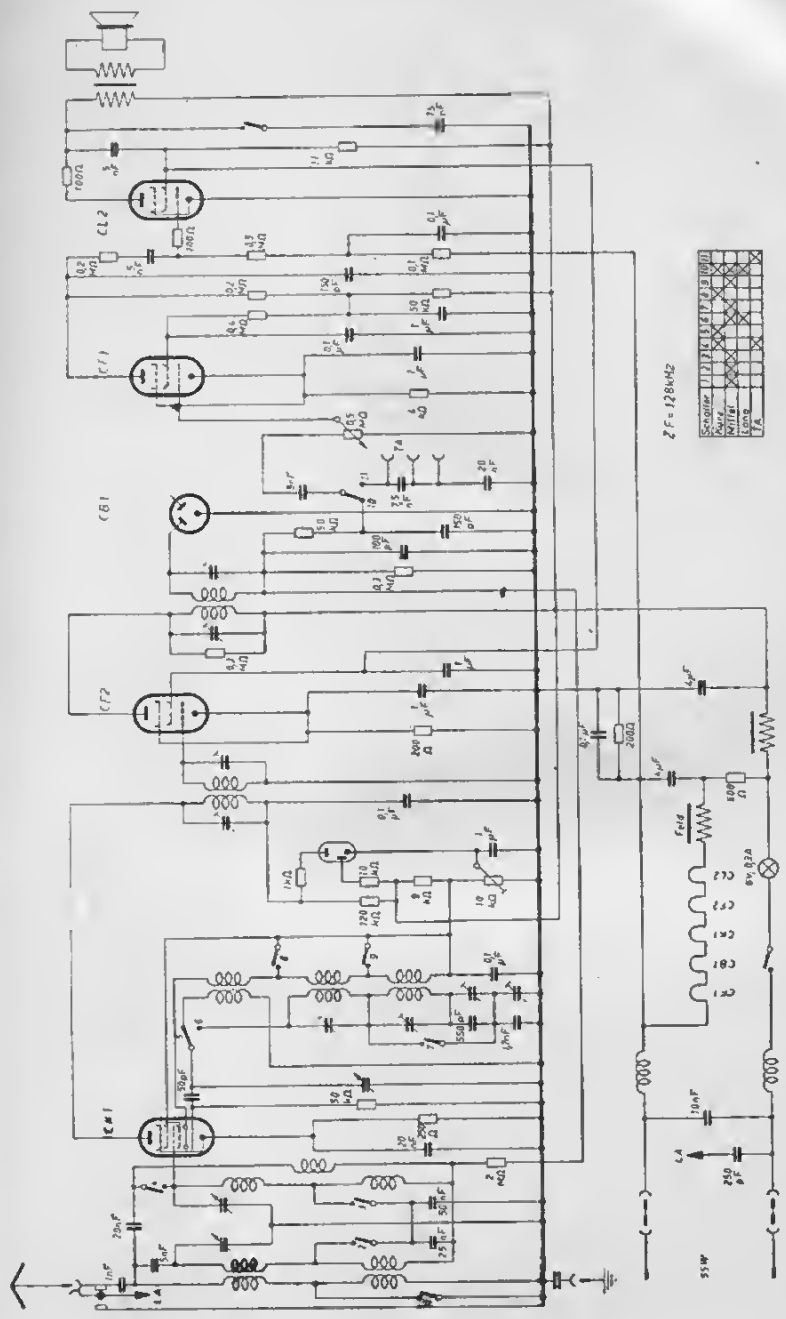

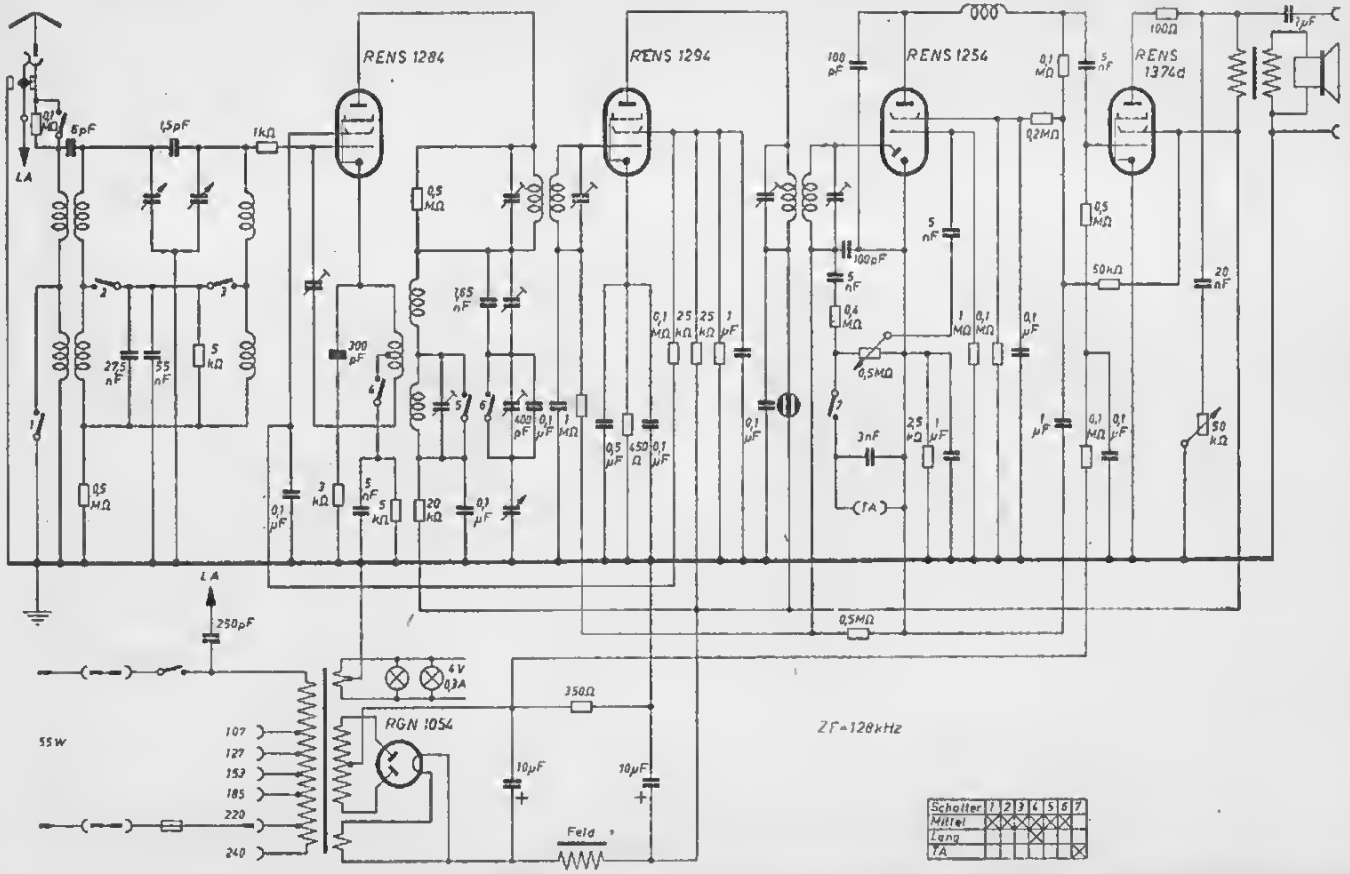
RENS 1284
RENS 1294
RENS 1254
RENS 1374d
RGN 1054
LA
55W
107
127
153
185
220
240
250pF
350Ω
10µF
Feld
4V 0,3A
ZF=128kHz
Schalter 1 2 3 4 5 6 7
Mittel
Lang
TA

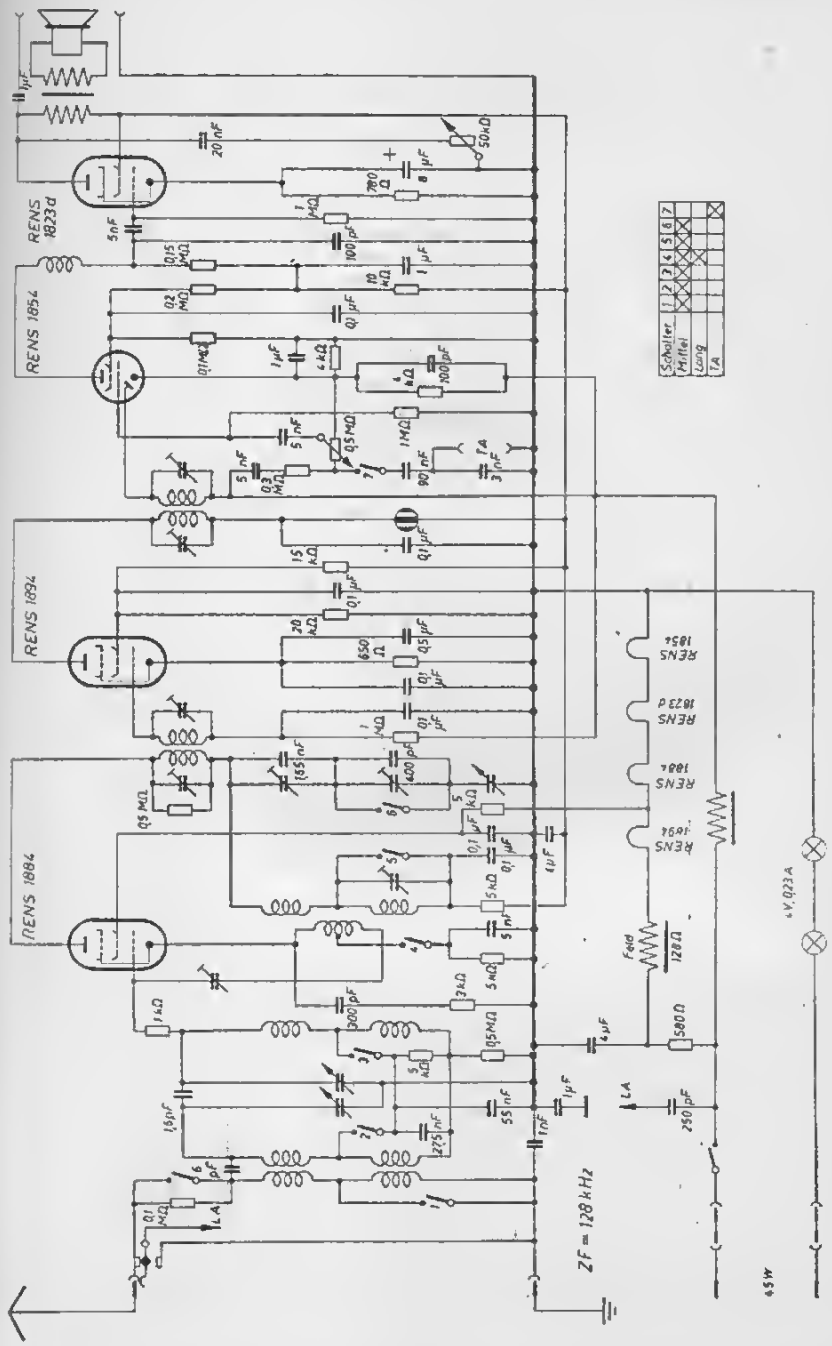
RENS 1823d
RENS 1854
RENS 1894
RENS 1884
ZF = 128 kHz
Schalter
Mittel
Lang
TA
Feld
128 Ω
4V, 0,23 A
45 W

Telefunken T 640 WL/o

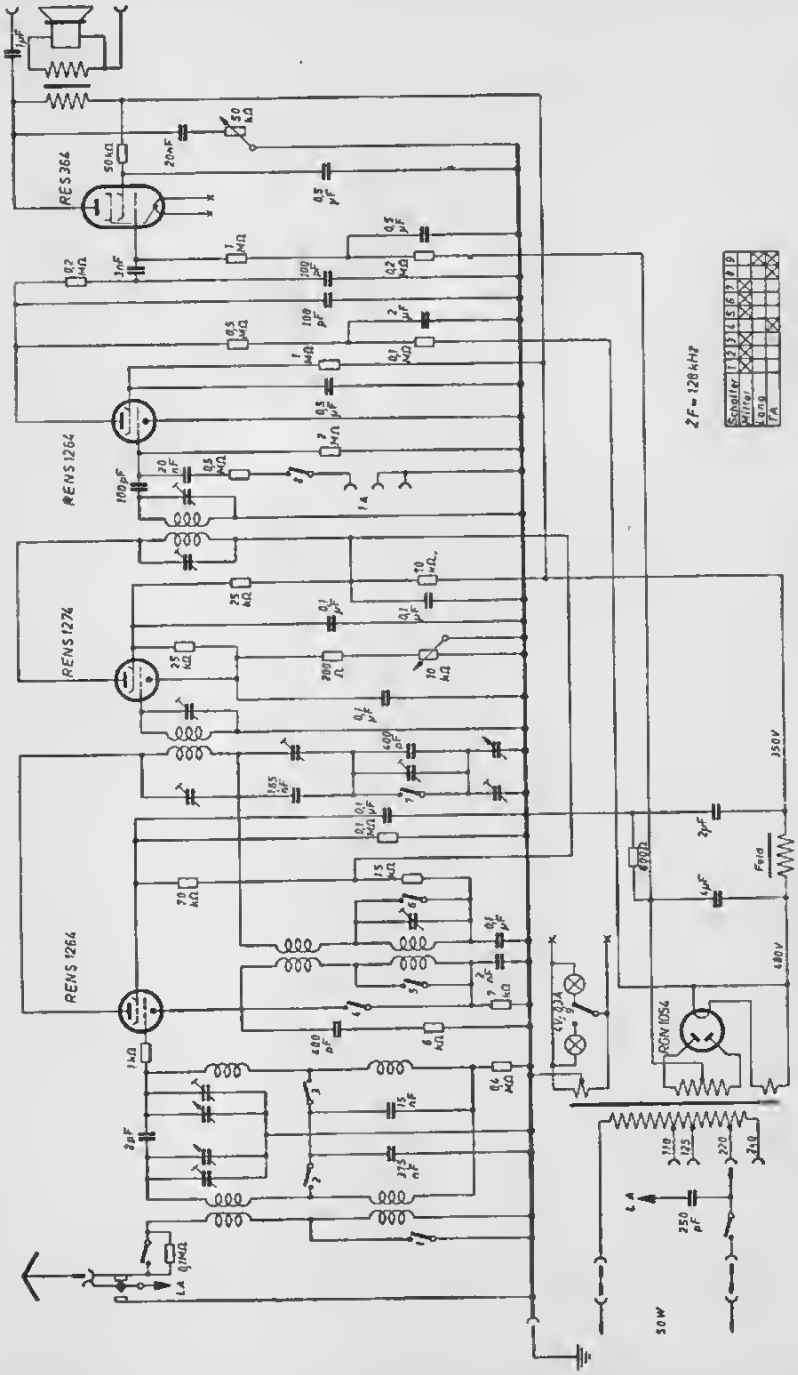

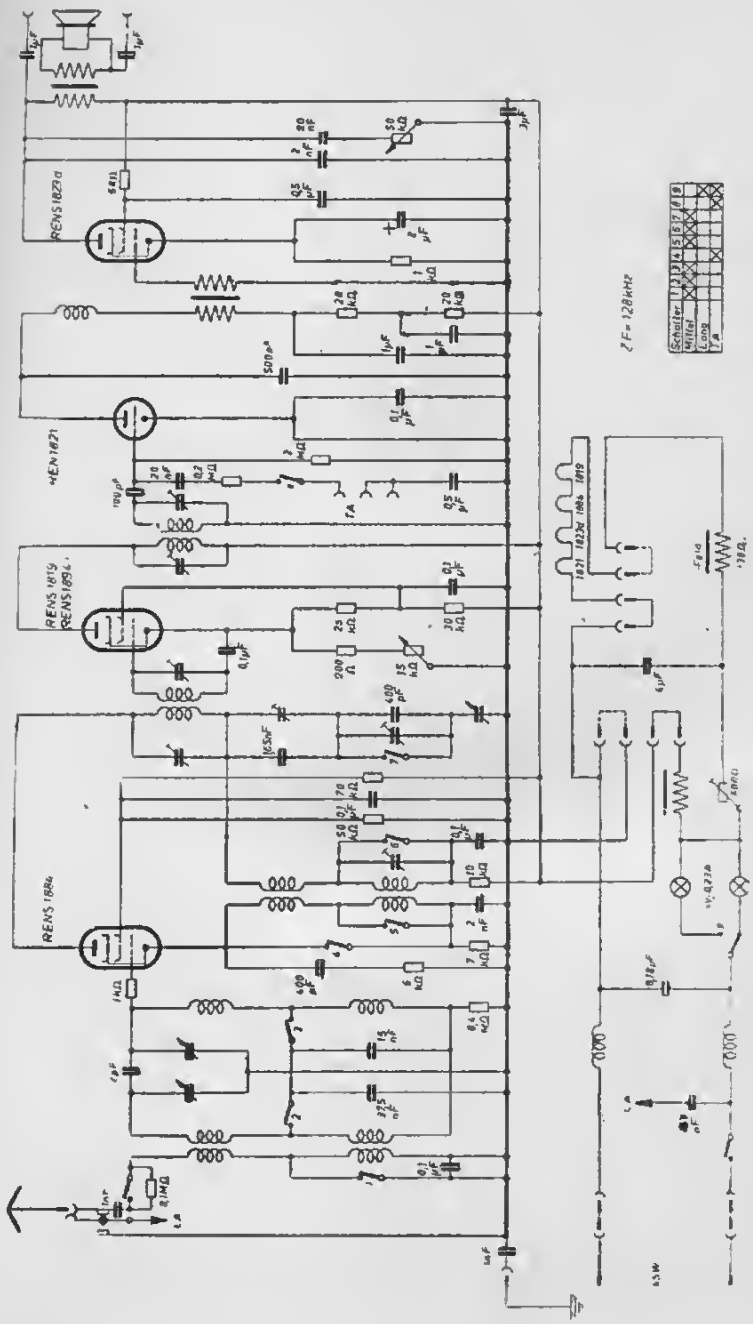

Telefunken **T 639 U**

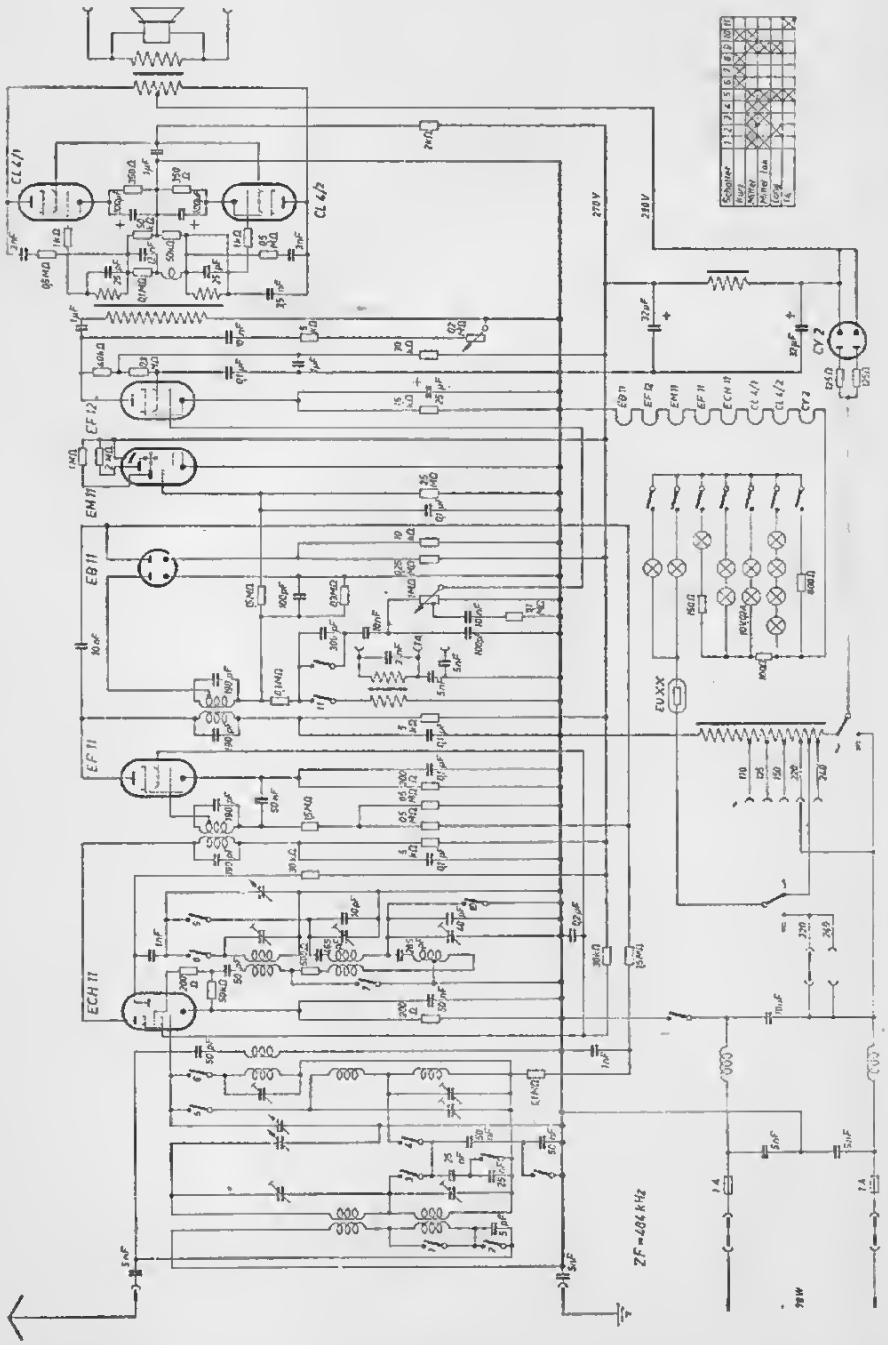

Telefunken **T 633 W**

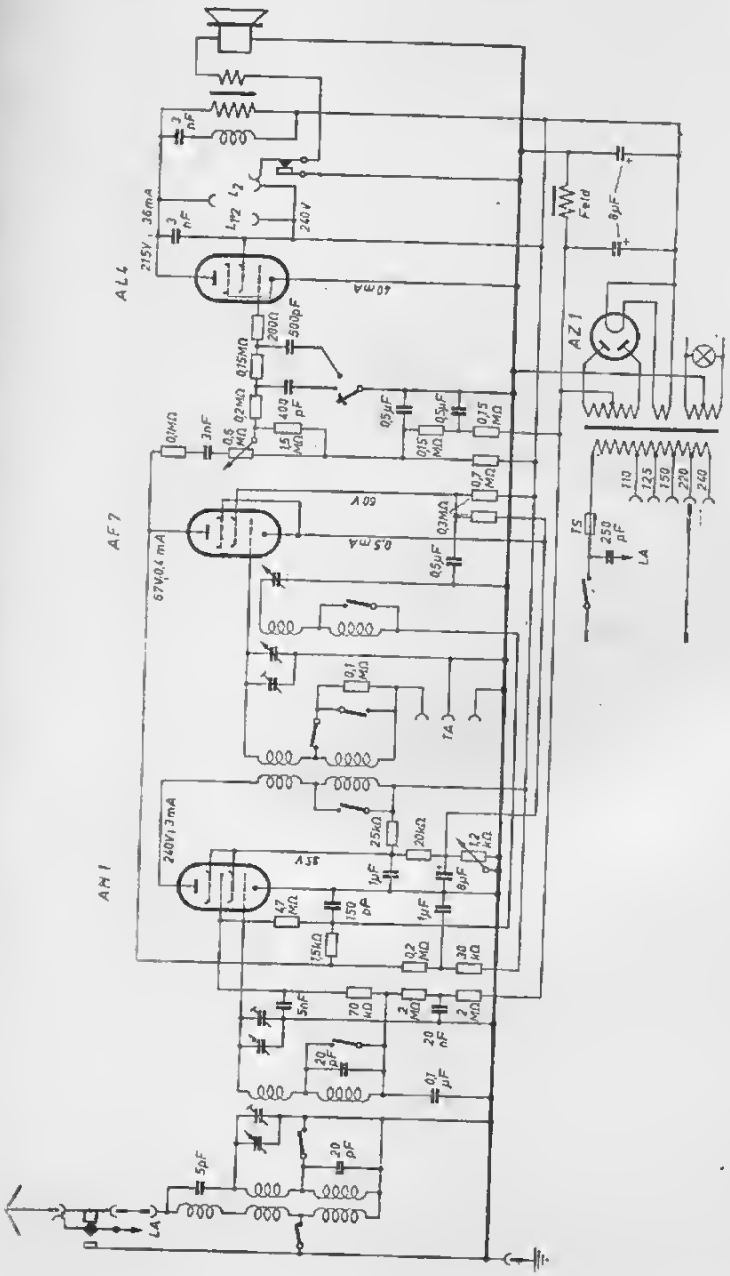

Telefunken T 623 W

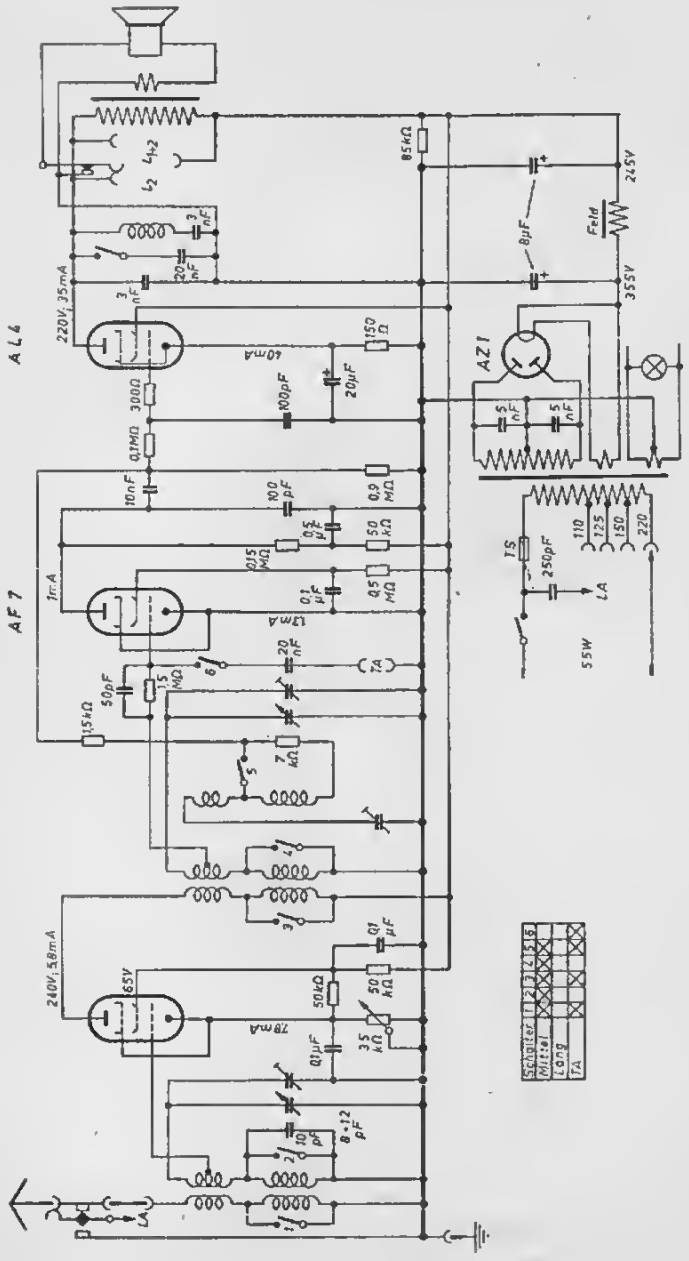

Telefunken T 623 GW

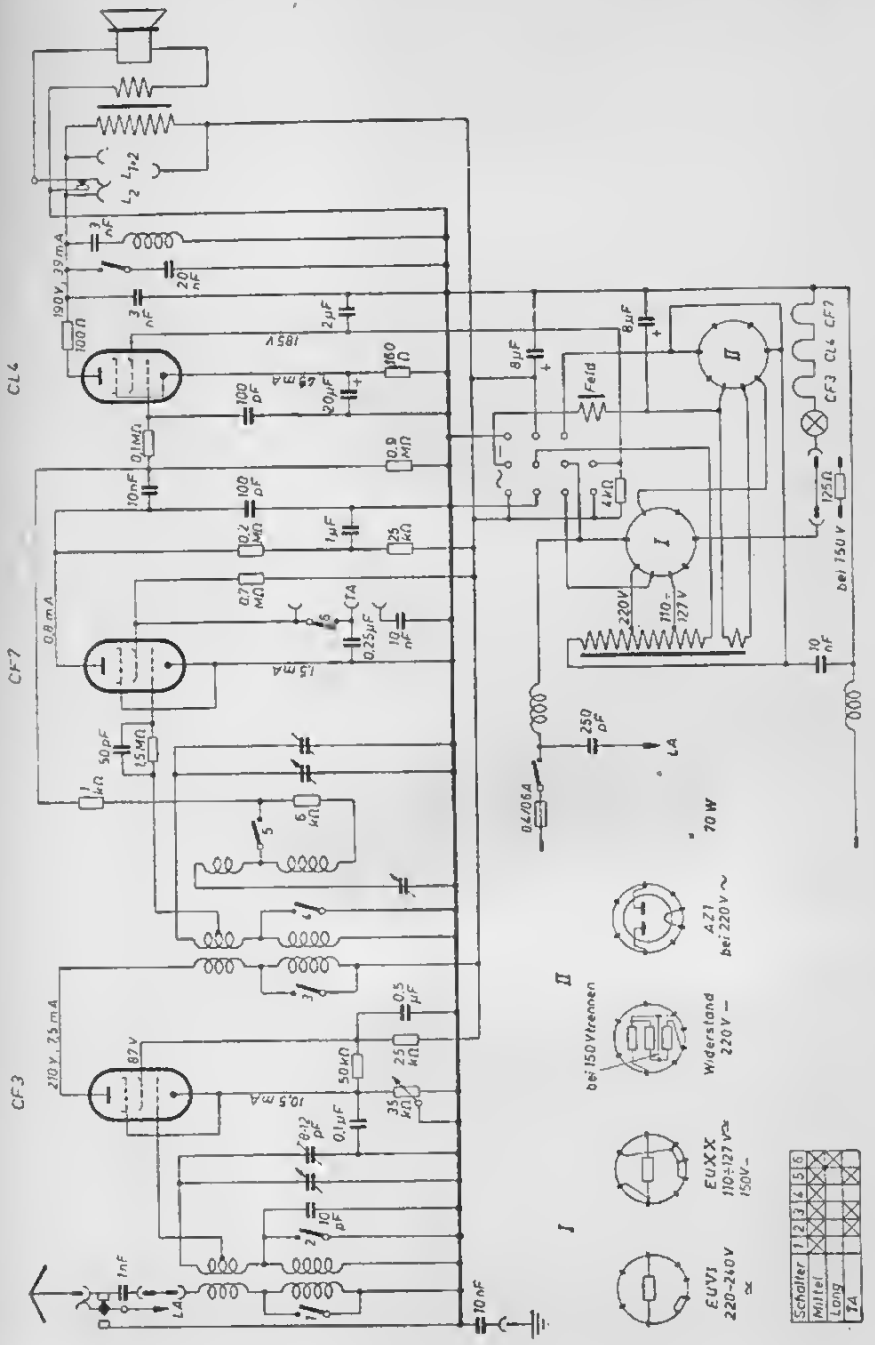

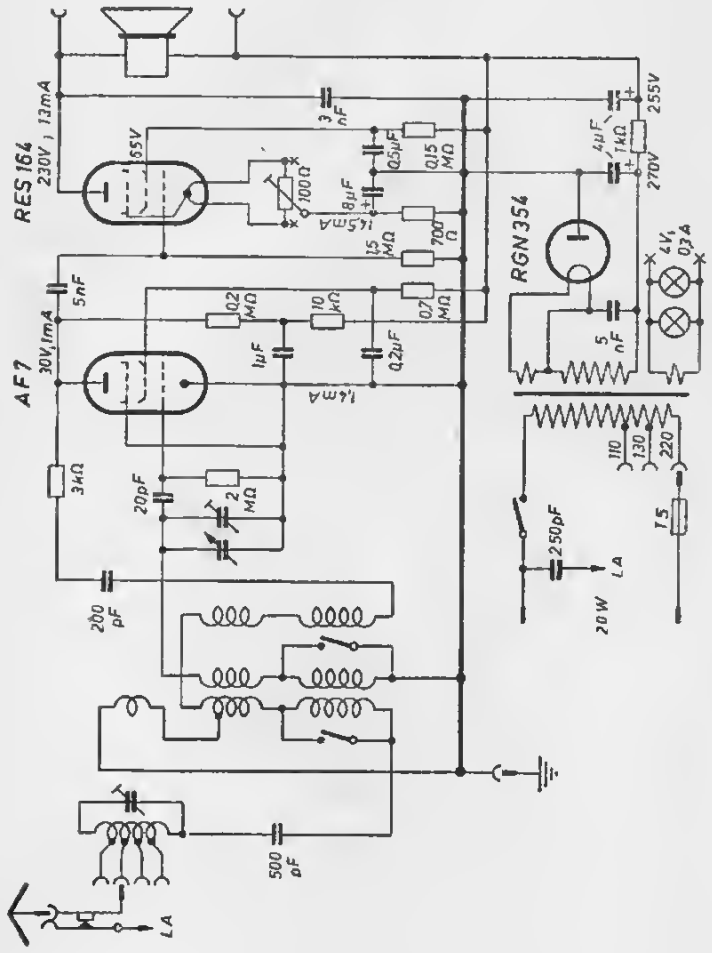
RES 164
230V, 13mA
65V
100Ω
3 nF
0,5μF
0,15 MΩ
8μF
1,5 MΩ
700 Ω
AF7
30V, 1mA
5nF
0,2 MΩ
10 kΩ
0,7 MΩ
1μF
0,2μF
1,4mA
3kΩ
20pF
2 MΩ
200 pF
500 pF
LA
RGN354
255V
4μF
1kΩ
270V
4V, 0,3A
5 nF
110
130
220
250pF
20W
T5

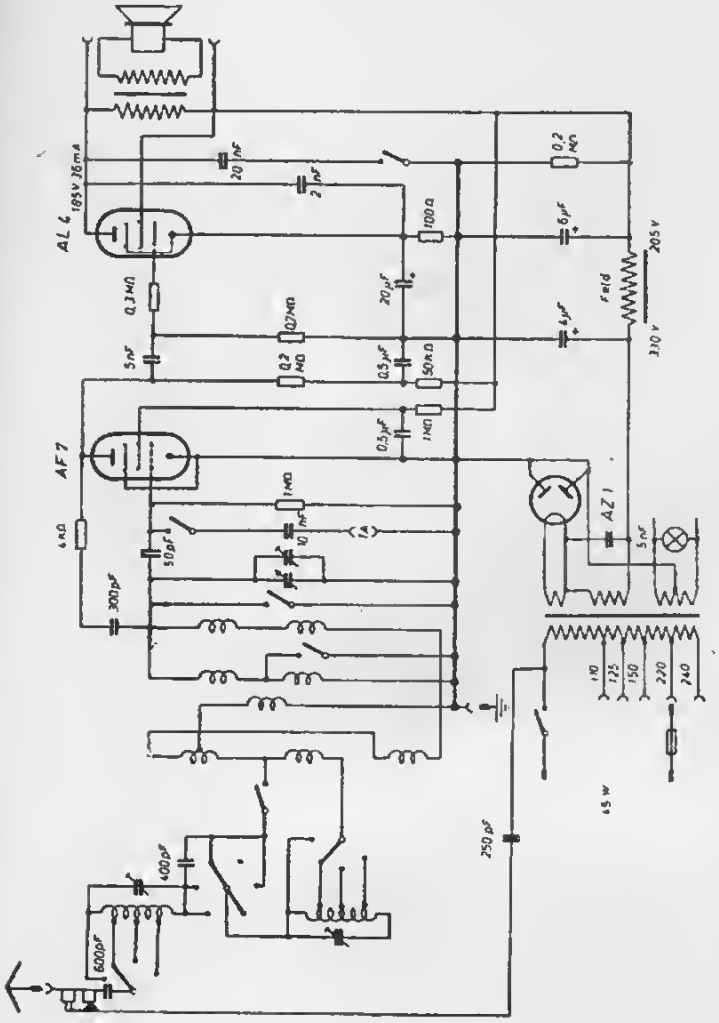
AL 4
185 V 76 mA
20 nF
2 nF
0,2 MΩ
100 Ω
6 µF
205 V
Feld
330 V
0,3 MΩ
0,7 MΩ
20 µF
5 nF
0,2 MΩ
0,5 µF
50 kΩ
1 MΩ
0,5 µF
AF 7
6 kΩ
1 MΩ
10 nF
50 pF
300 pF
AZ 1
5 nF
110
125
150
220
240
65 W
250 pF
400 pF
600 pF

Telefunken **T 612 GW**

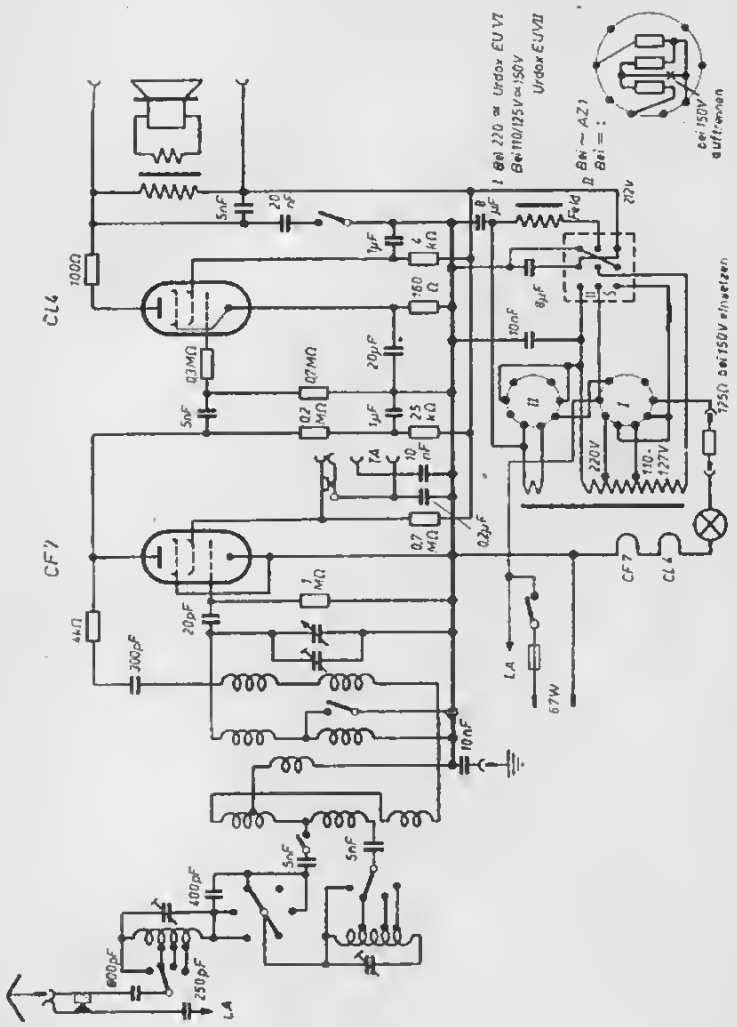

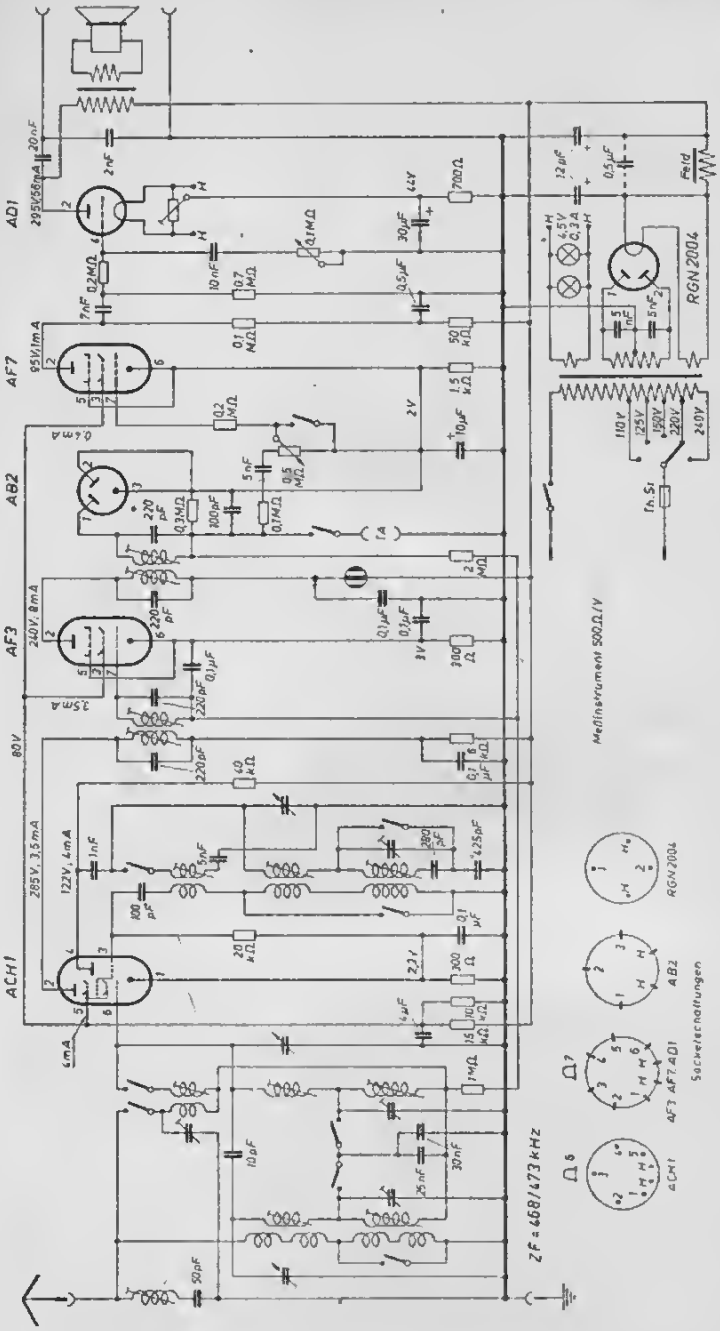
AD1
AF7
AB2
AF3
ACH1
RGN2004
Meßinstrument 500Ω/V
ZF = 468/473 kHz
Sockelschaltungen
ACH1 AF3 AF7 AD1
AB2
RGN2004

Telefunken T 586 WLK

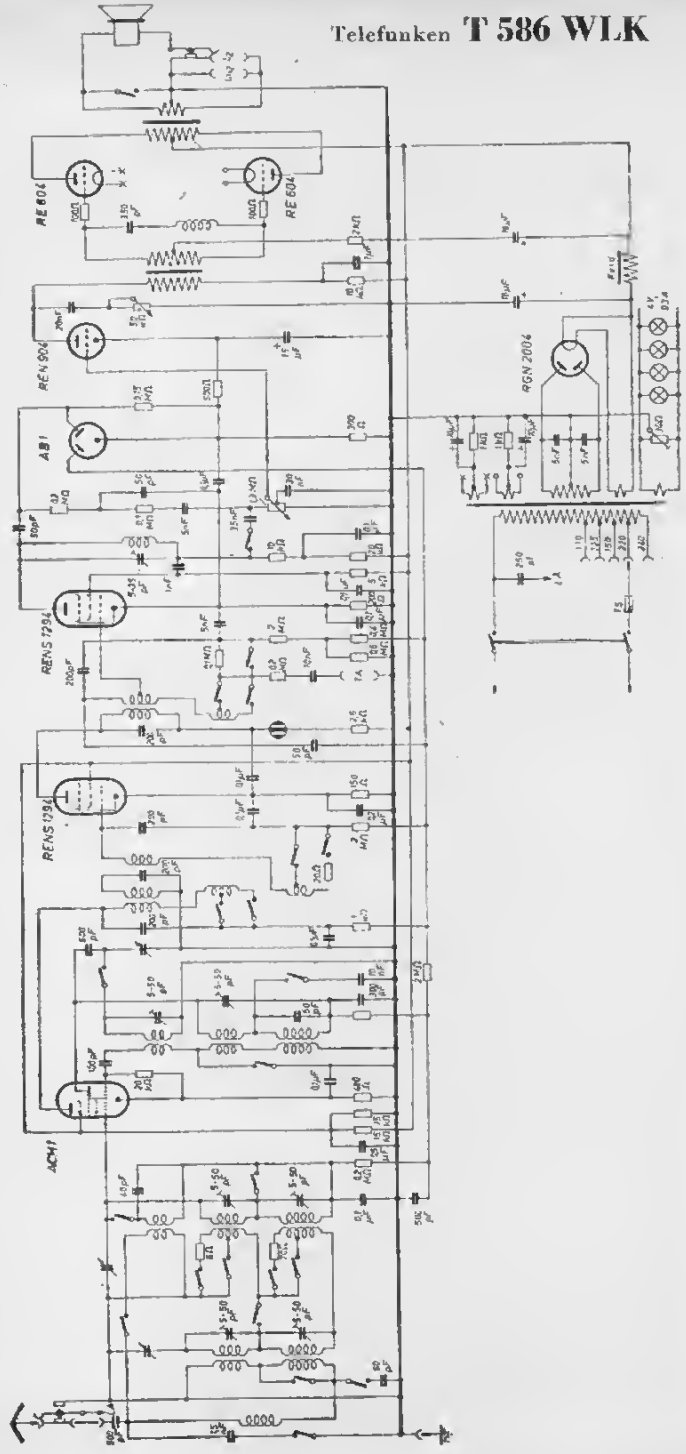

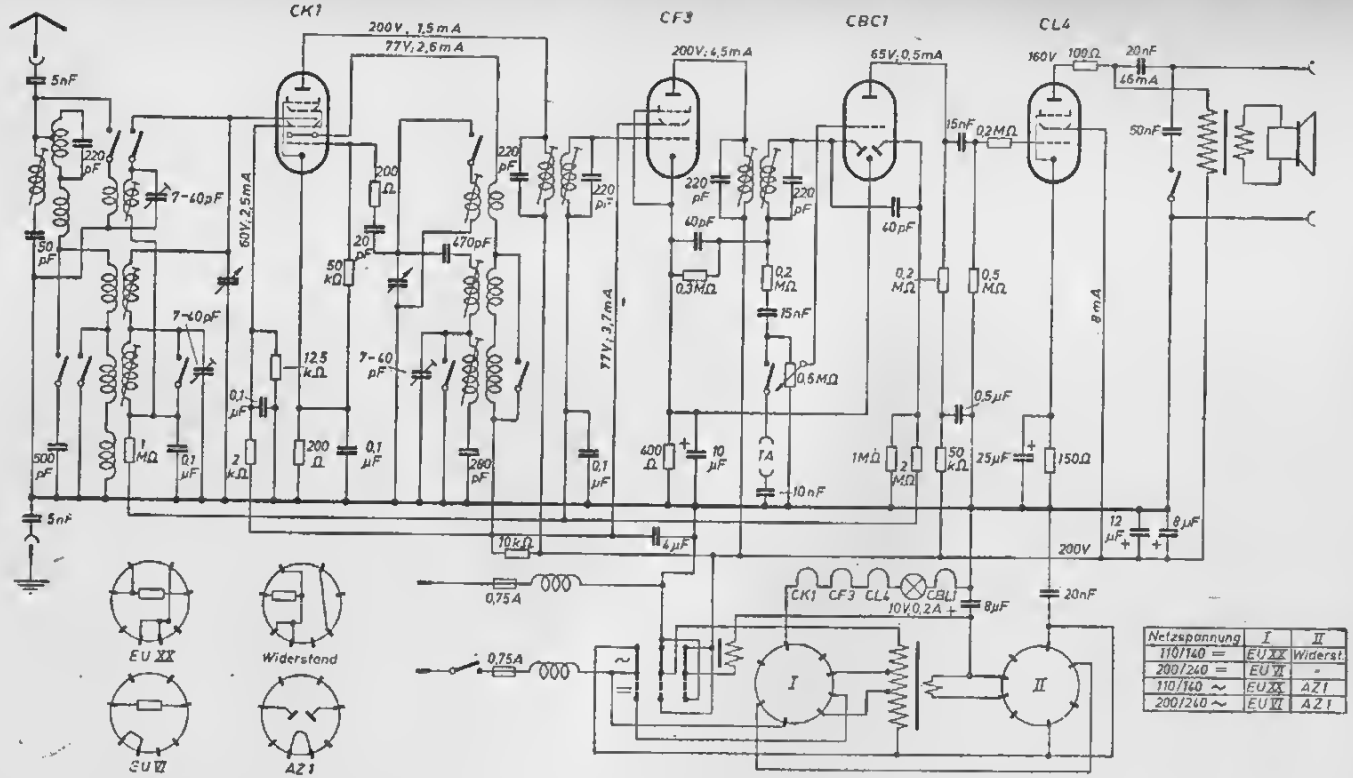

Netzspannung	I	II
110/140 =	EU XX	Widerst.
200/240 =	EU VI	"
110/140 ~	EU XX	AZ1
200/240 ~	EU VI	AZ1

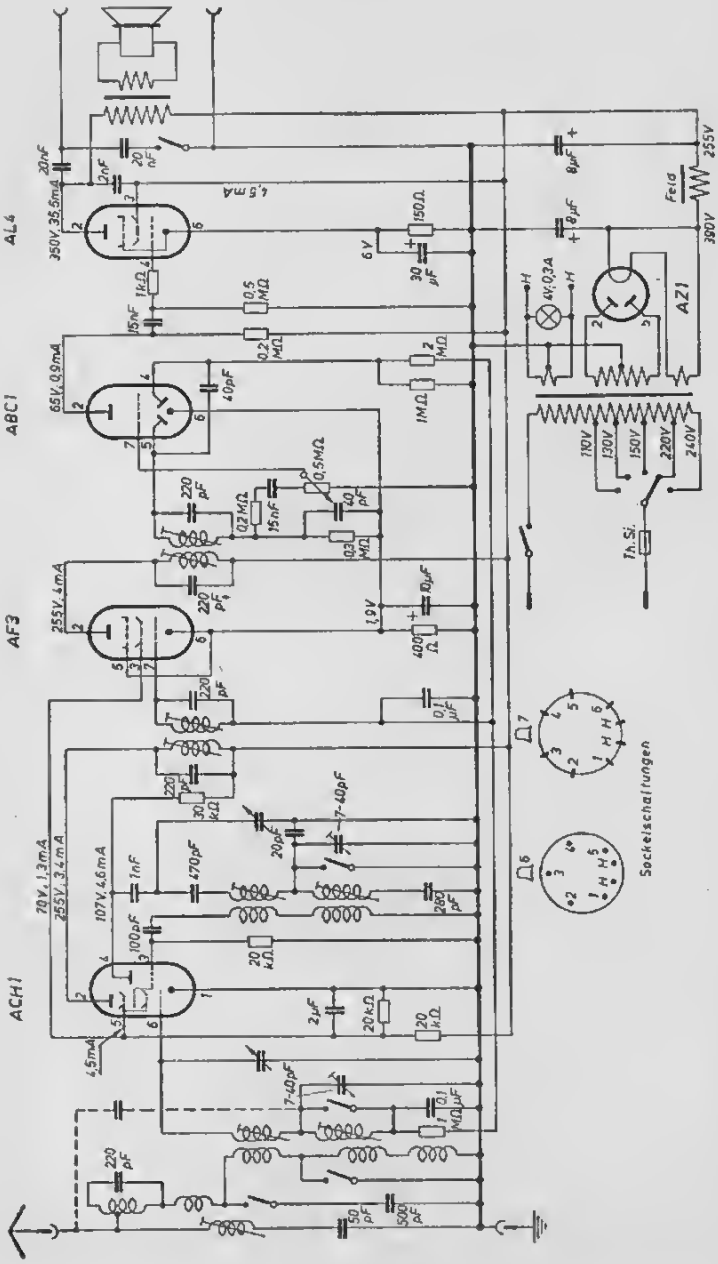
AL4
AB C1
AF3
ACH1
AZ1
Sockelschaltungen
Feld
Th.Si.

Telefunken T 564 GWLK

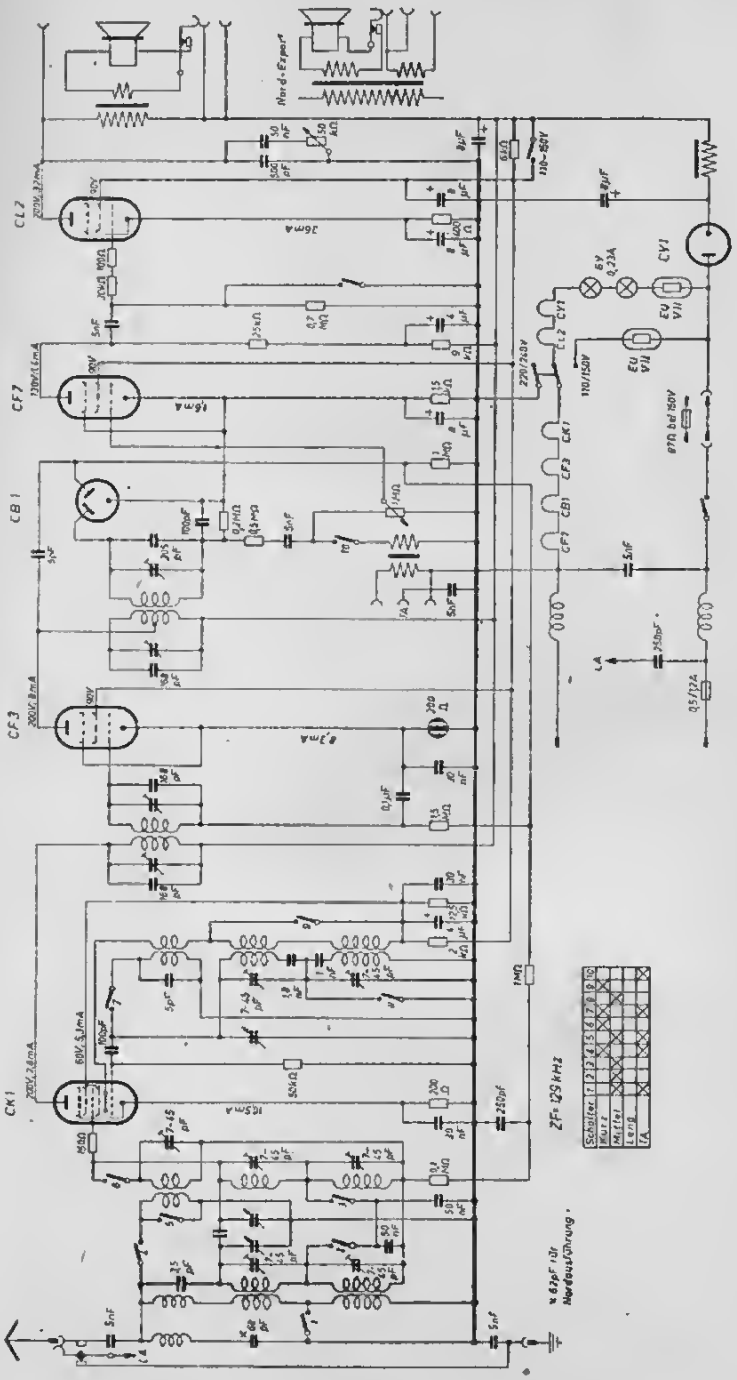

Telefunken T 564 WLK

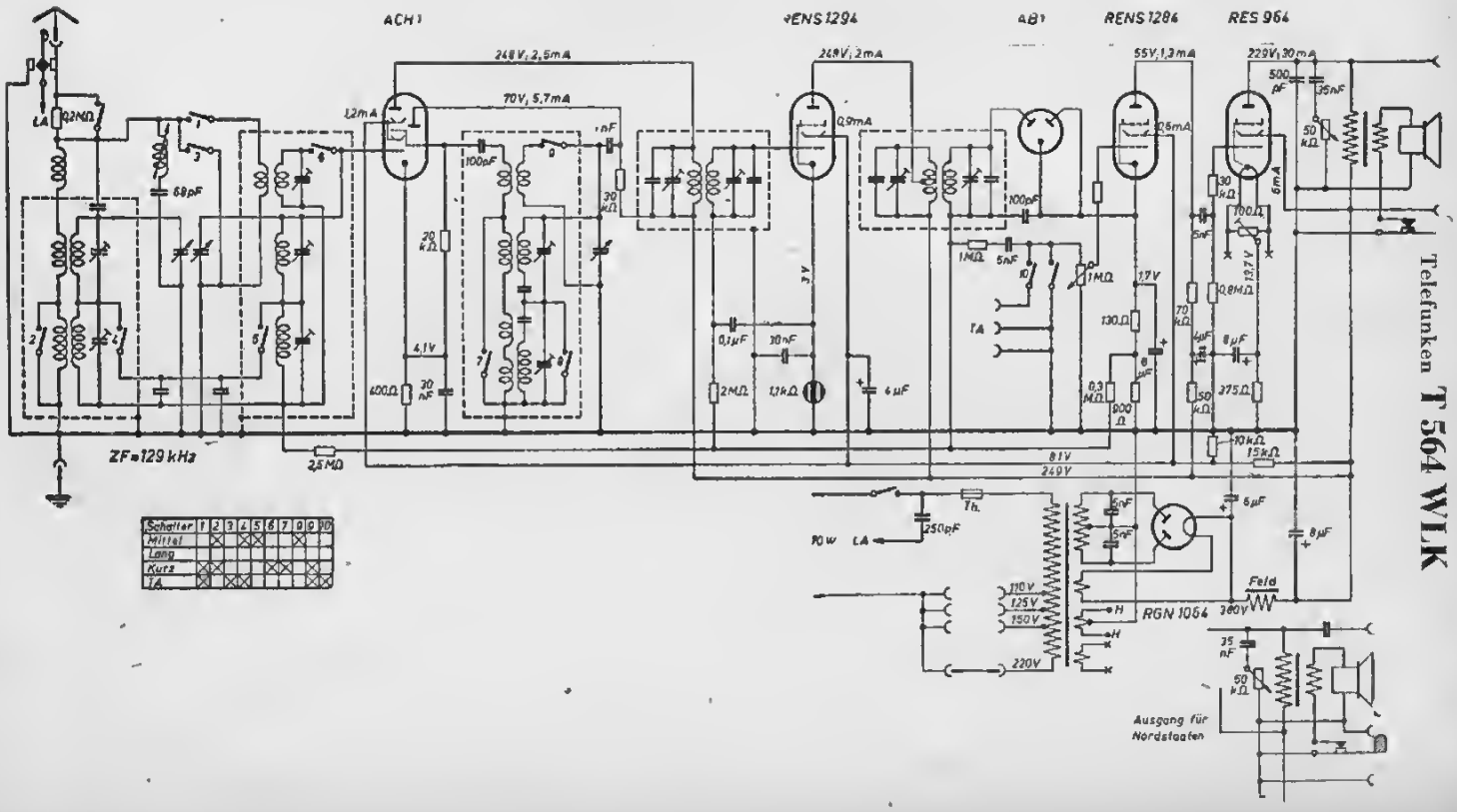

Telefunken T 546 WLK

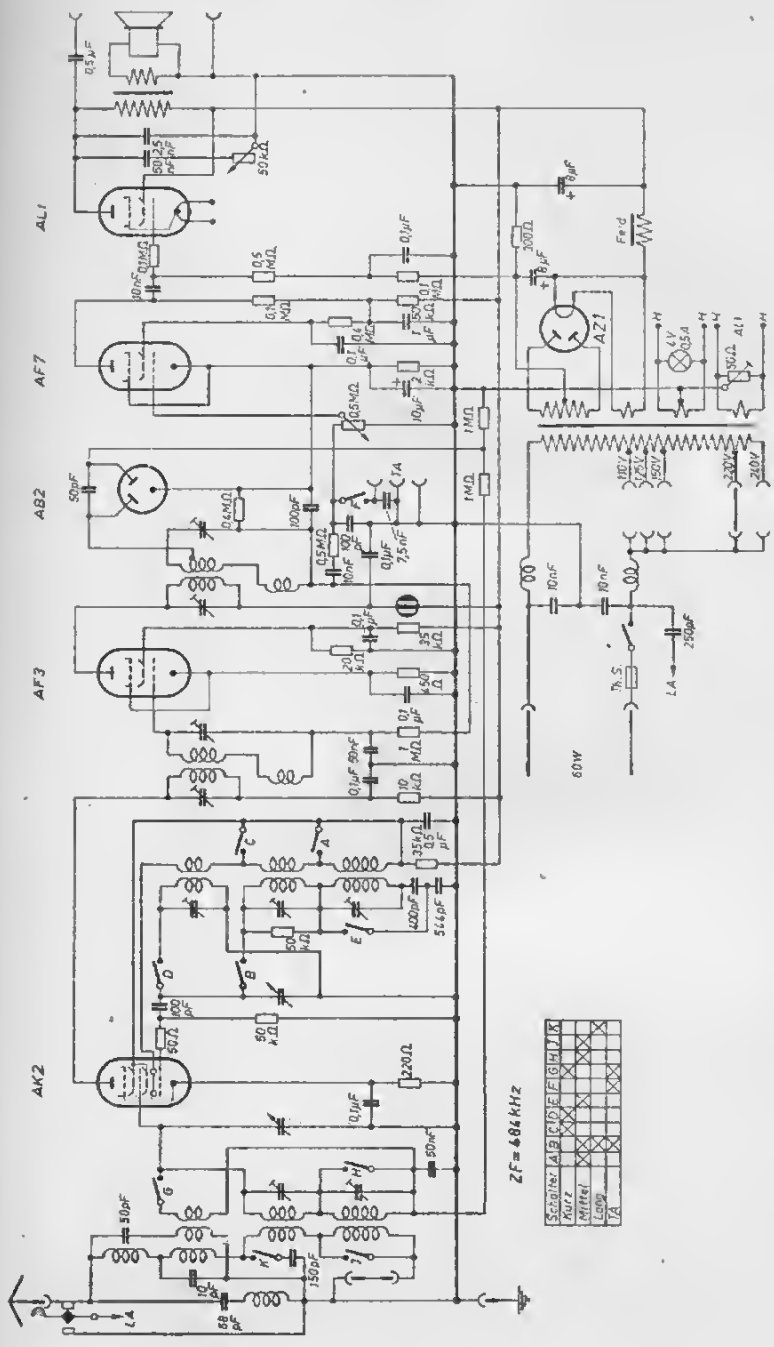

Telefunken **T 543 WL**

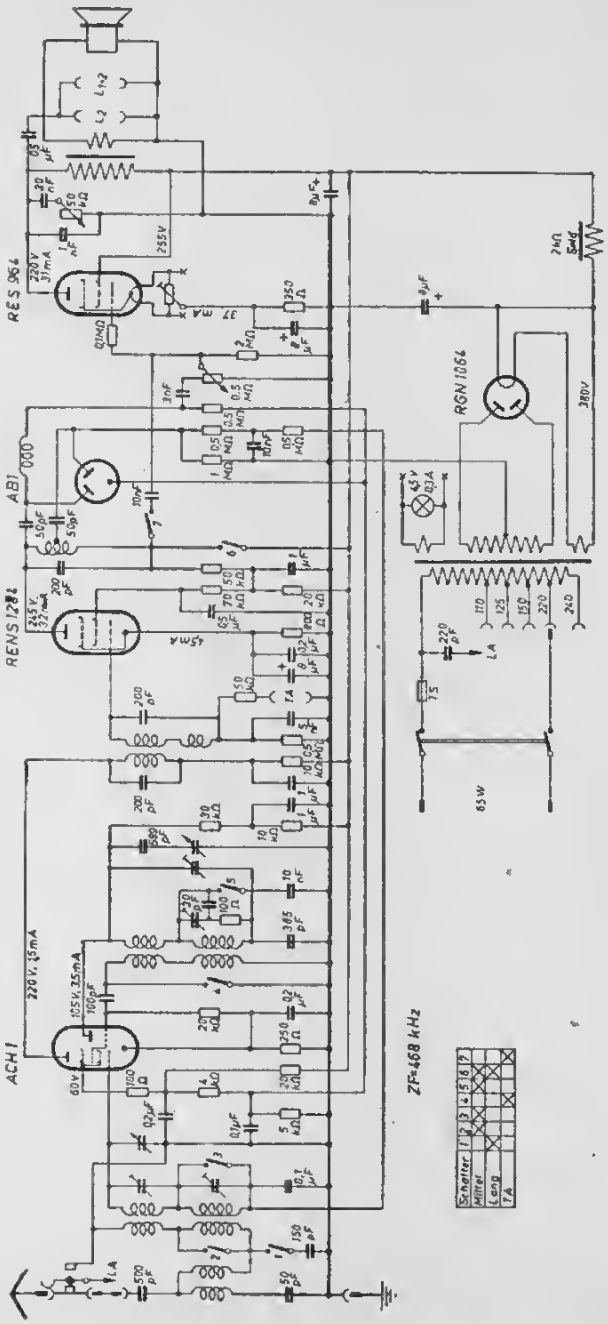

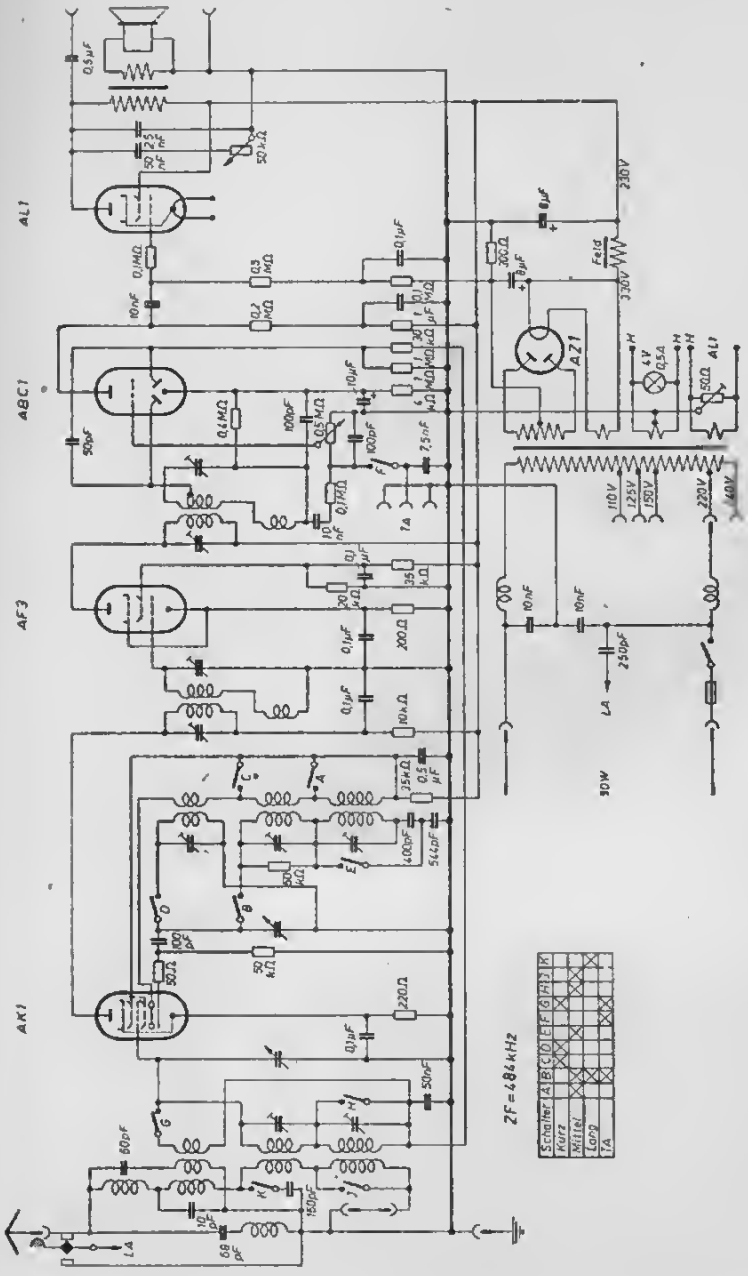
AL1
ABC1
AF3
AK1
AZ1
Feld
230V
330V
110V
125V
150V
220V
240V
50W
ZF = 484 kHz
Schalter
Kurz
Mittel
Lang
TA

Telefunken **T 542 GLK**

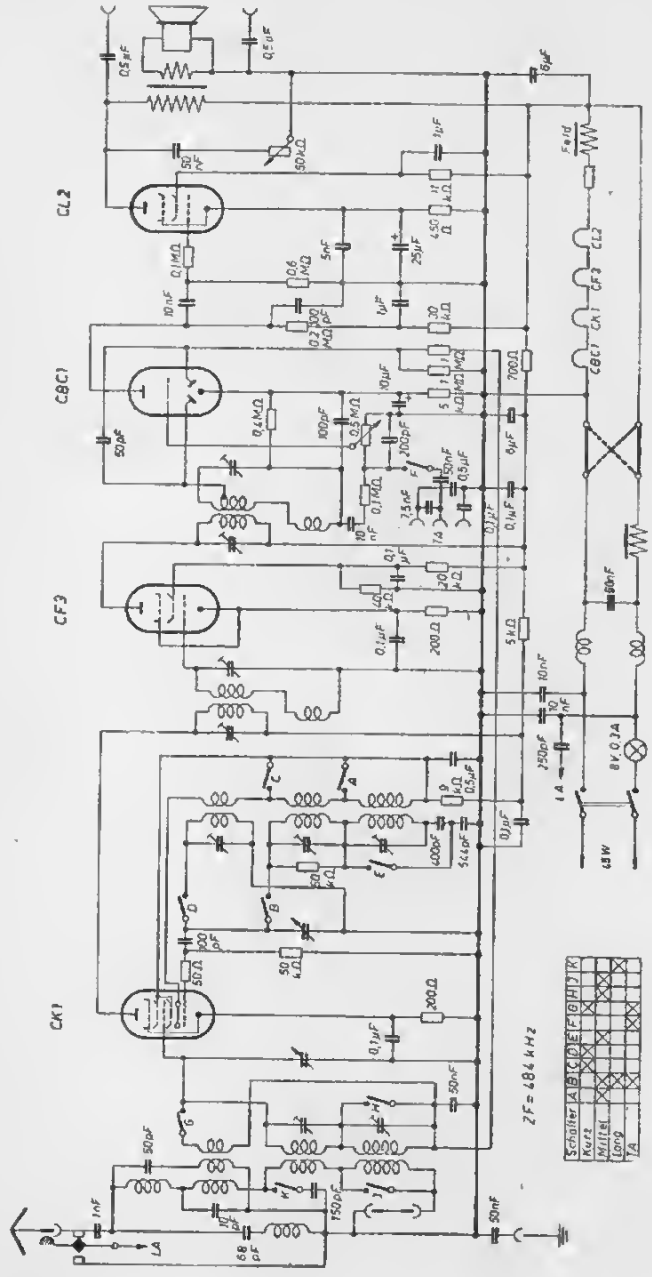

Telefunken 542 BK und 541 BK

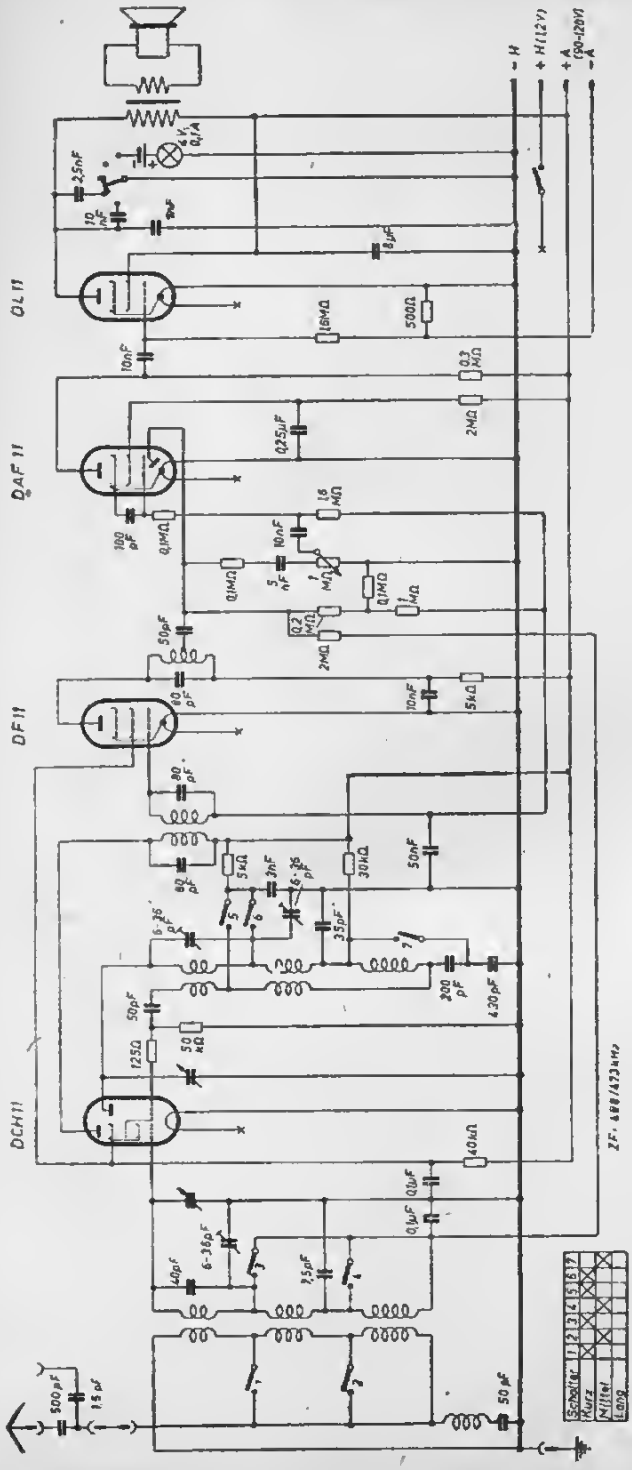

Telefunken **T 541 Autosuper**

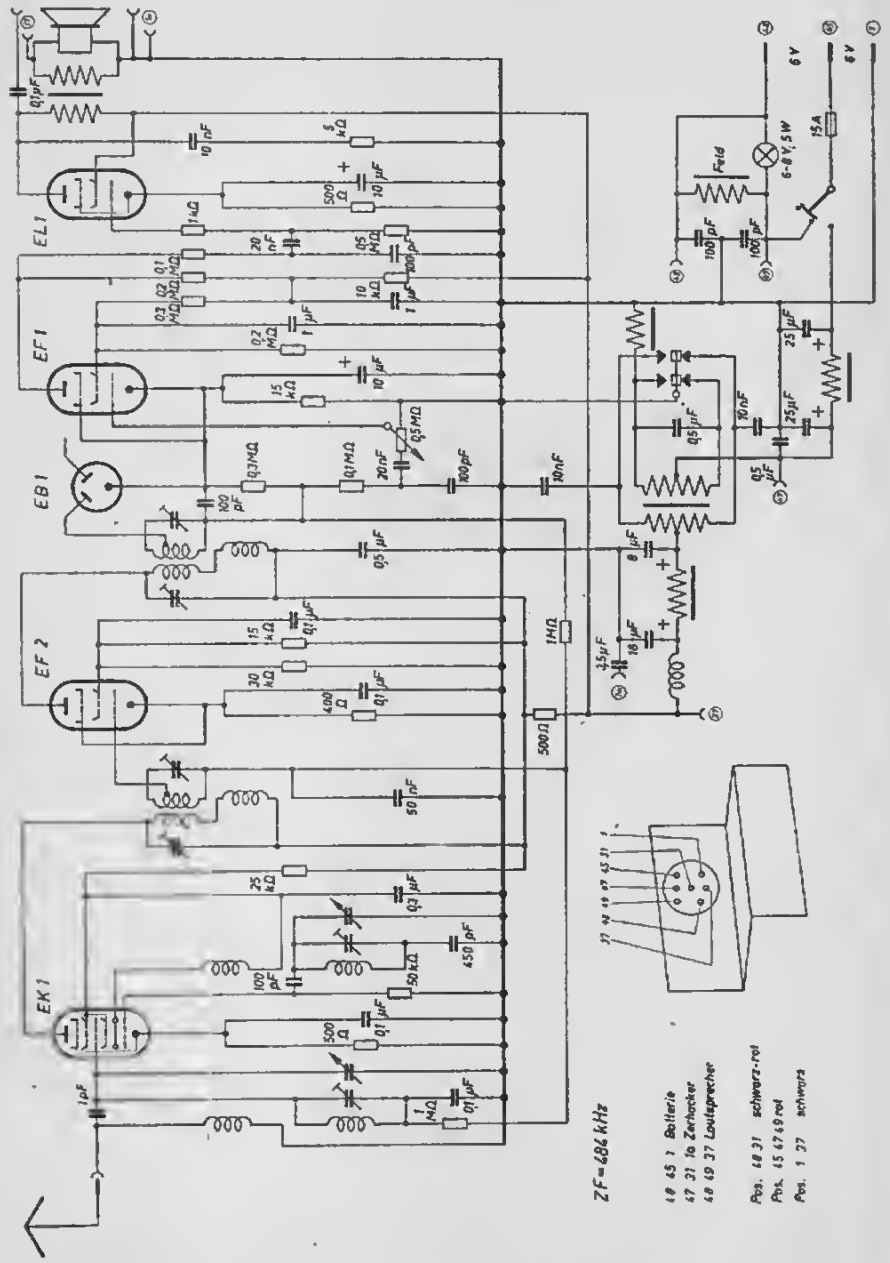

Telefunken **T 540 Autosuper**

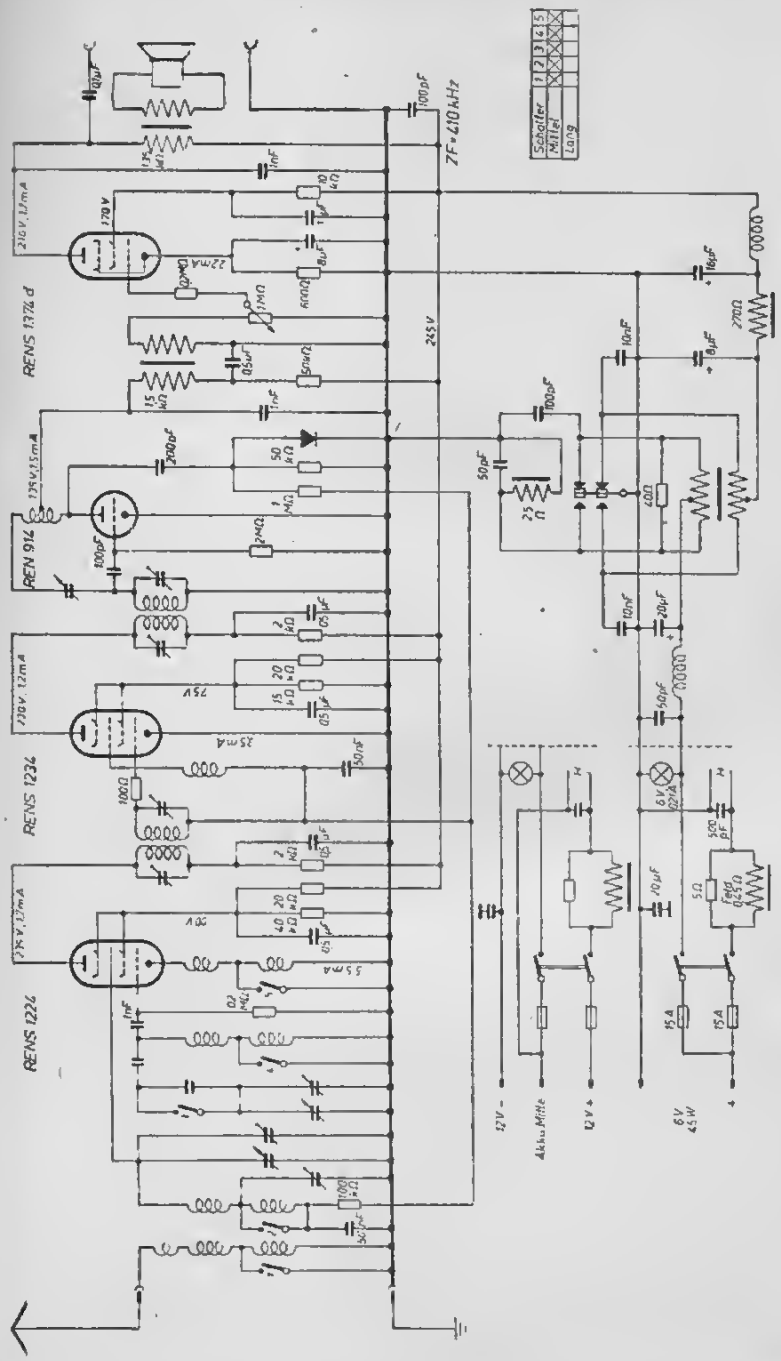

Telefunken T 539 W Juwel

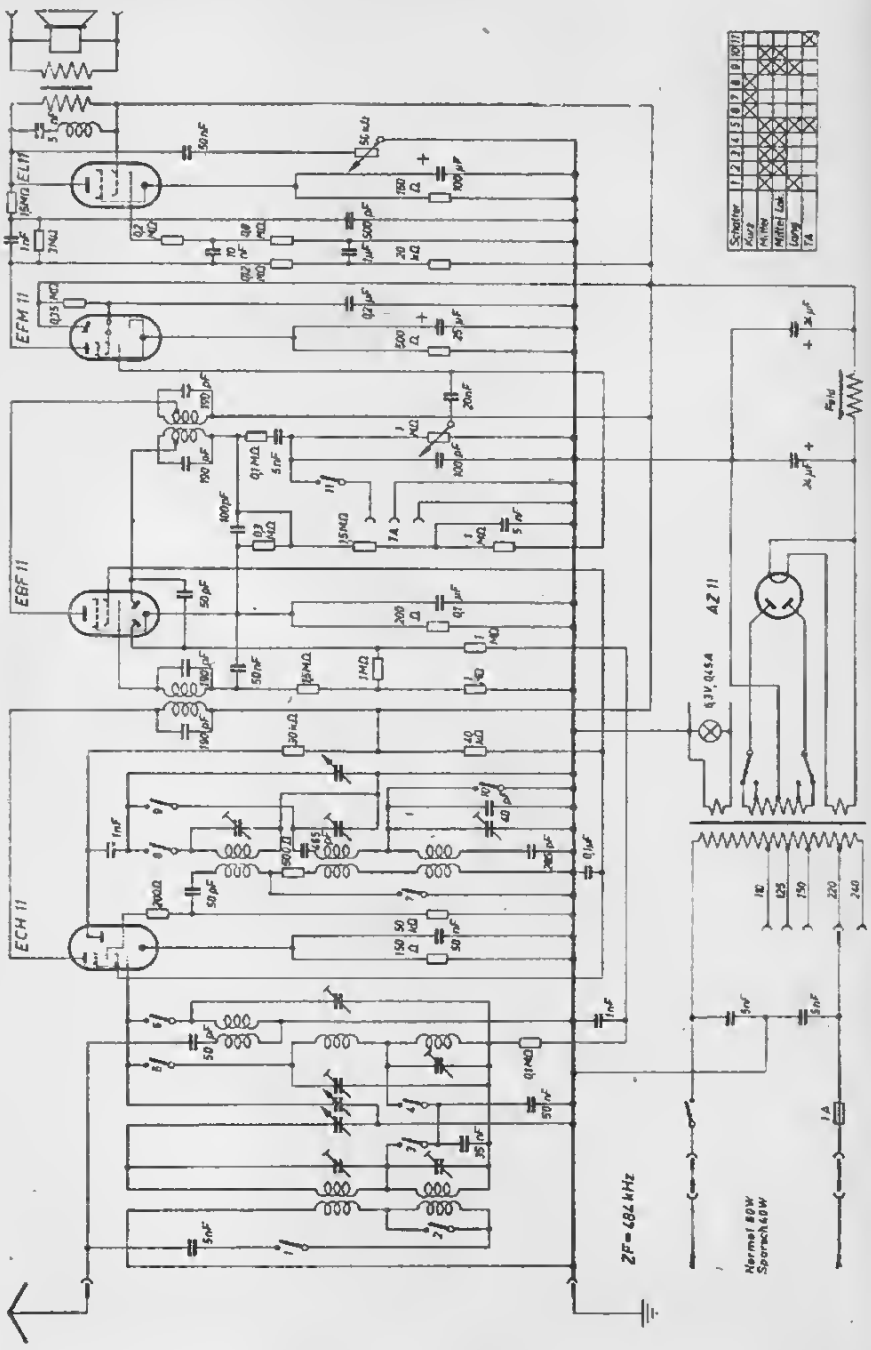

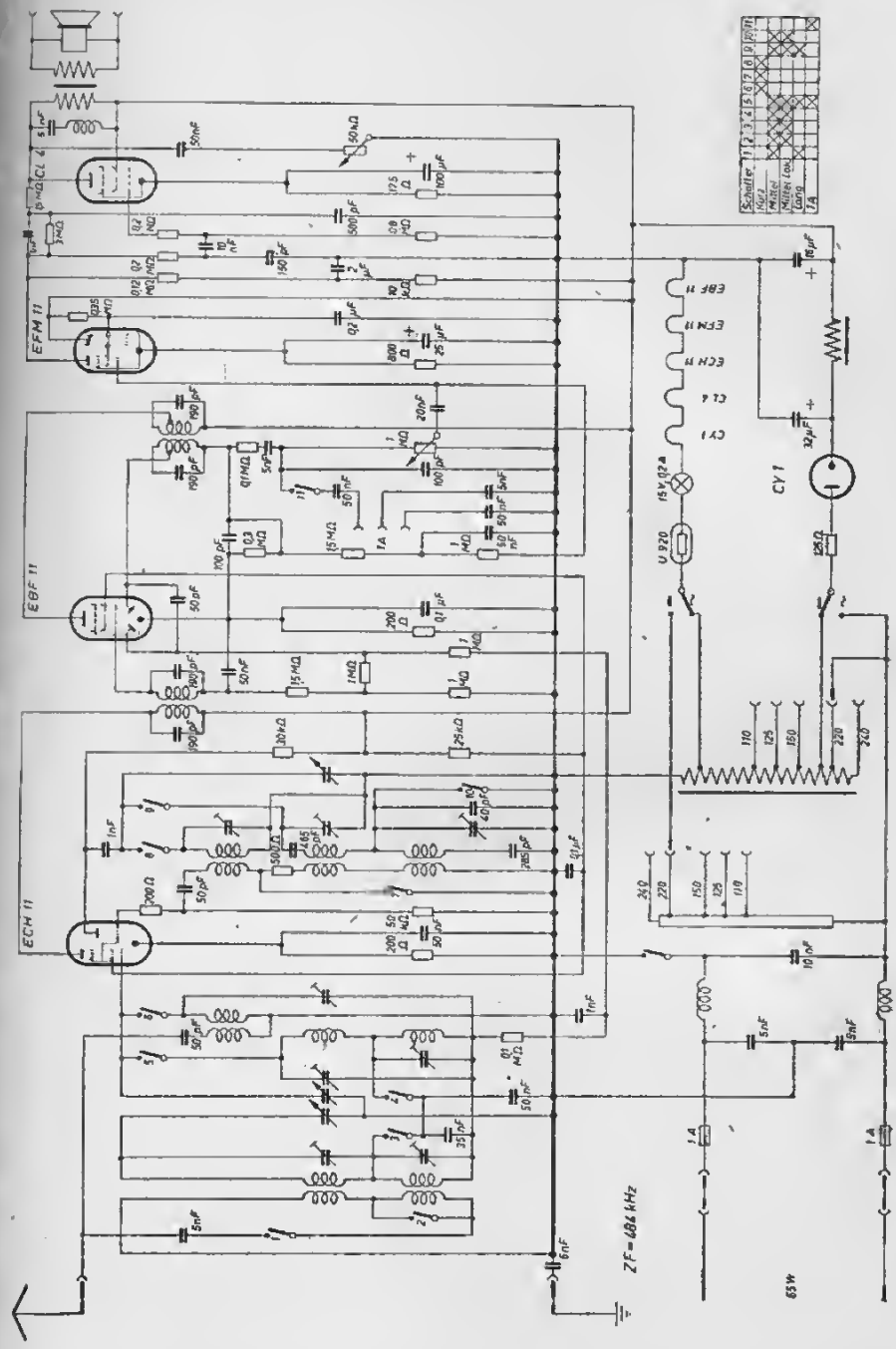
EFM 11
EBF 11
ECH 11
CY 1
U 920
ZF = 484 kHz
65 W

Telefunken T 539 B

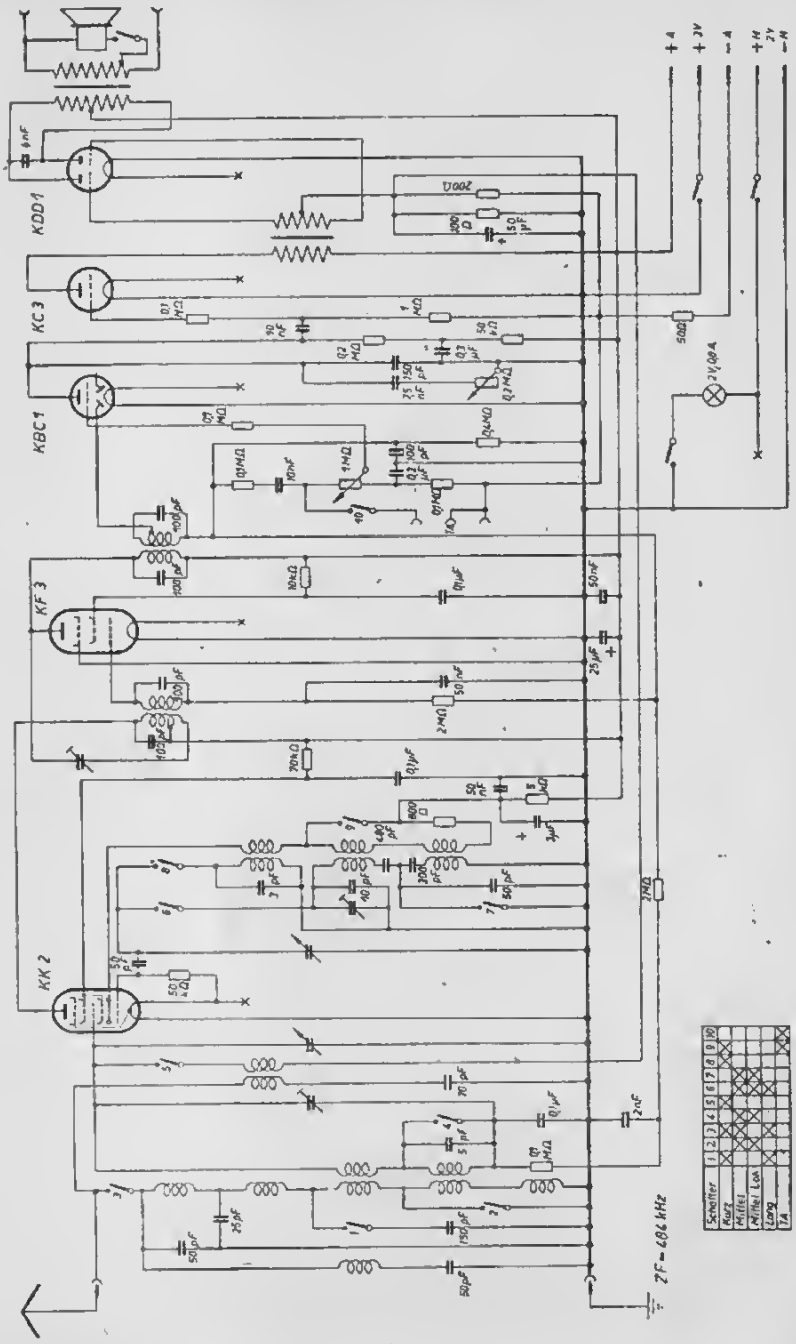

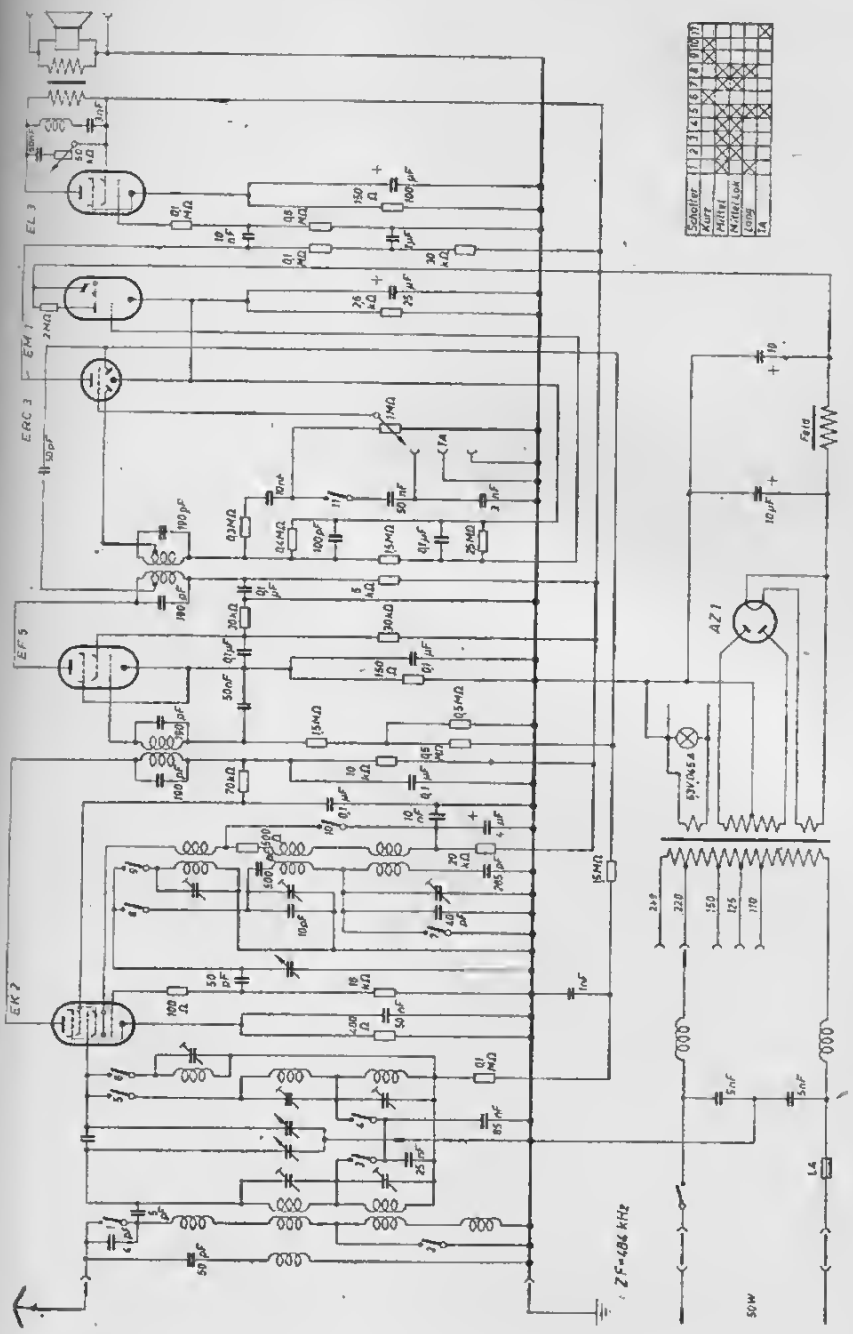
EL 3
EM 1
ERC 3
EF 5
EK 2
AZ 1
ZF=484 kHz
50 W

Telefunken **T 538 U**

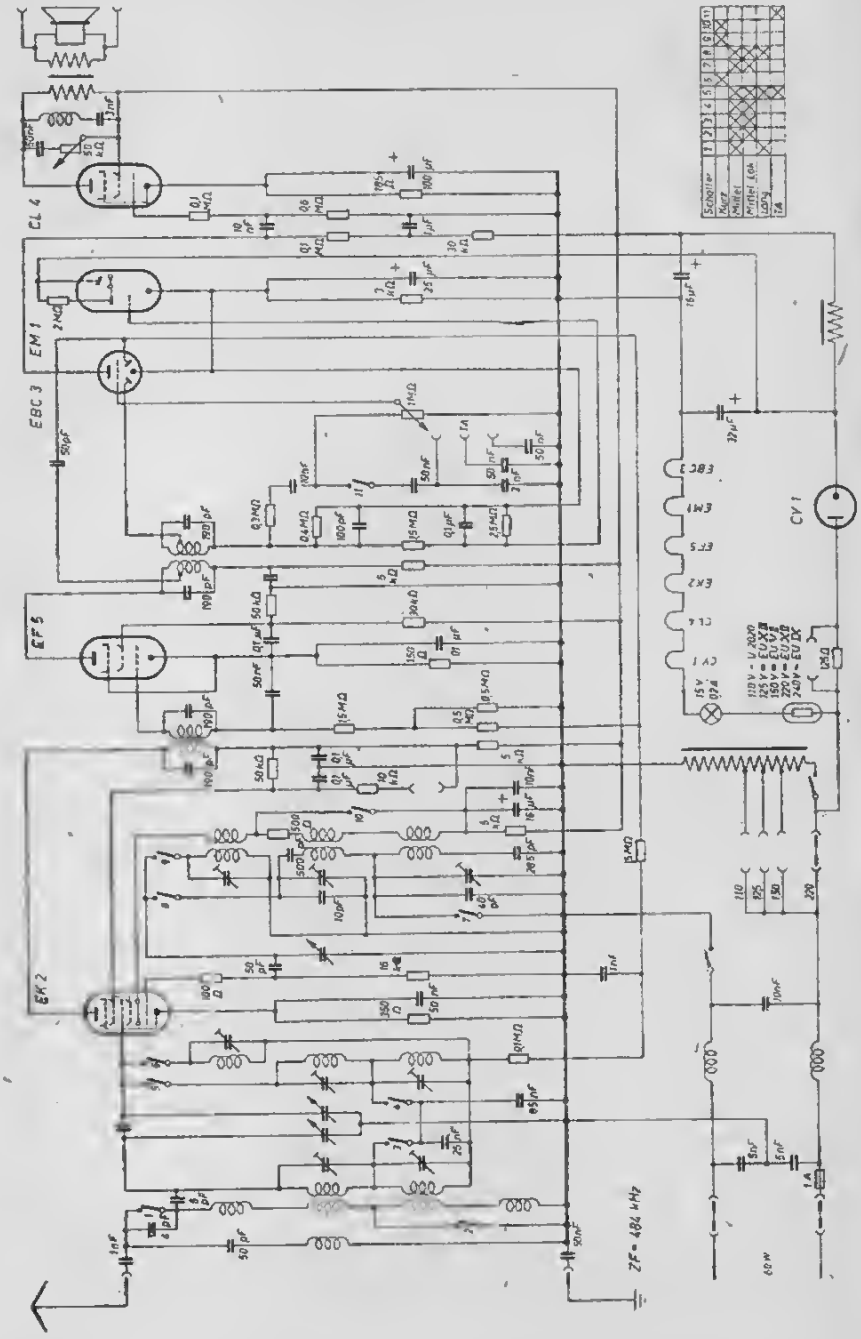

Telefunken **T 537 U**

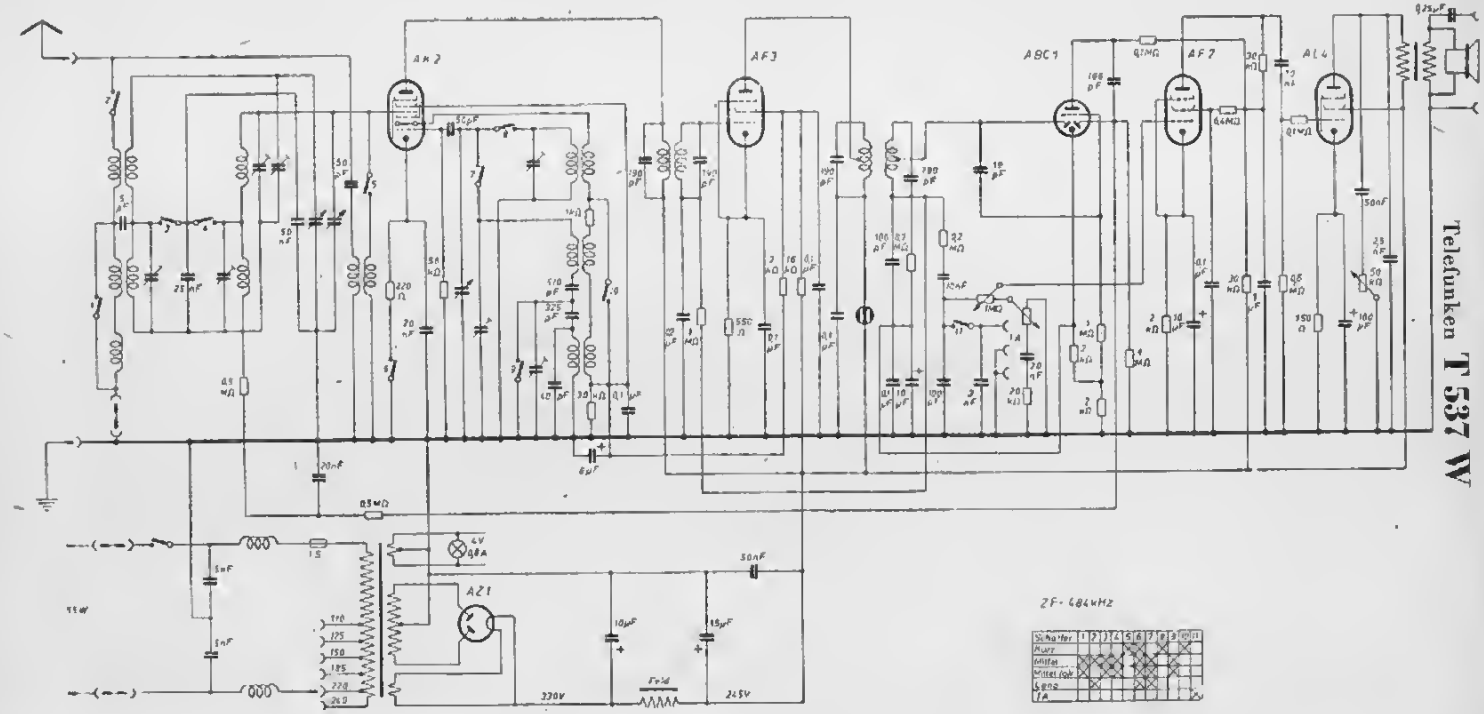

Telefunken T 537 W

Telefunken **T 523 WL**

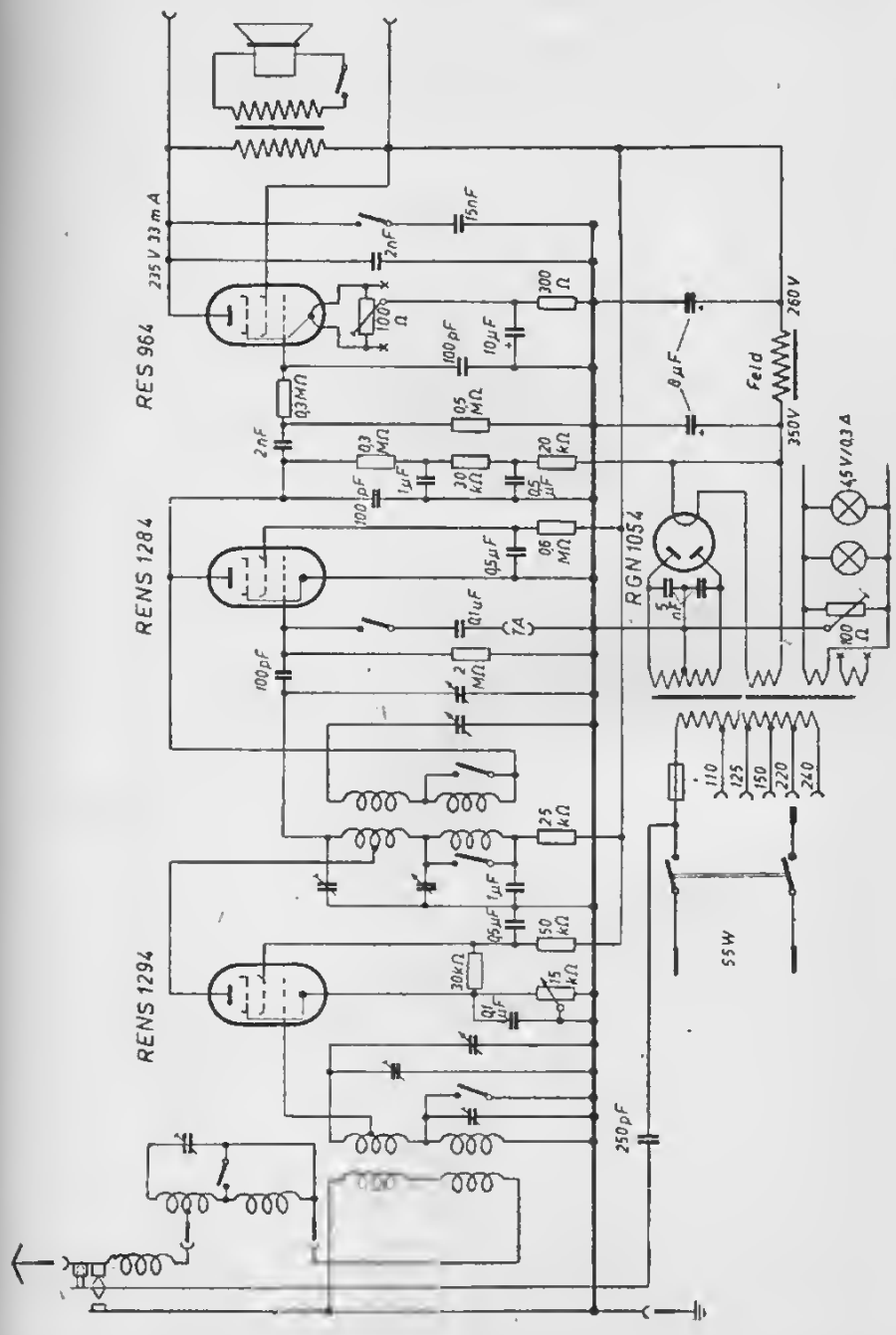

Telefunken T 523 GWL

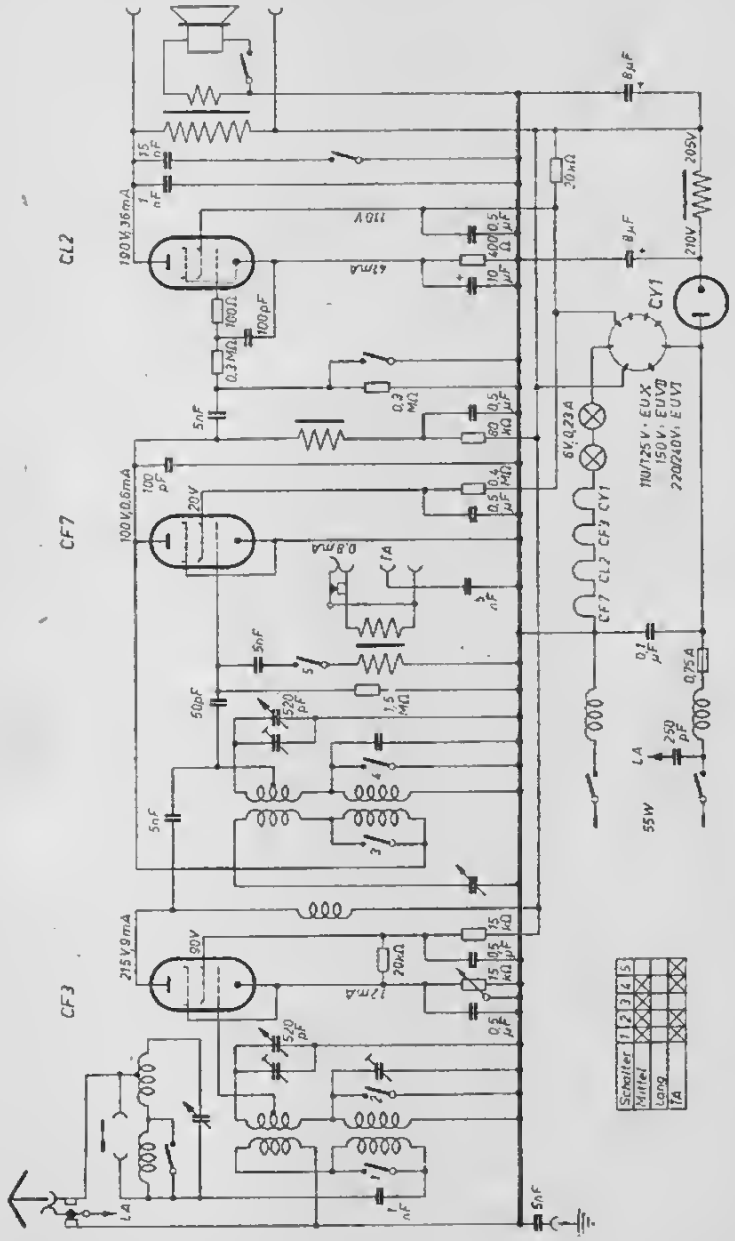

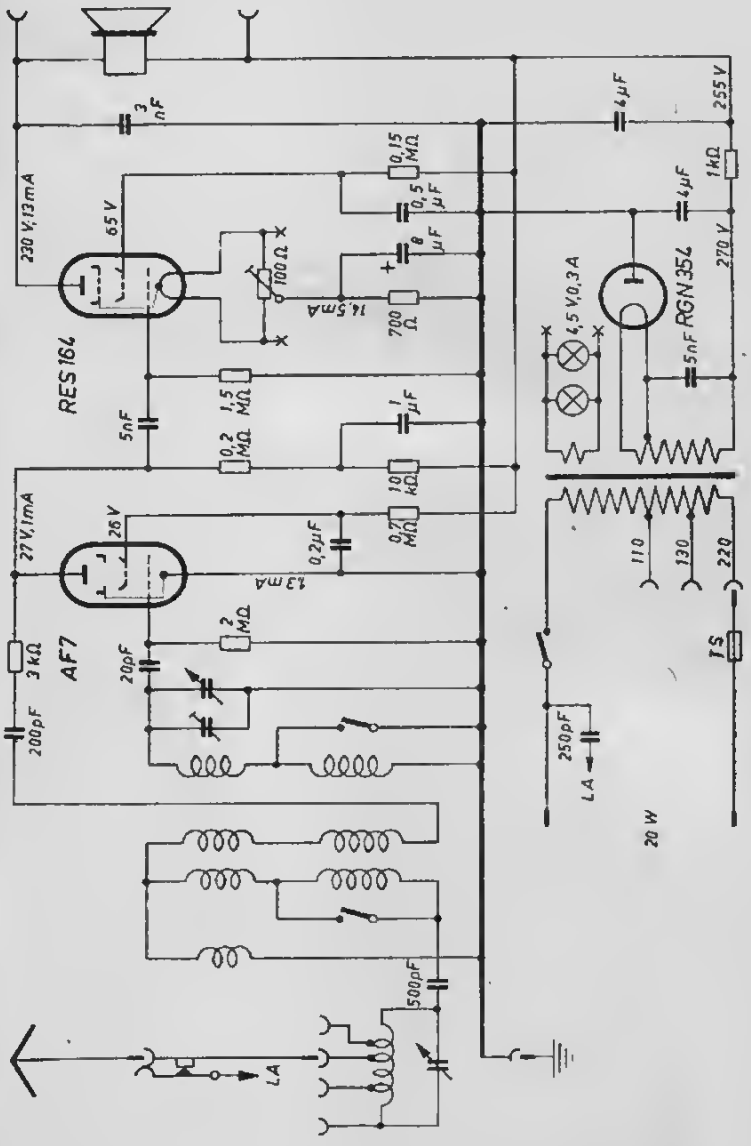
3 nF
4 µF
255 V
0,15 MΩ
0,5 µF
1 kΩ
4 µF
270 V
230 V; 13 mA
65 V
8 µF
100 Ω
16,5 mA
700 Ω
4,5 V; 0,3 A
RES 164
RGN 354
5nF
1,5 MΩ
0,2 MΩ
1 µF
10 kΩ
0,2 µF
0,7 MΩ
27 V; 1 mA
26 V
13 mA
2 MΩ
3 kΩ
AF7
20pF
200pF
110
130
220
TS
250pF
LA
20 W
500pF
LA

Telefunken **T 512 WL**

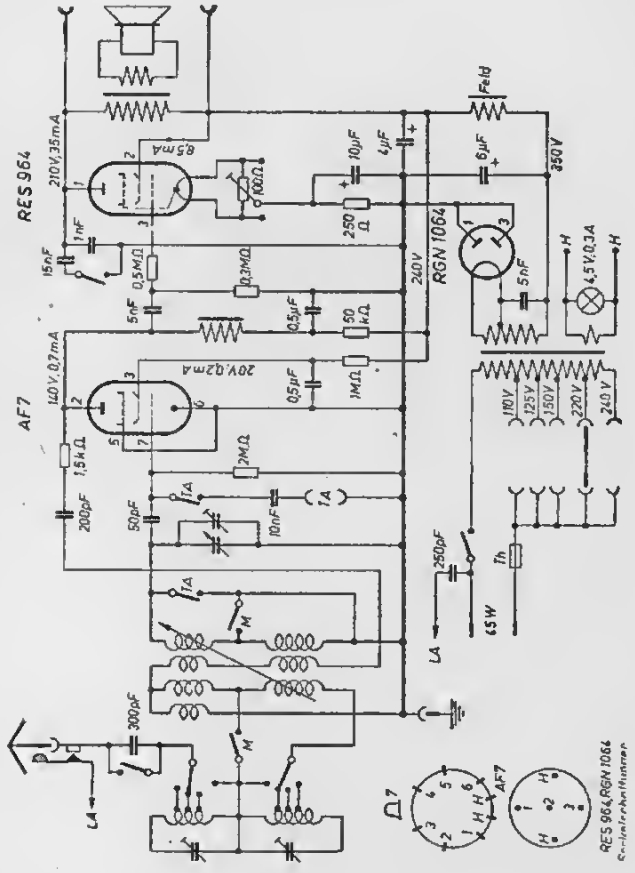

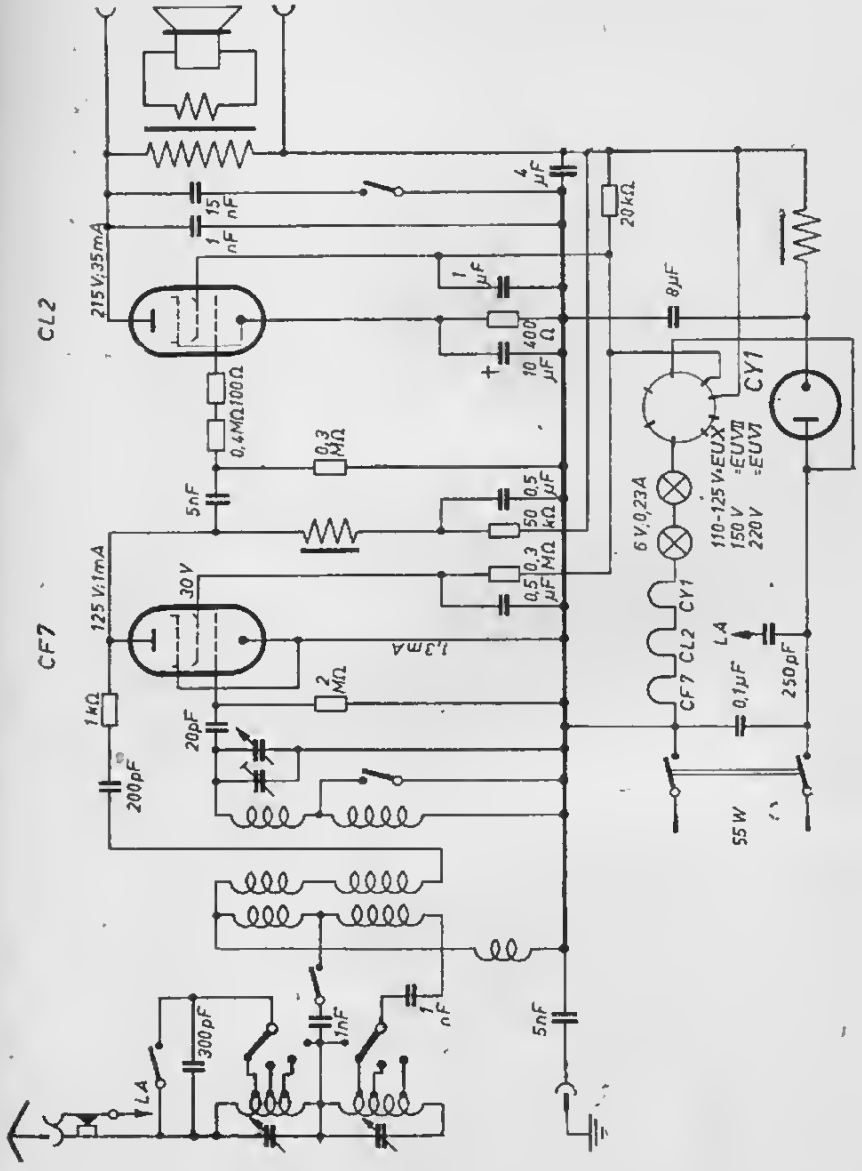
CL2
215 V; 35 mA
15 nF
1 nF
4 µF
20 kΩ
1 µF
400 Ω
10 µF
8 µF
CY1
0,4 MΩ 100 Ω
0,3 MΩ
5 nF
0,5 µF
50 kΩ
0,3 MΩ
0,5 µF
6 V; 0,23 A
110-125 V = EUX
150 V = EUVII
220 V = EUVI
CF7
125 V; 1 mA
30 V
1,3 mA
2 MΩ
1 kΩ
20 pF
200 pF
CY1
CL2
CF7
LA
0,1 µF
250 pF
55 W
300 pF
1 nF
1 nF
5 nF
LA

Telefunken T 439 W

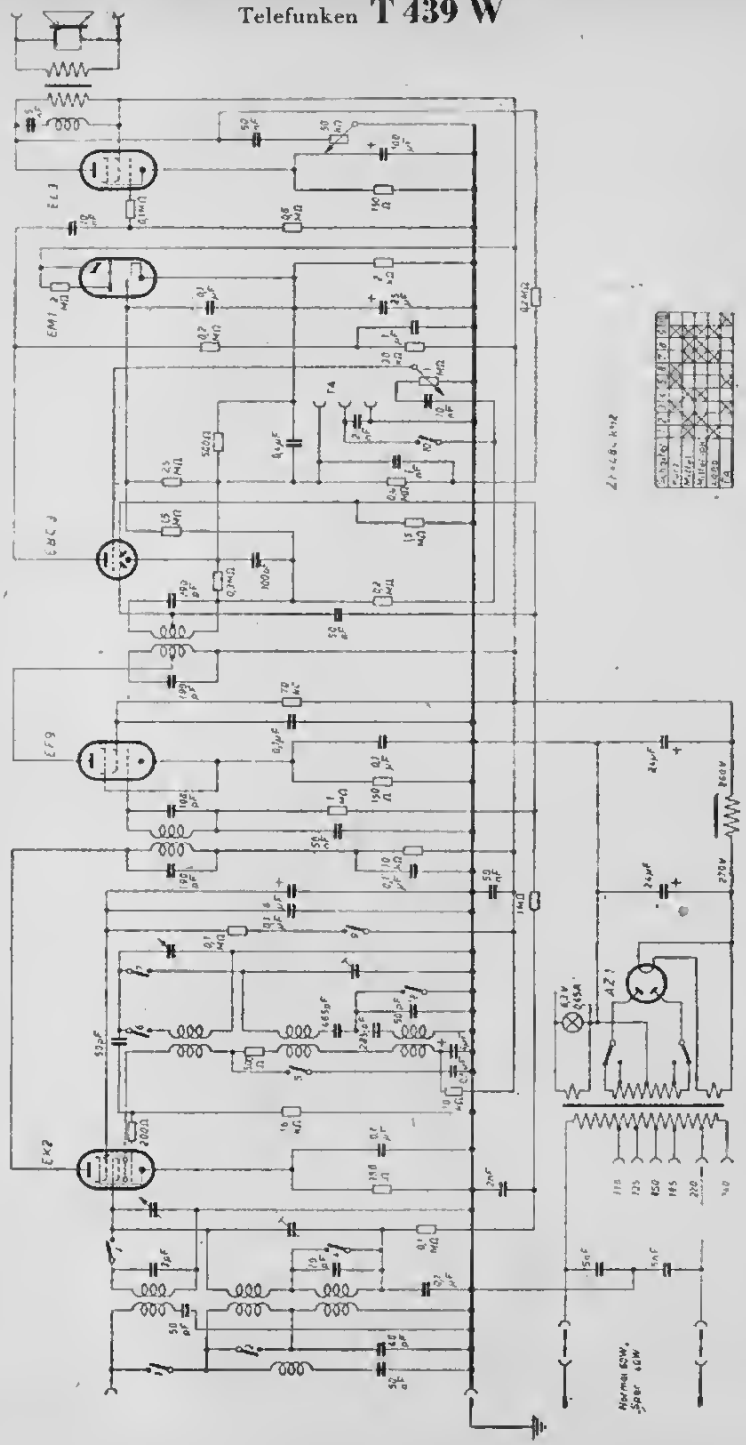

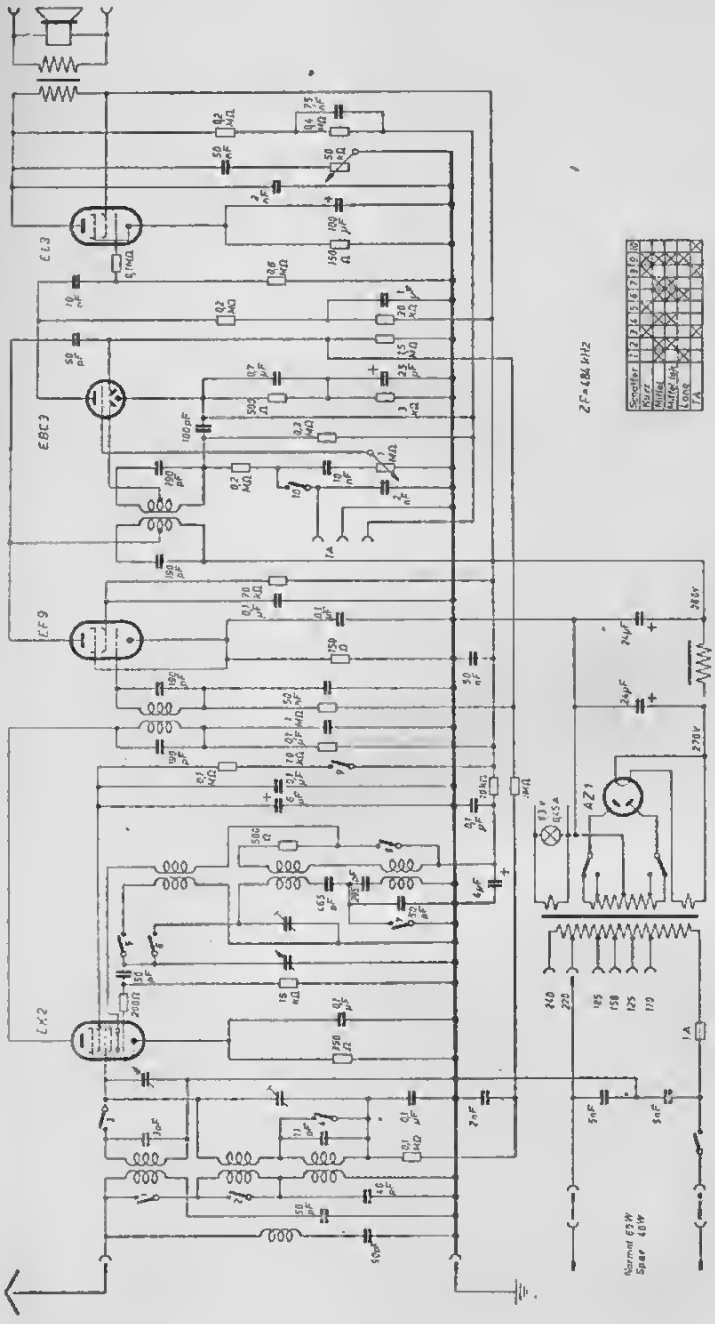
EL3
EBC3
EF9
EK2
AZ1
Schalter
Kurz
Mittel
Lang
TA
Normal 65W
Spar 40W

Telefunken **T 439 U**

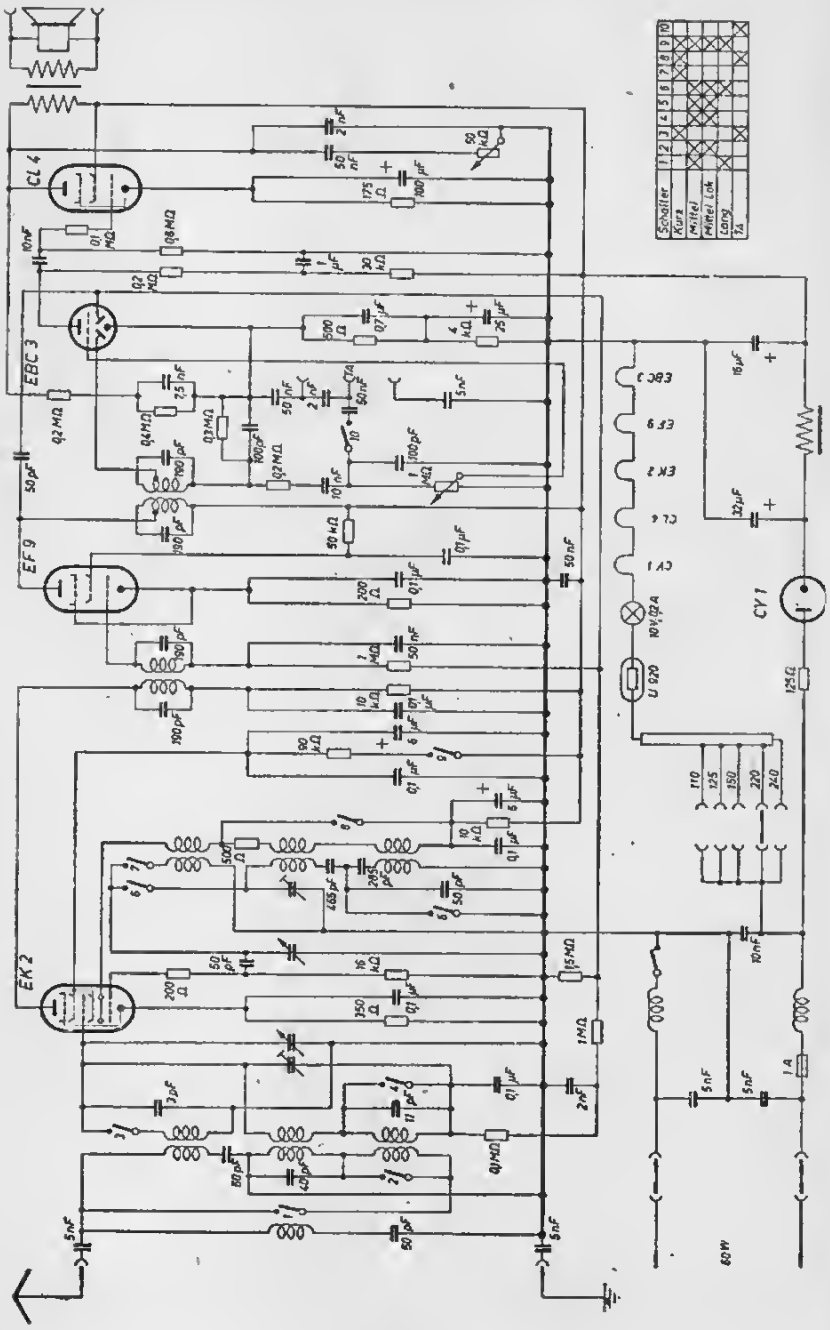

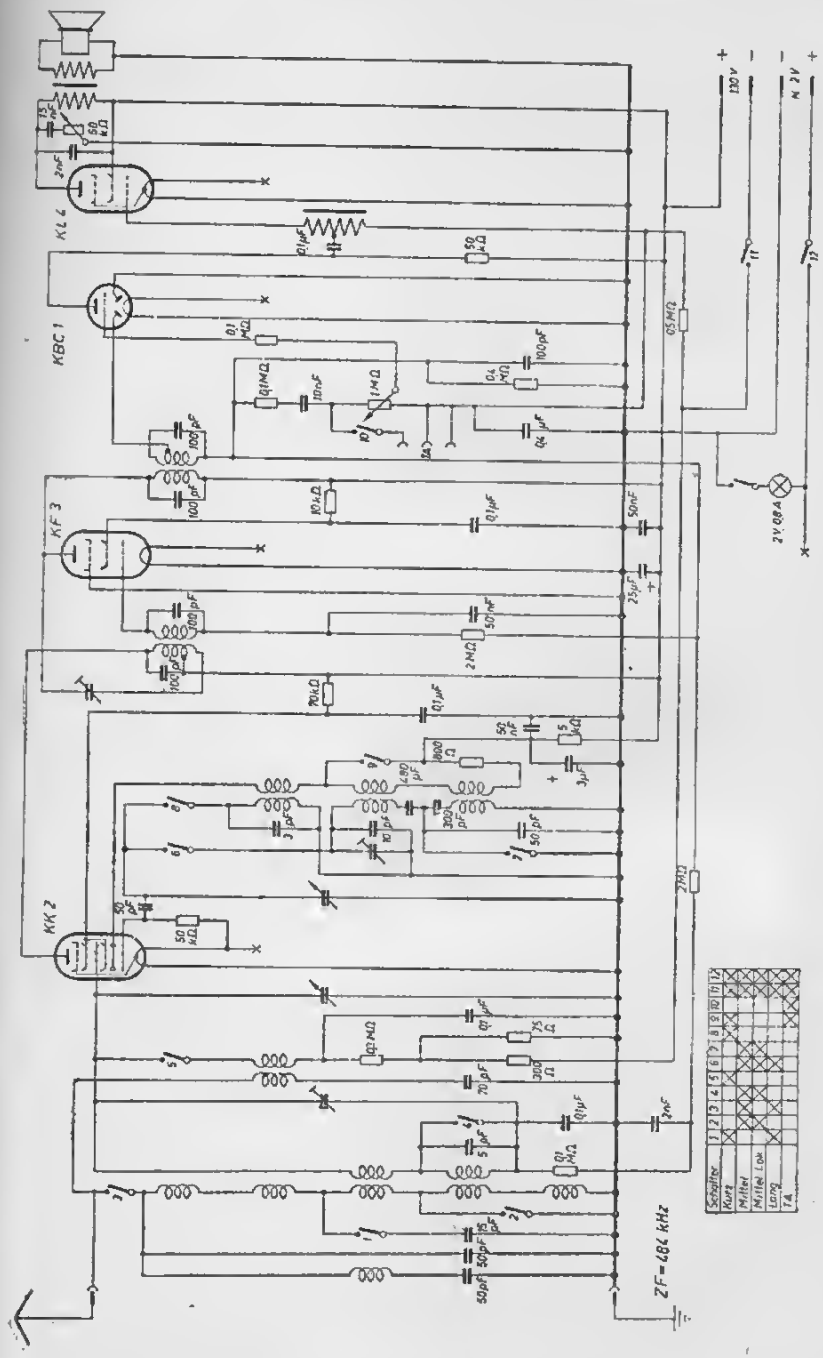
KL 4
KBC 1
KF 3
KK 2
ZF = 487 kHz
Schalter
Kurz
Mittel
Mittel Lok
Lang
TA

Telefunken T 438 W

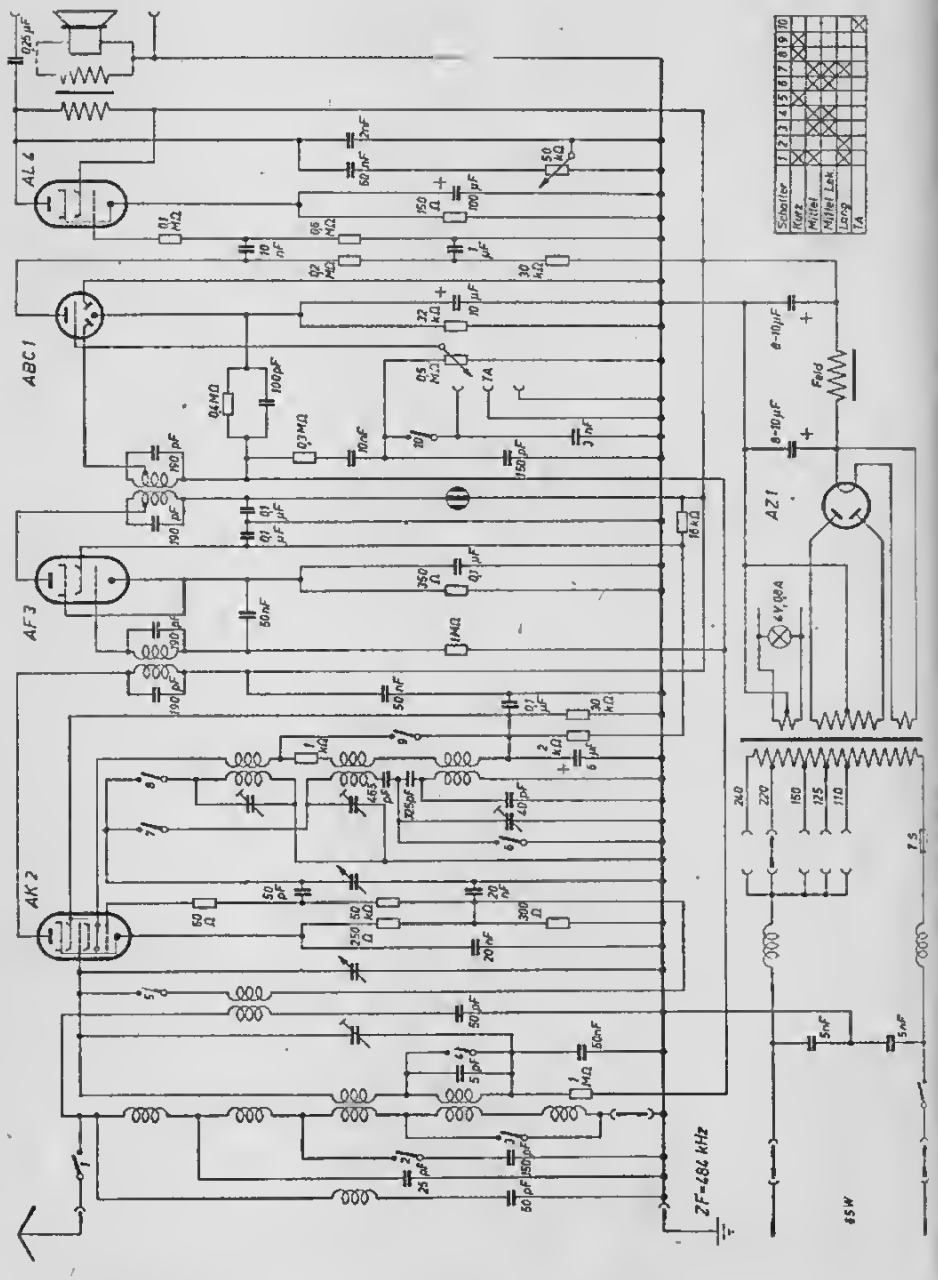

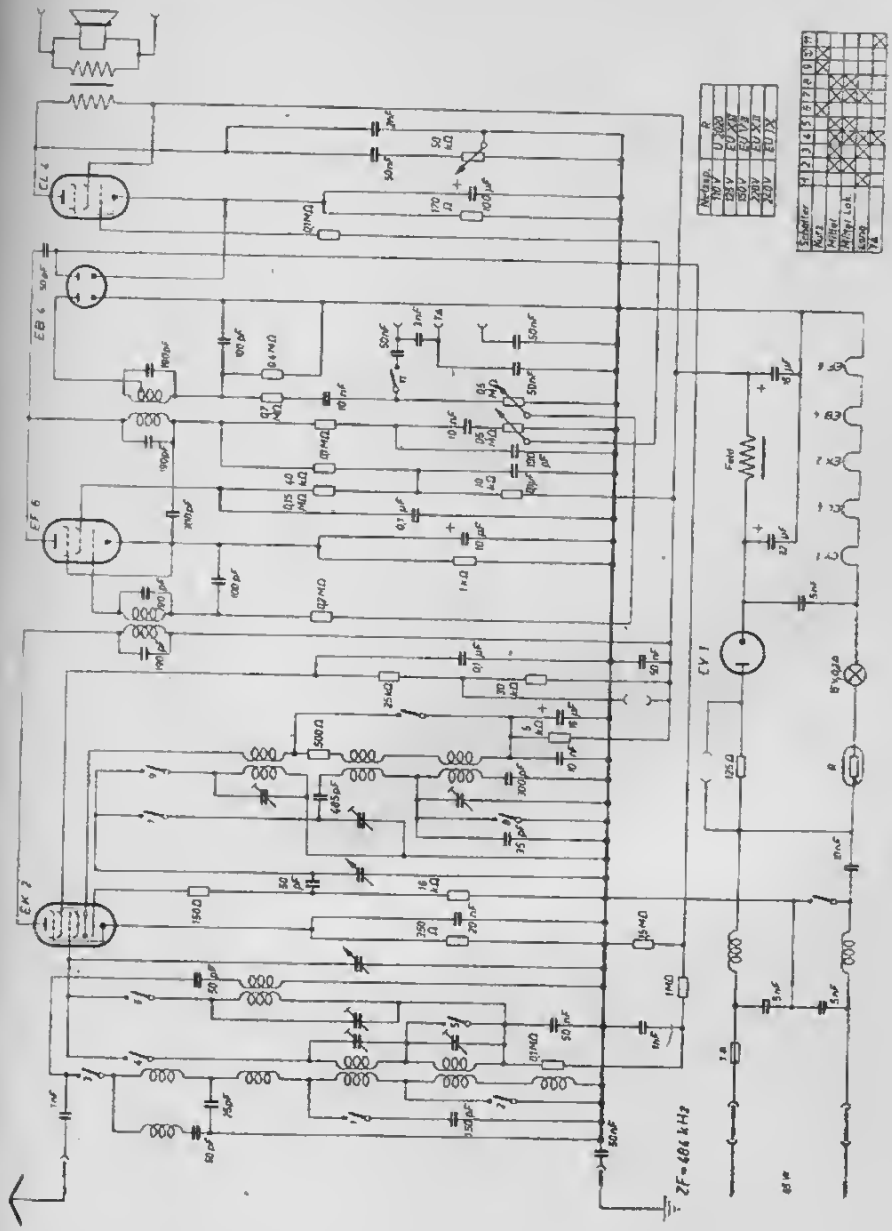
ECL 4
EB 6
EF 6
EK 2
EY 1
ZF = 486 kHz

Telefunken **T 437 W**

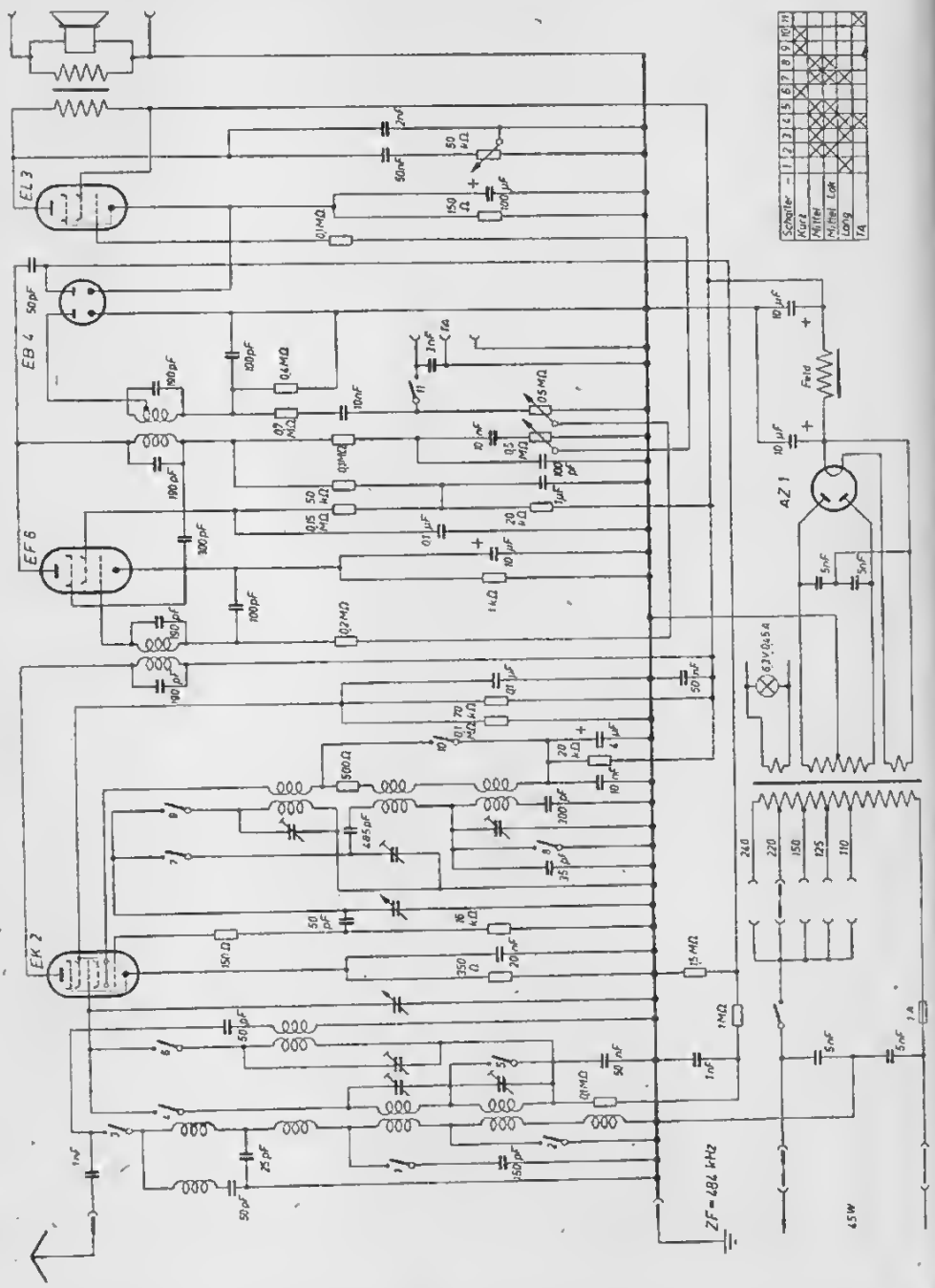

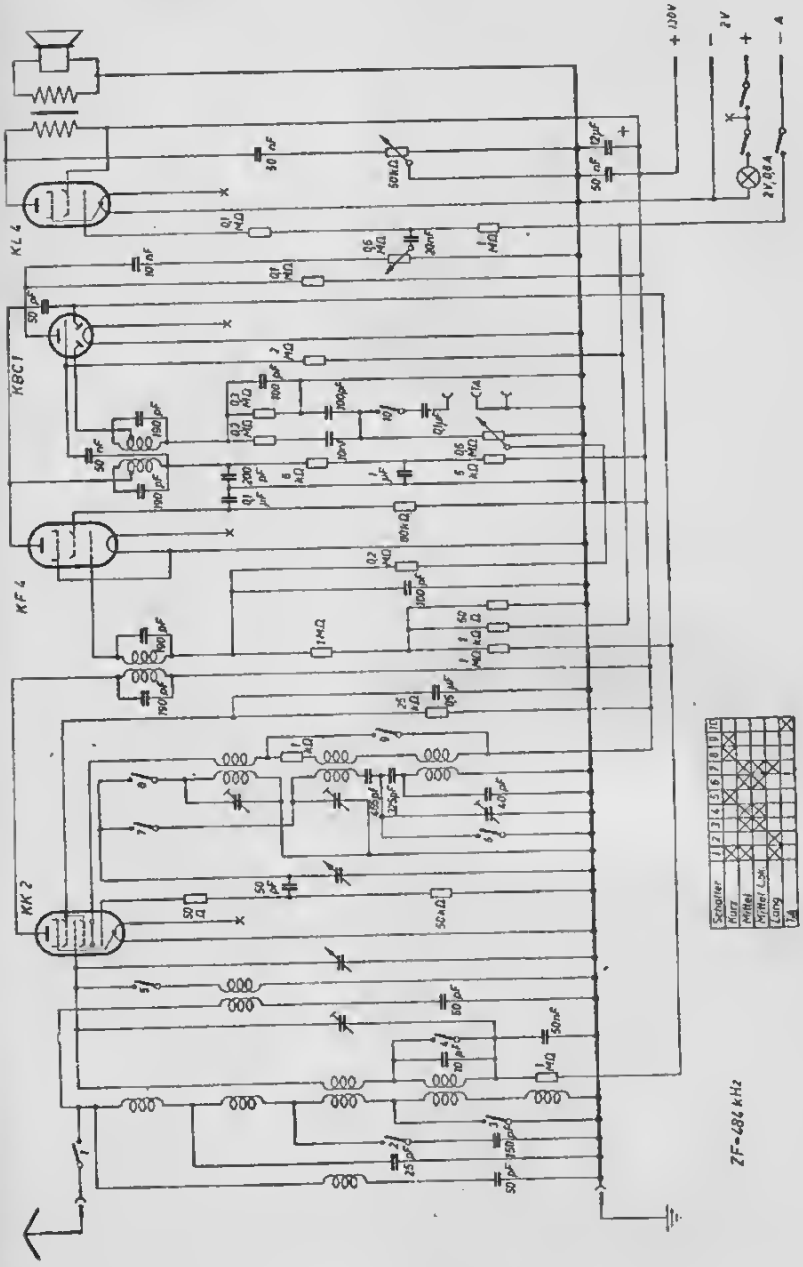
KL 4
KBC 1
KF 4
KK 2
+ 130V
− 2V
+
− A
2V, 0,8A
ZF = 484 kHz
Schalter
Kurz
Mittel
Mittel Lok.
Lang
TA

Telefunken T 364 WK

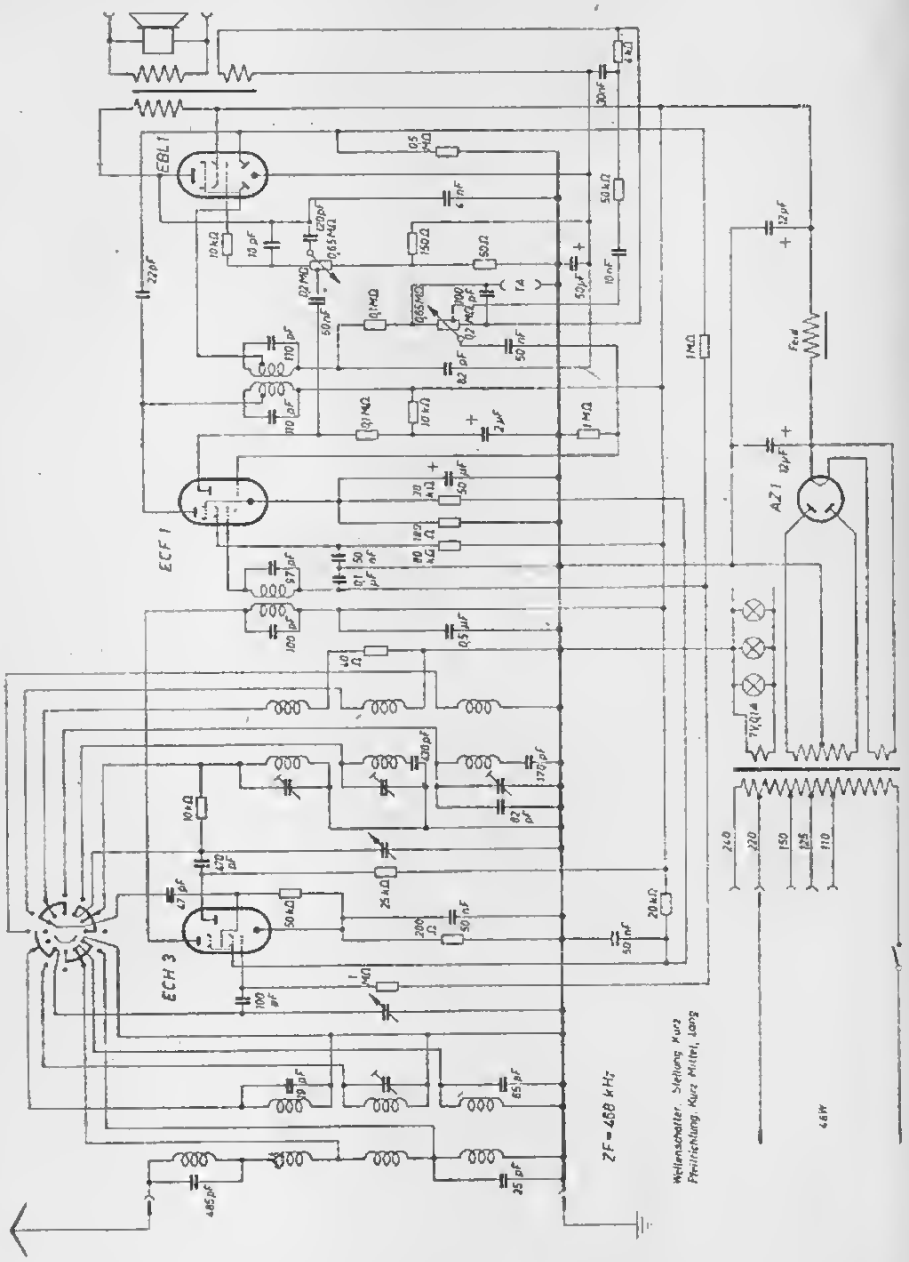

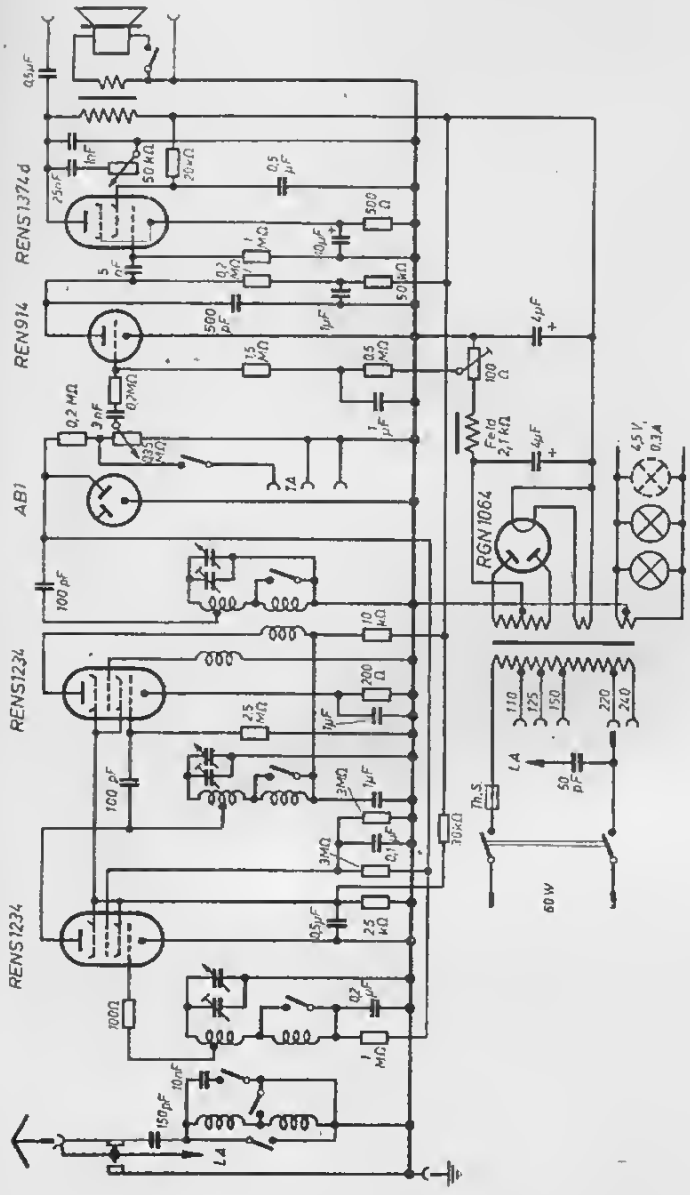
REN1374 d
REN914
AB1
REN1234
REN1234
RGN1064
4,5 V, 0,3 A
60 W

Telefunken **T 346 W/WL Admiral**

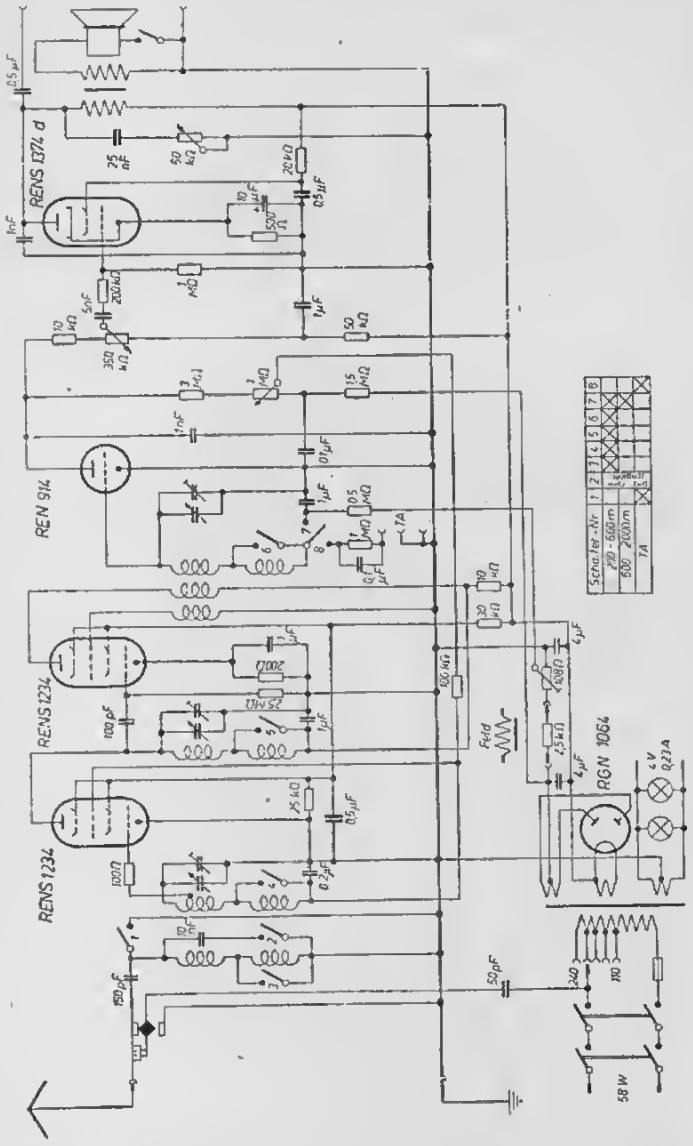

Telefunken T 346/348 GL Admiral

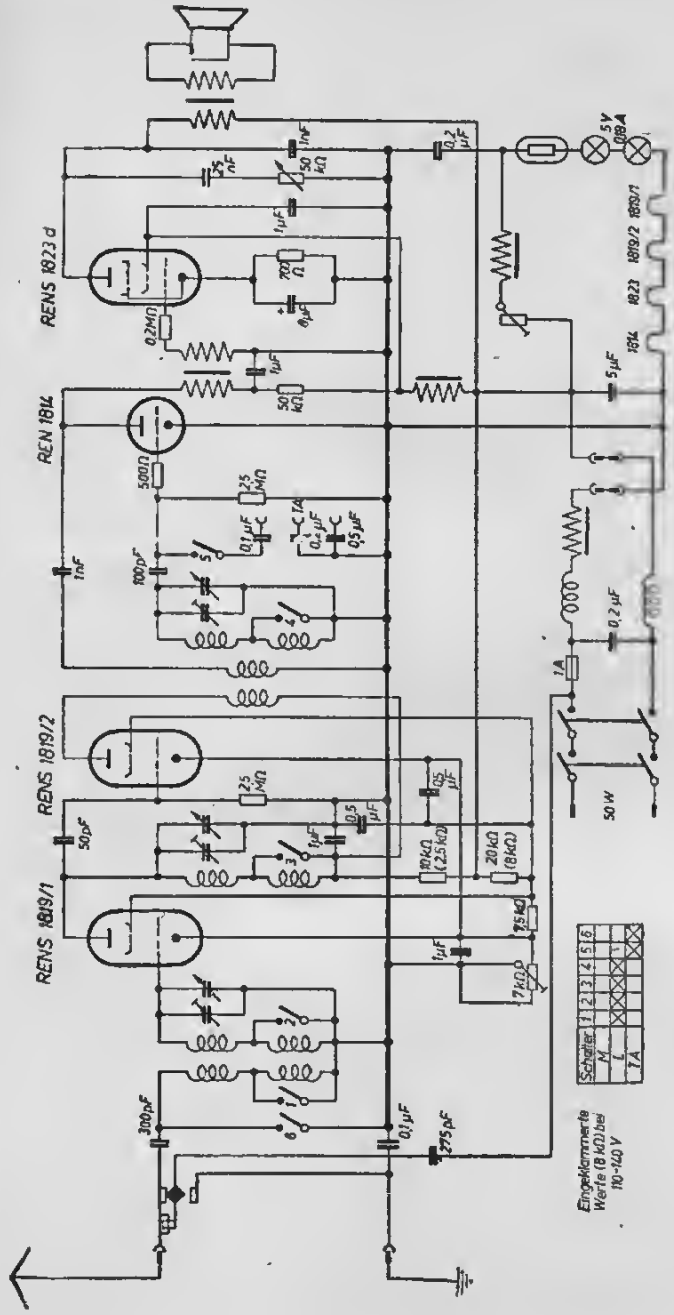

Telefunken T 343 W/WL

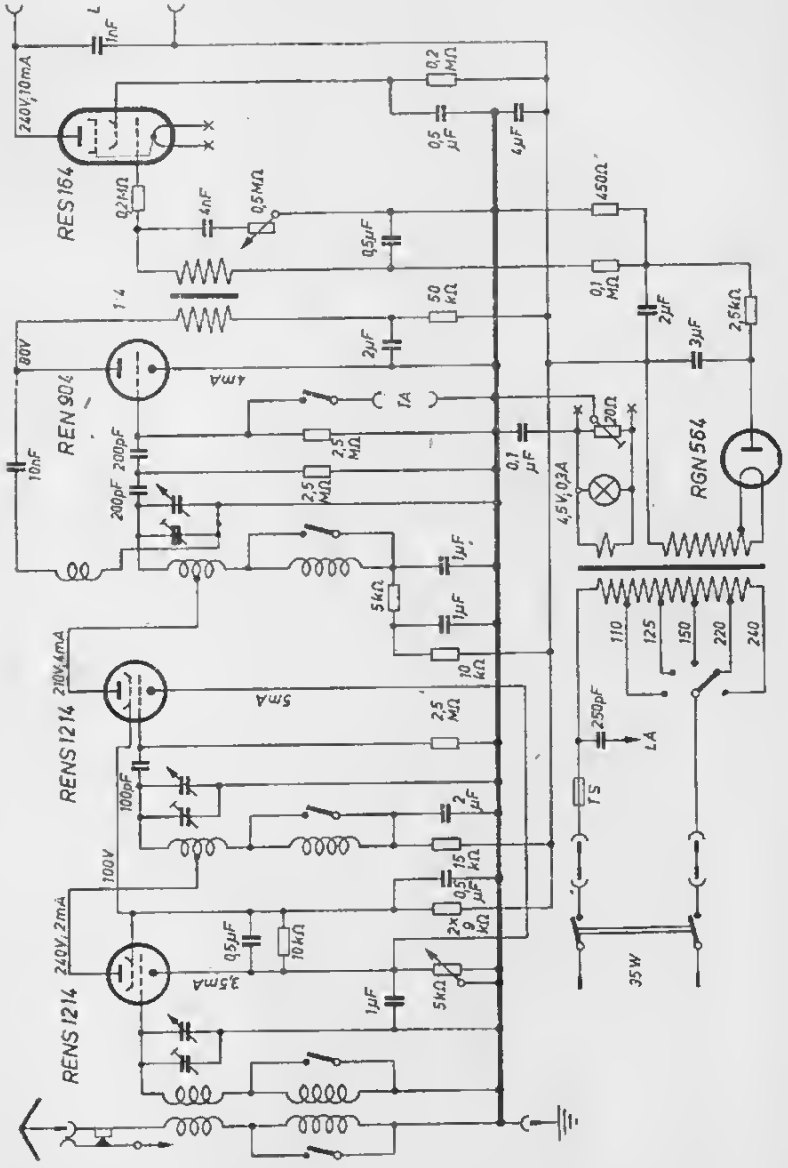

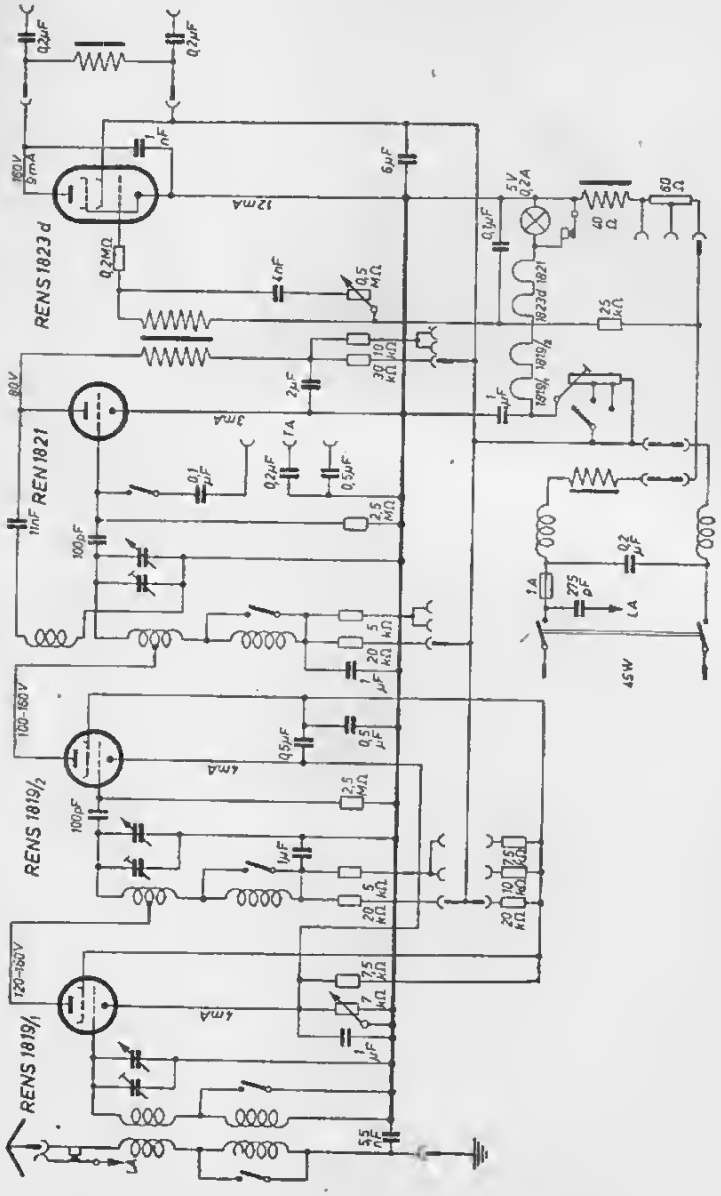
RENS 1823 d
REN 1821
RENS 1819/2
RENS 1819/1
160V 9mA
80V
100-160V
120-160V
12mA
3mA
4mA
4mA
5V 0,2A
1823d 1821
1819/1 1819/2
45W
LA

Telefunken **T 341 W**

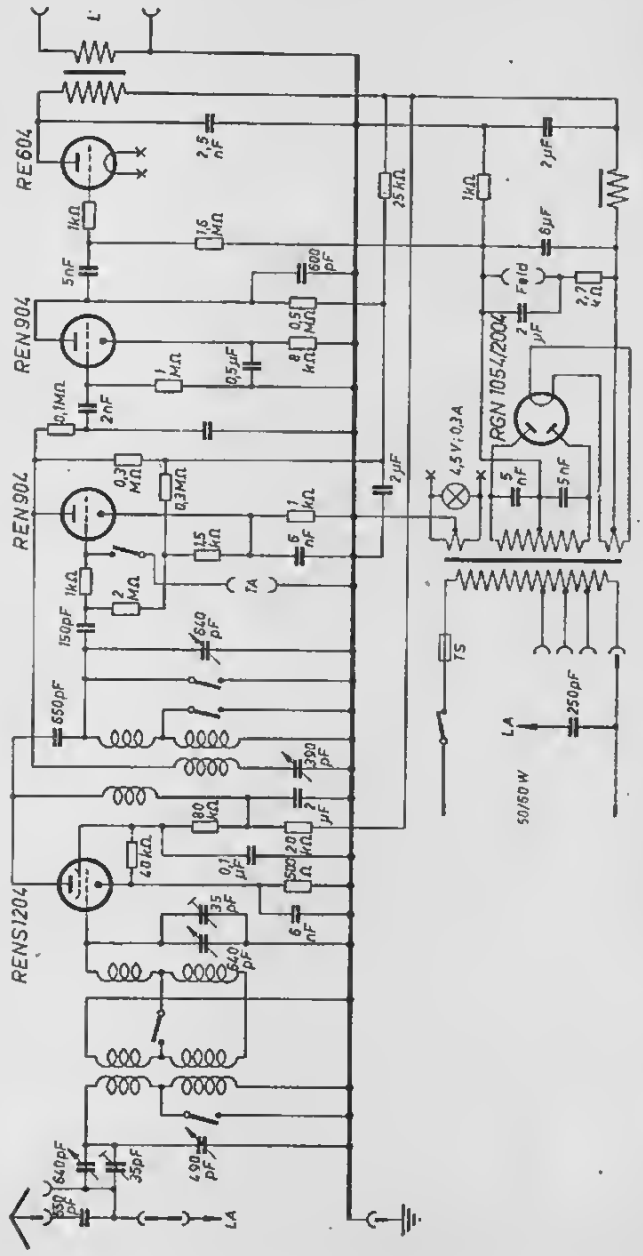

Telefunken T 340 W/WL

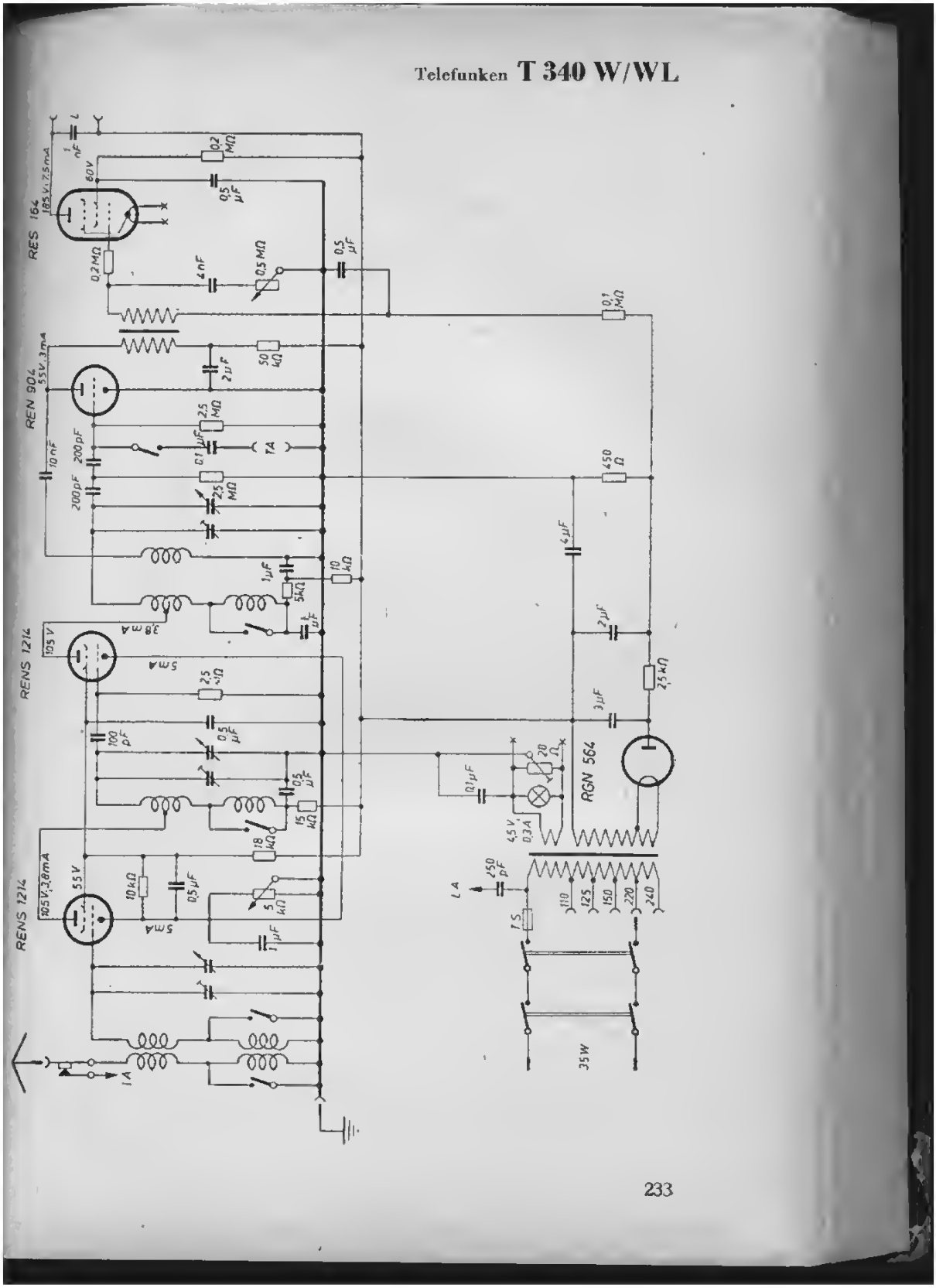

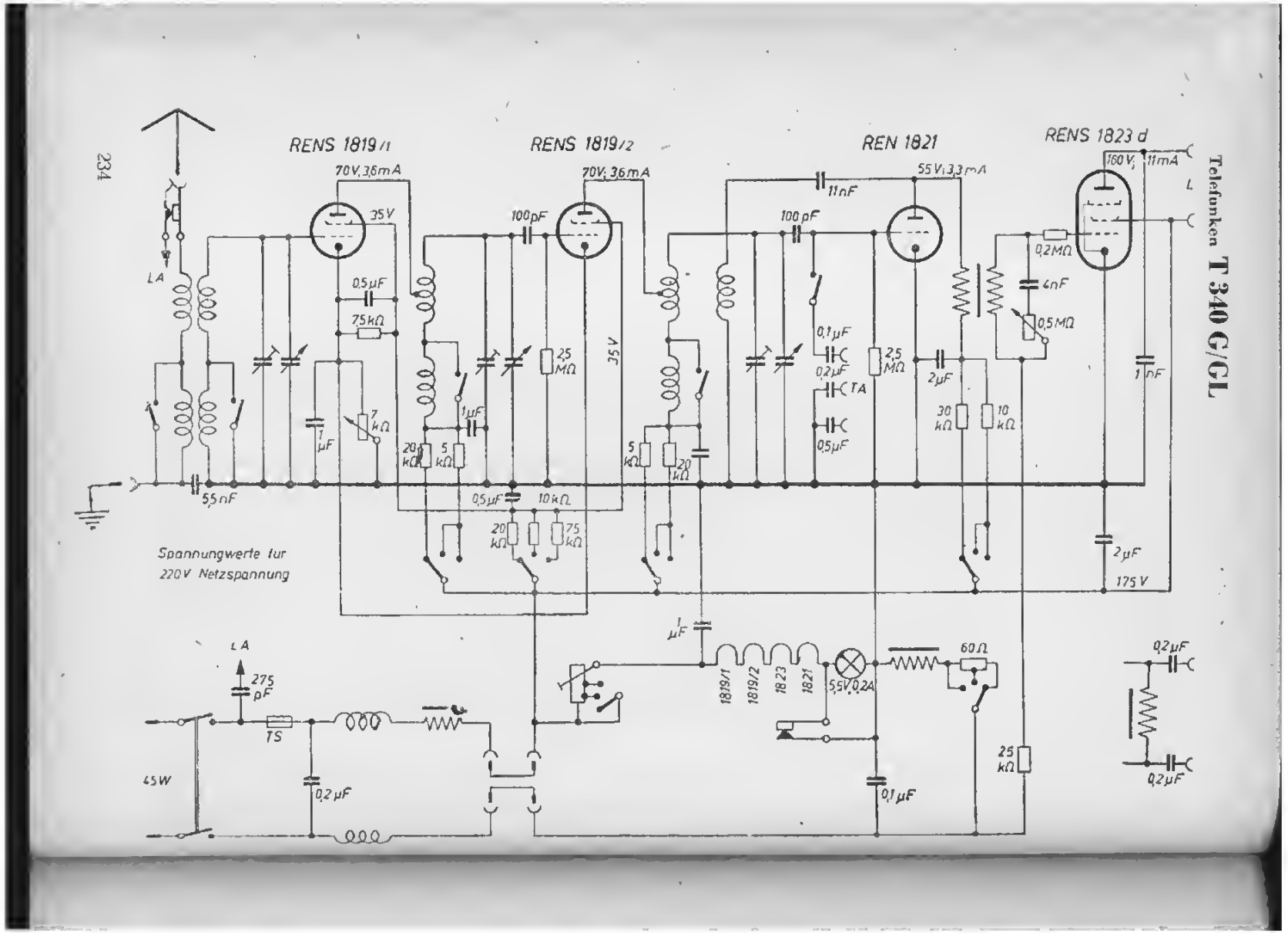
RENS 1819/1
RENS 1819/2
REN 1821
RENS 1823 d
70V; 3,6mA
70V; 3,6mA
55V; 3,3mA
160V; 11mA
35V
100pF
11nF
100pF
0,2MΩ
4nF
0,5MΩ
0,5µF
7,5kΩ
0,1µF
0,2µF
TA
0,5µF
2,5 MΩ
2µF
30 kΩ
10 kΩ
1nF
1µF
7 kΩ
20 kΩ
5 kΩ
1µF
2,5 MΩ
35V
5 kΩ
20 kΩ
5,5nF
0,5µF
10kΩ
20 kΩ
75 kΩ
2µF
175V
Spannungwerte für
220V Netzspannung
LA
275 pF
TS
45W
0,2µF
µF
1819/1
1819/2
18 23
1821
5,5V; 0,2A
60Ω
0,1µF
25 kΩ
0,2µF
0,2µF

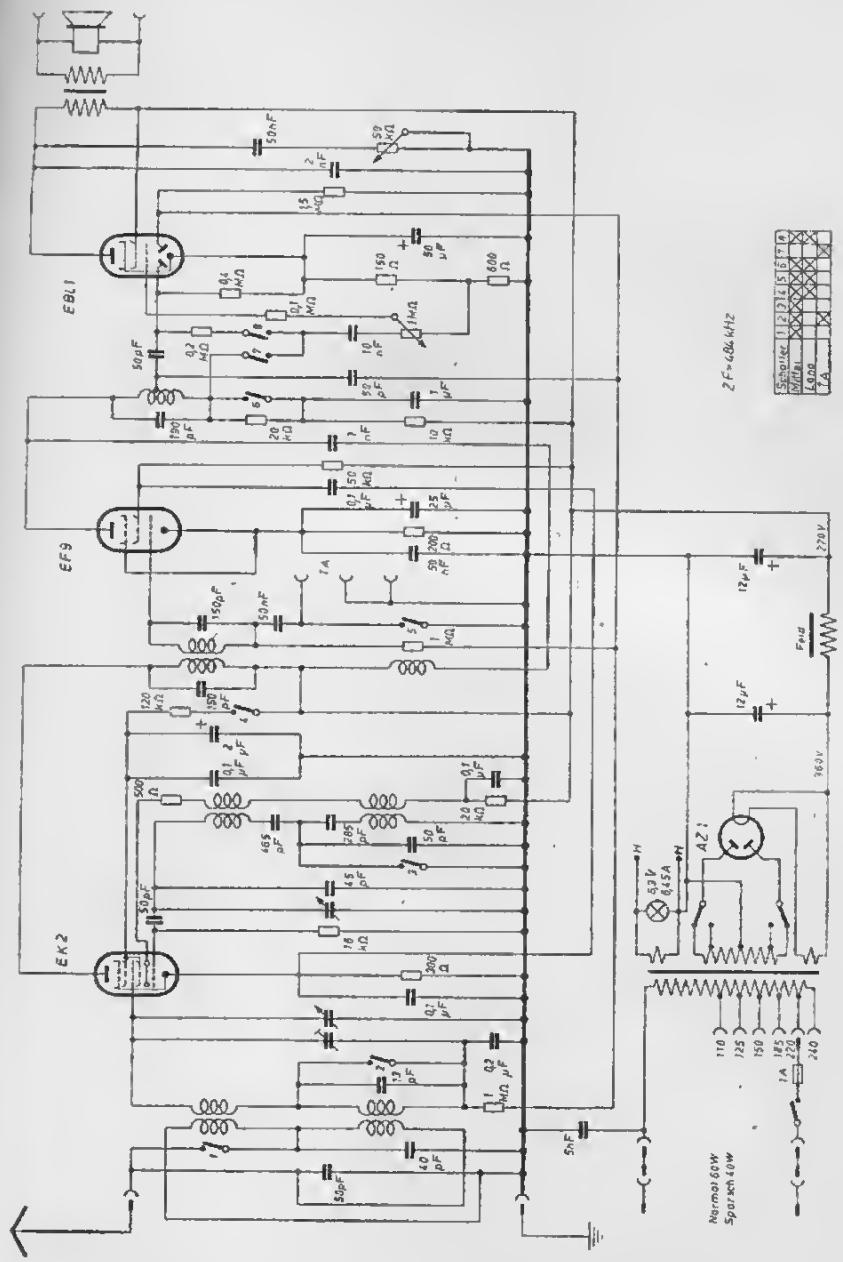
EBL1
EF9
EK2
AZ1
Feld
Normal 60W
Sparsch 40W
2F = 484 kHz

Telefunken T 339 U

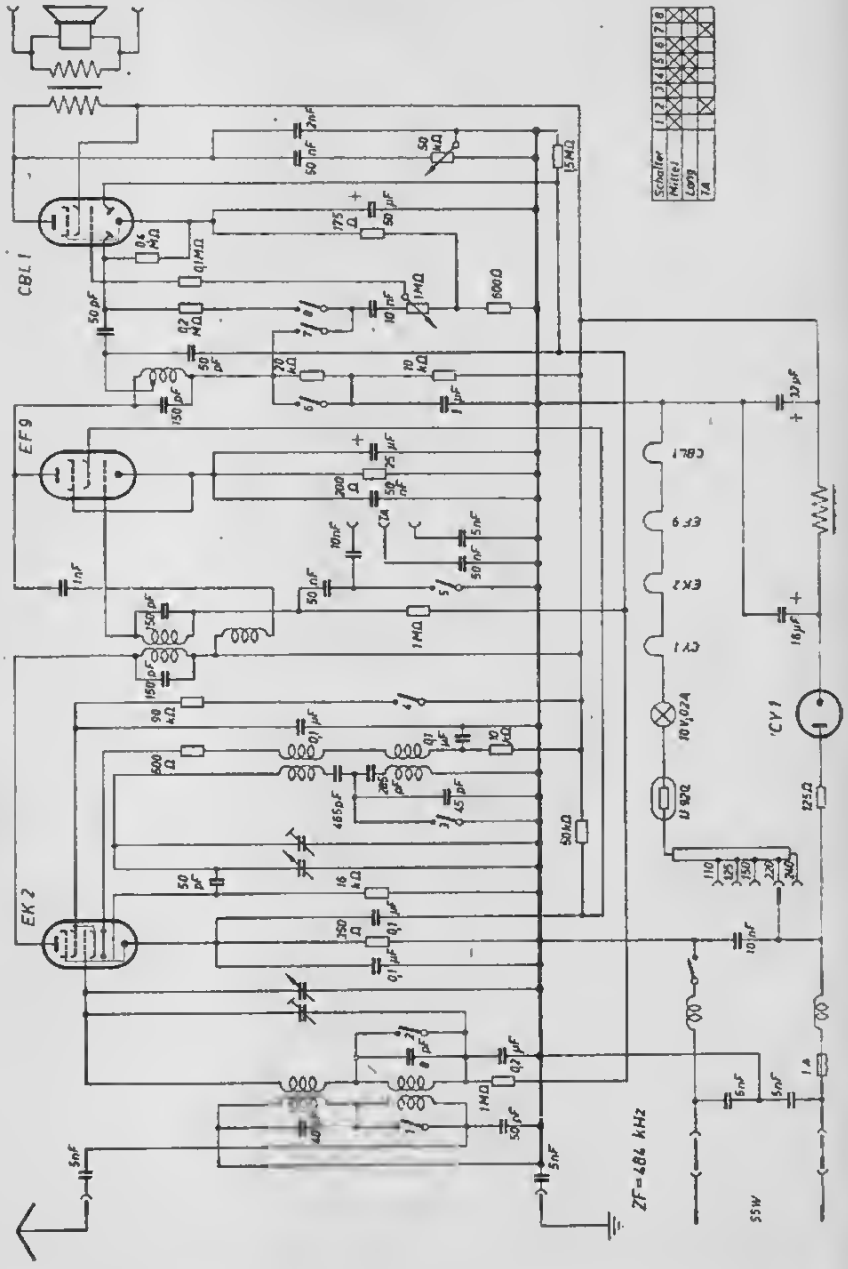

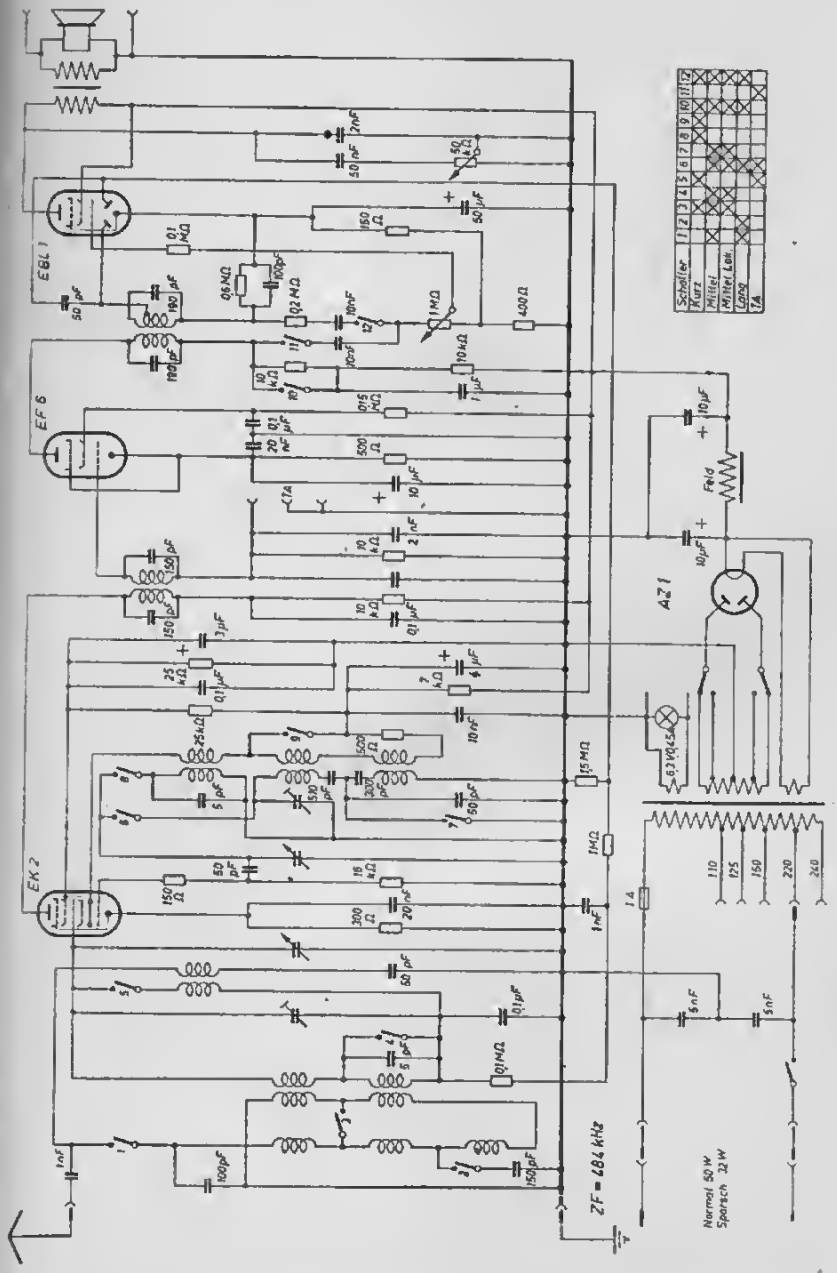
EBL 1
EF 6
EK 2
AZ 1
Feld
Schalter
Kurz
Mittel
Mittel Lok.
Lang
1A
ZF = 484 kHz
Normal 50 W
Sparsch 32 W
110
125
150
220
240

Telefunken T 338 U/UP

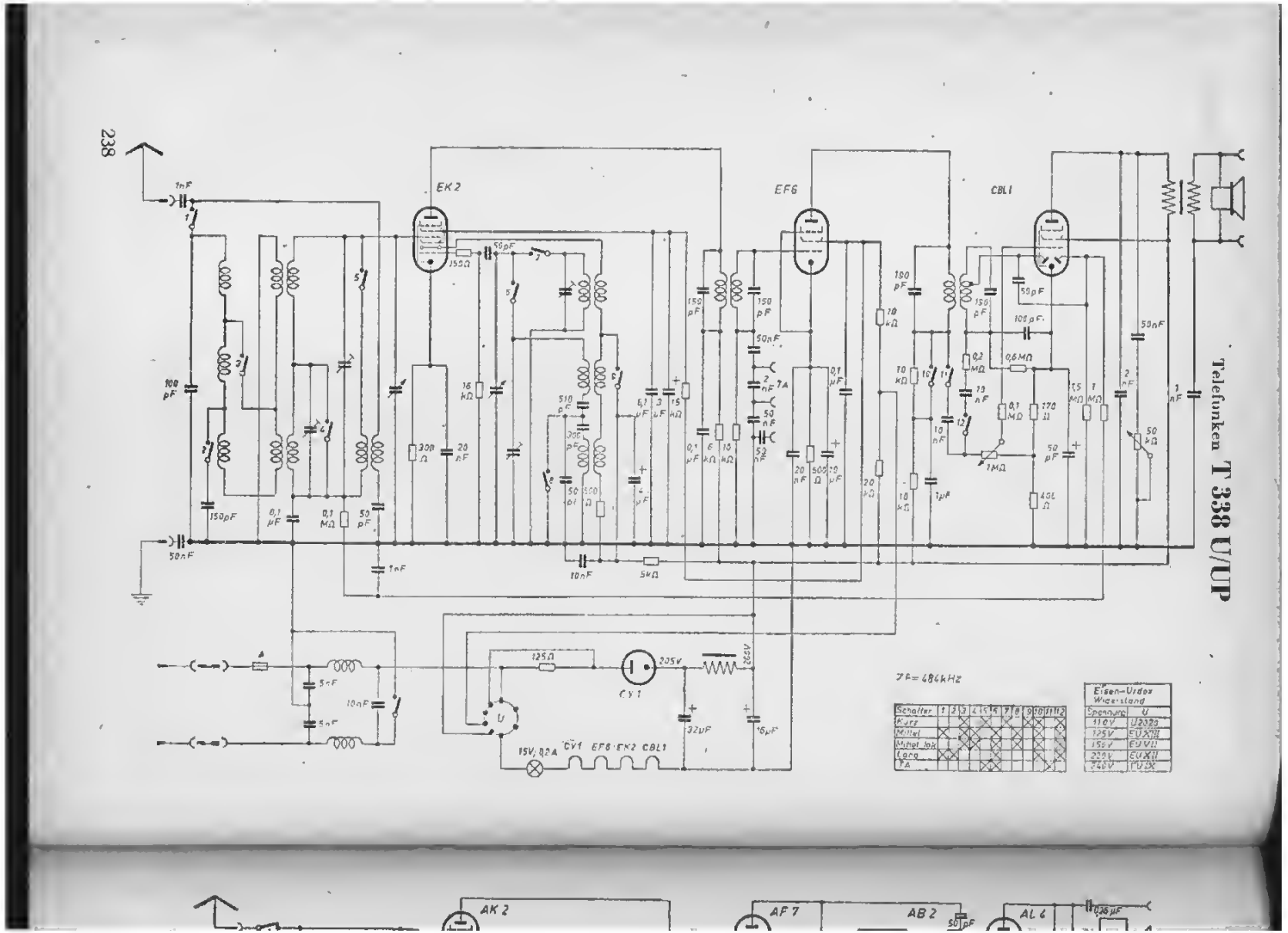

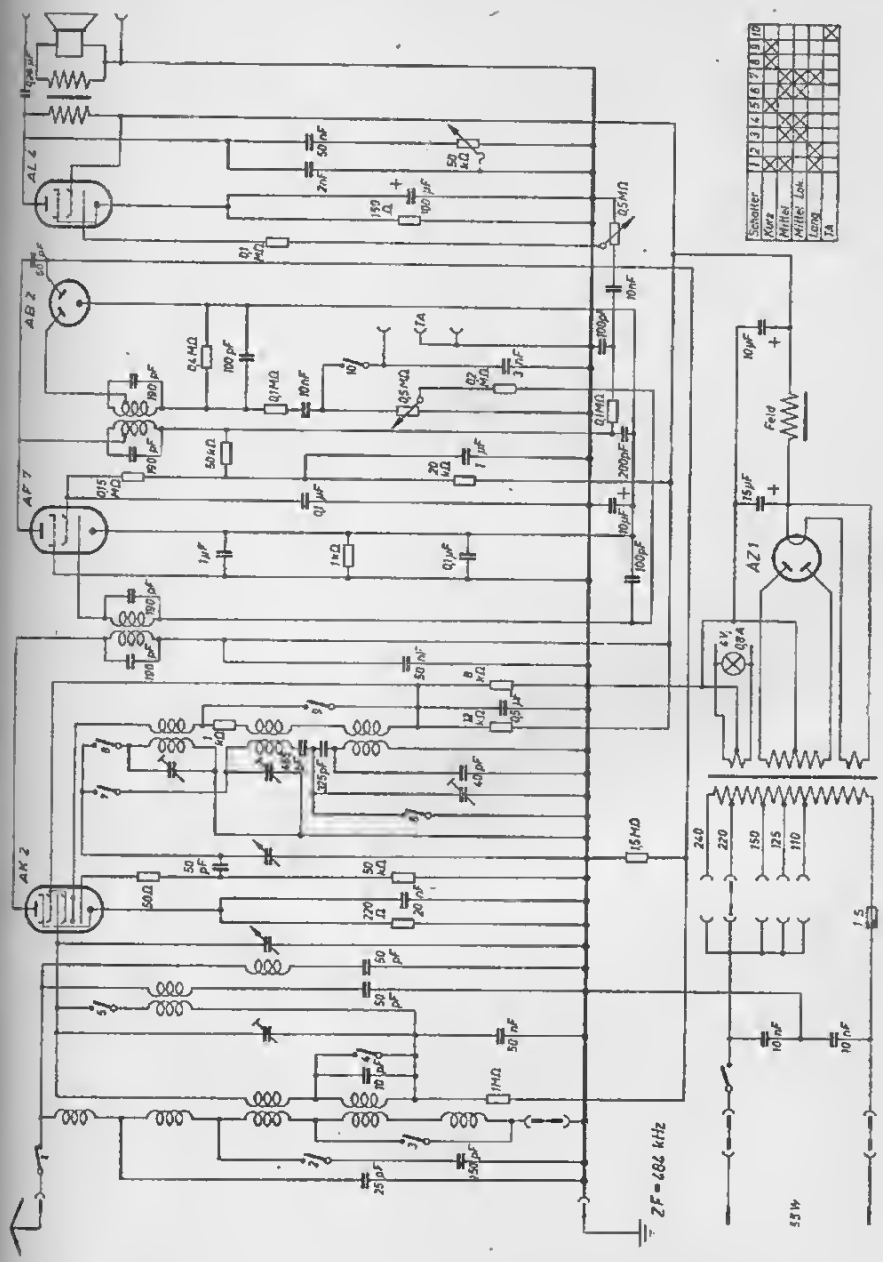
AL 4
AB 2
AF 7
AK 2
AZ 1
Feld
ZF = 484 kHz
Schalter
Kurz
Mittel
Lang
1A

Telefunken **T 337 U/UP**

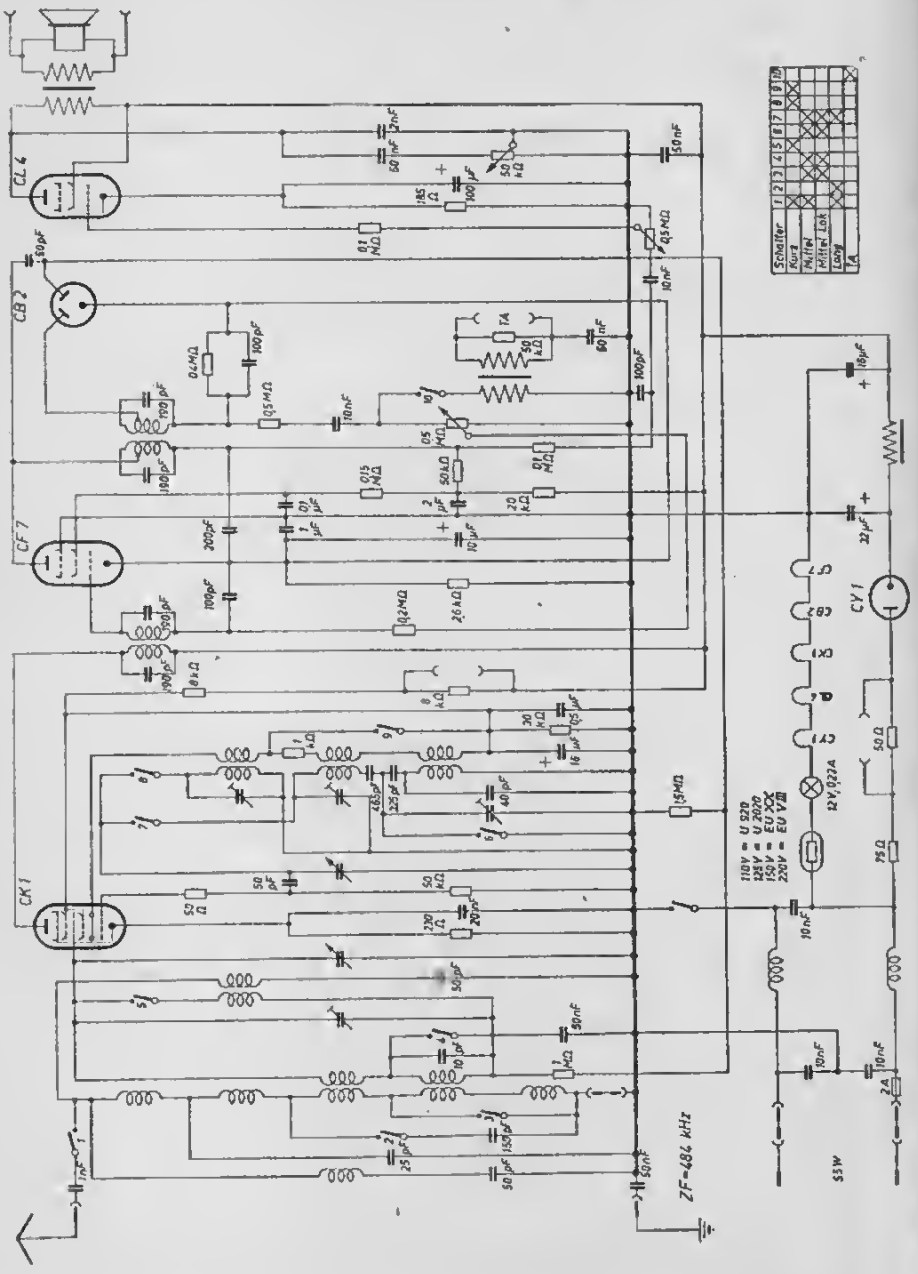

Telefunken T 332 WLK
Meistersuper

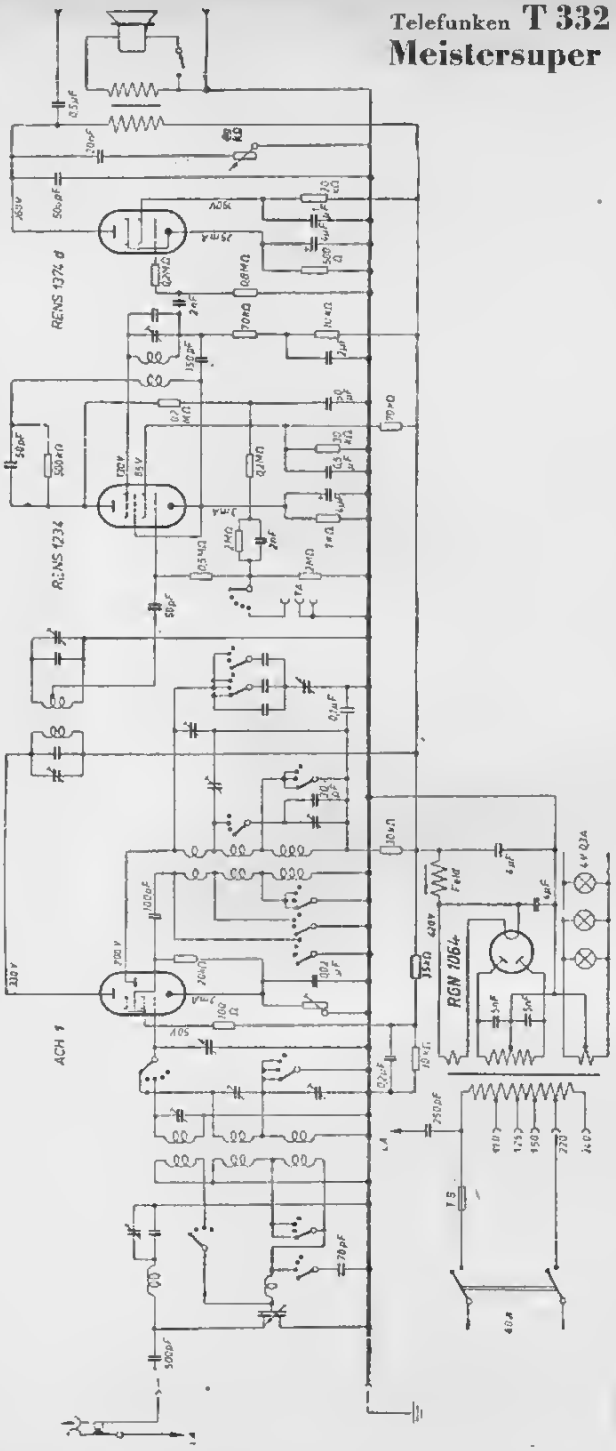

Telefunken T 332 GLK Meistersuper

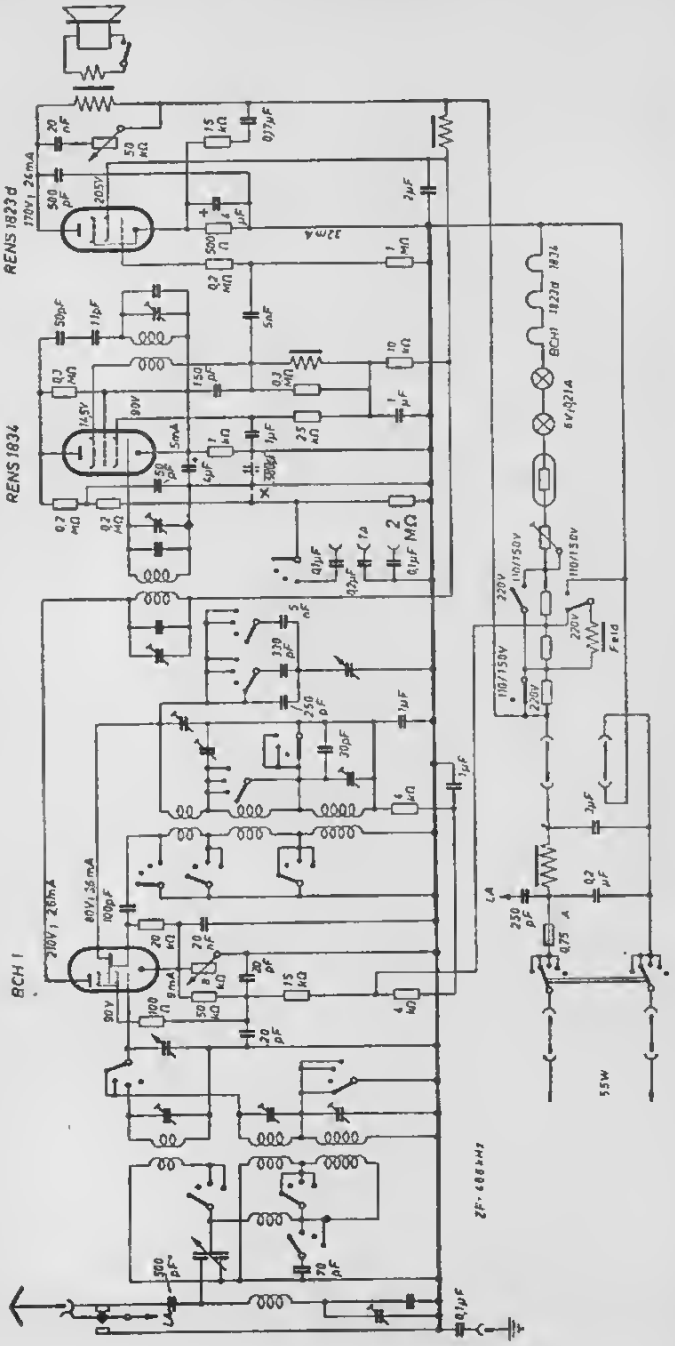

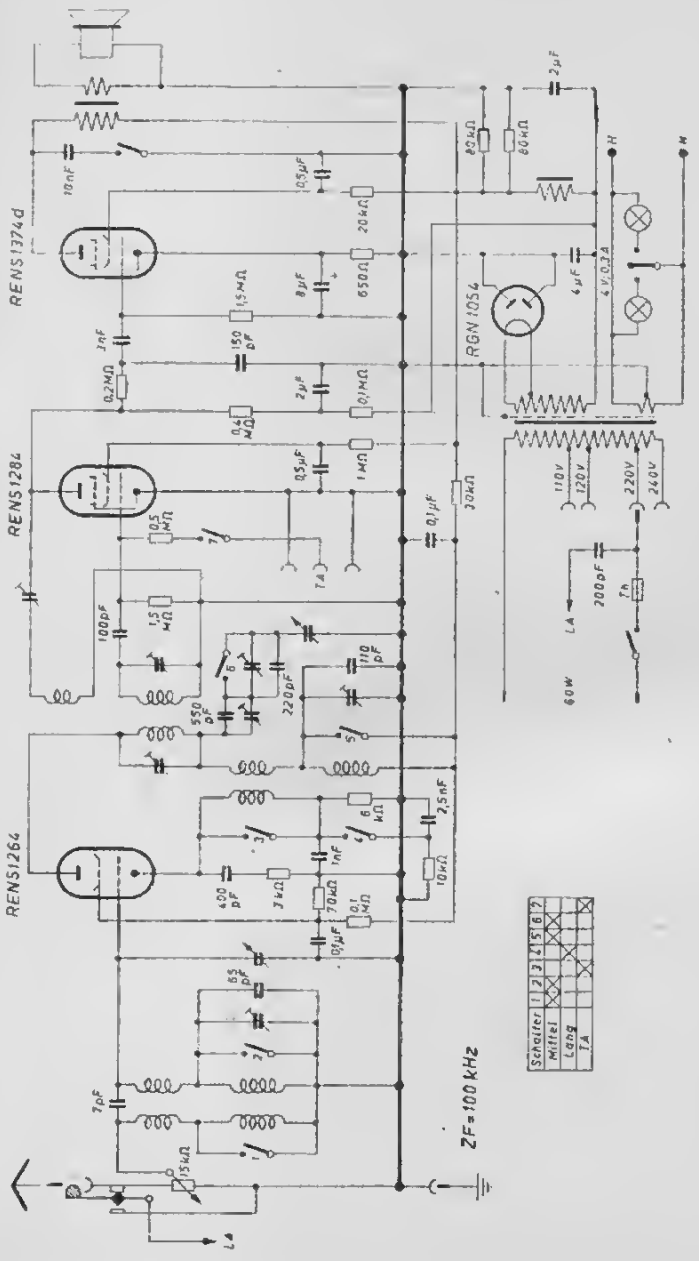
REN1374d
REN1284
REN1264
RGN1054
ZF=100 kHz
Schalter
Mittel
Lang
TA

Telefunken T 331 WLK Nauen

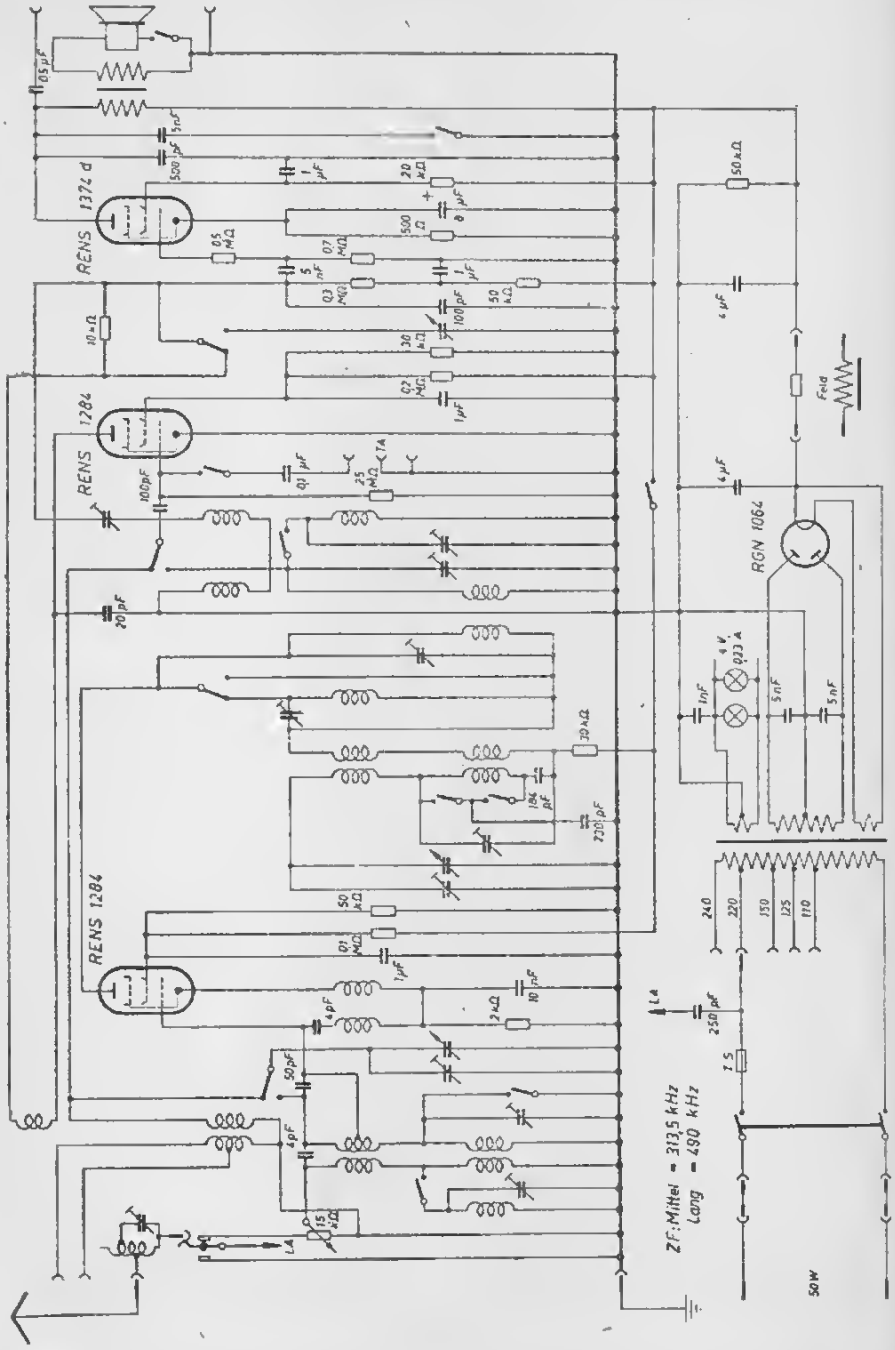

Telefunken T 330 WL Nauen/T 3300 WL Kamerad

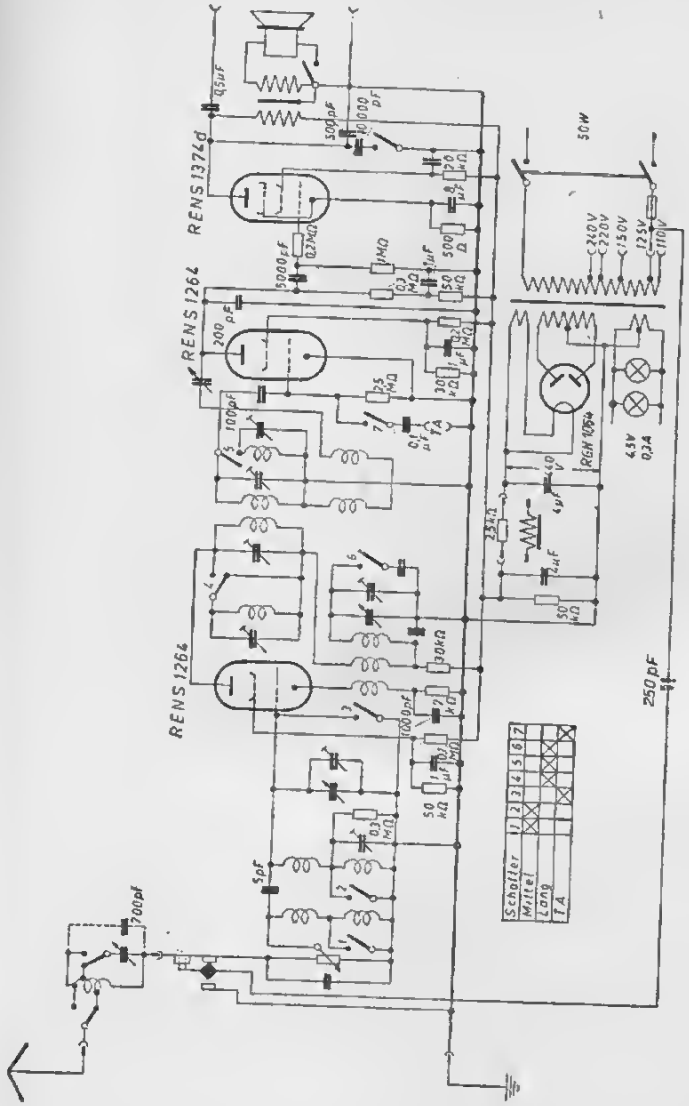

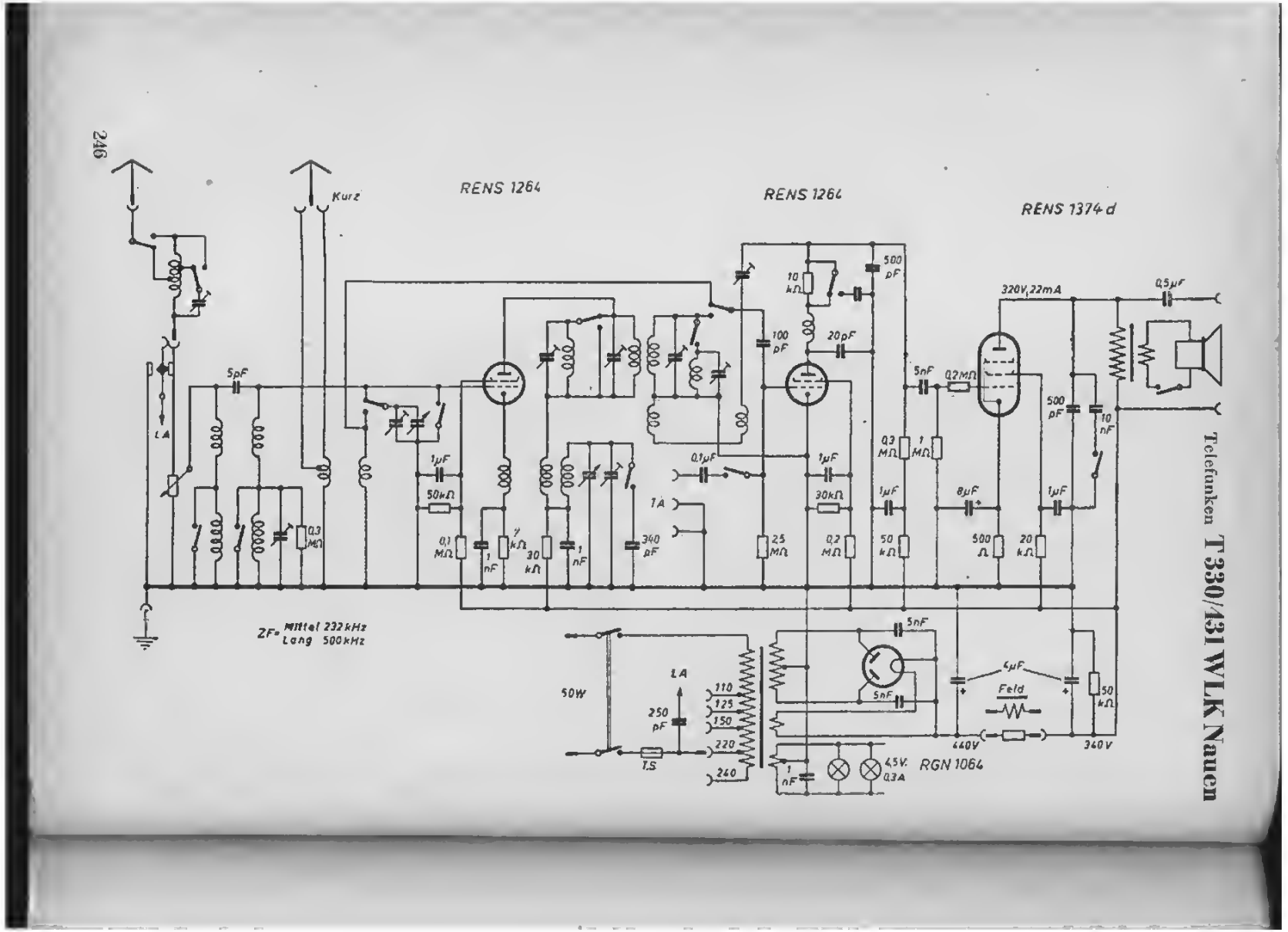
RENS 1264
RENS 1264
RENS 1374 d
Kurz
LA
5pF
0,3 MΩ
1µF
50kΩ
0,1 MΩ
1 nF
7 kΩ
30 kΩ
1 nF
340 pF
0,1µF
TA
25 MΩ
10 kΩ
500 pF
100 pF
20pF
1µF
30kΩ
0,2 MΩ
5nF
0,2MΩ
0,3 MΩ
1 MΩ
1µF
50 kΩ
8µF
500 Ω
20 kΩ
320V, 22mA
0,5µF
500 pF
10 nF
1µF
ZF: Mittel 232 kHz
Lang 500 kHz
50W
LA
250 pF
T.S
110
125
150
220
240
5nF
5nF
4µF
Feld
50 kΩ
440V
340V
1 nF
4,5V. 0,3A
RGN 1064
Telefunken T 330/431 WLK Nauen

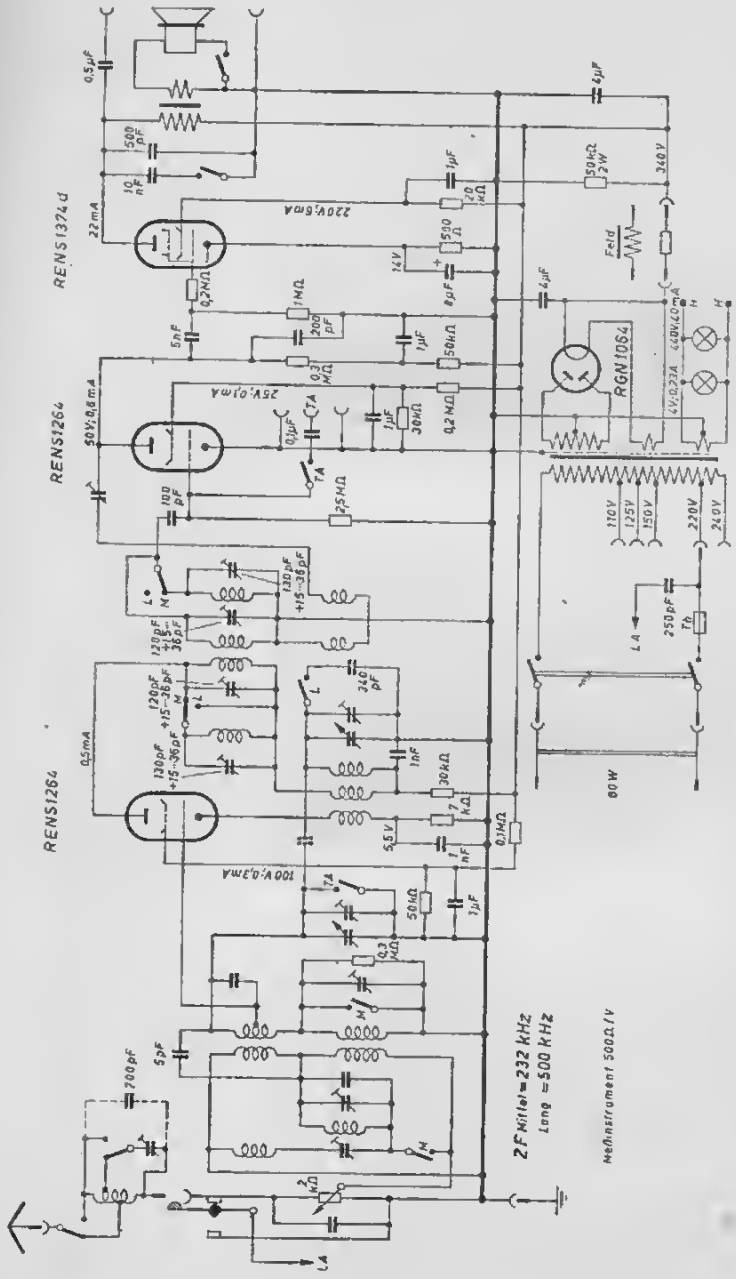
RENS1374 d
RENS1264
RENS1264
RGN1064
2F Mittel = 232 kHz
Lang = 500 kHz
Meßinstrument 500Ω/V
60 W

Telefunken T 330 GL Nauen/T 3300 GL Kamerad

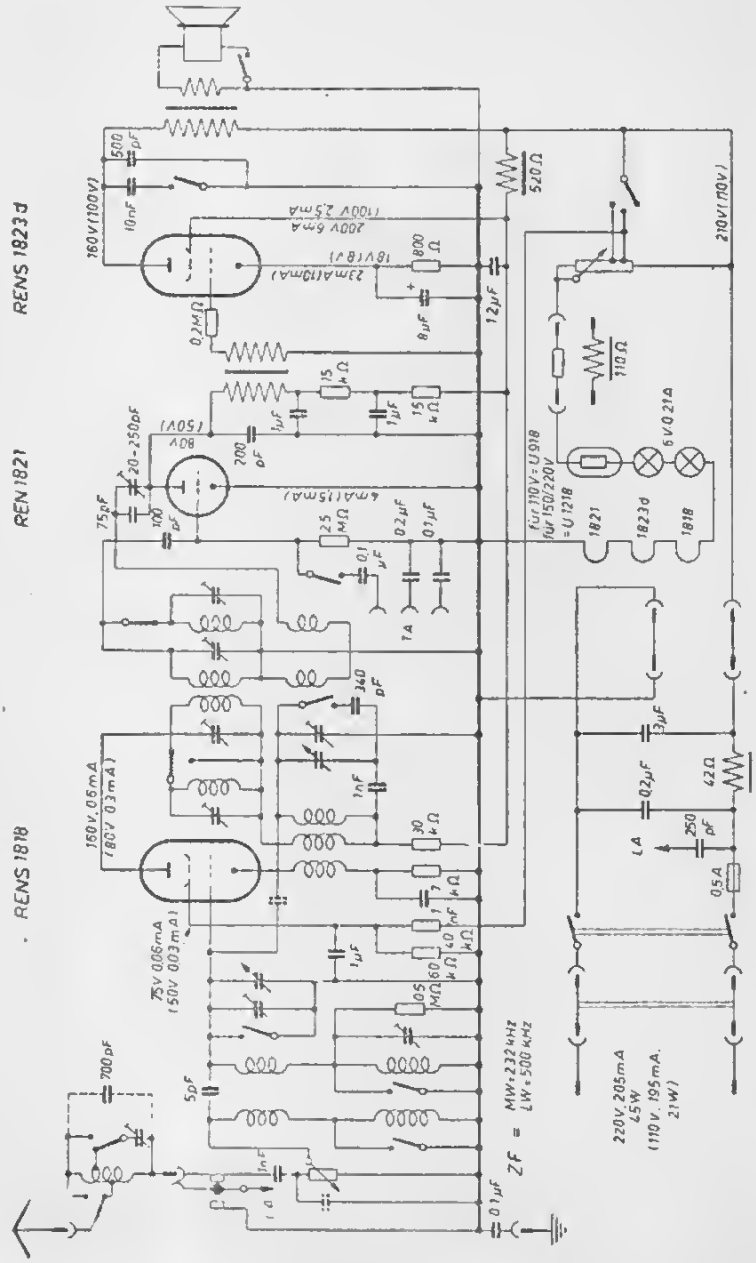

Telefunken T 330 GLK Nauen

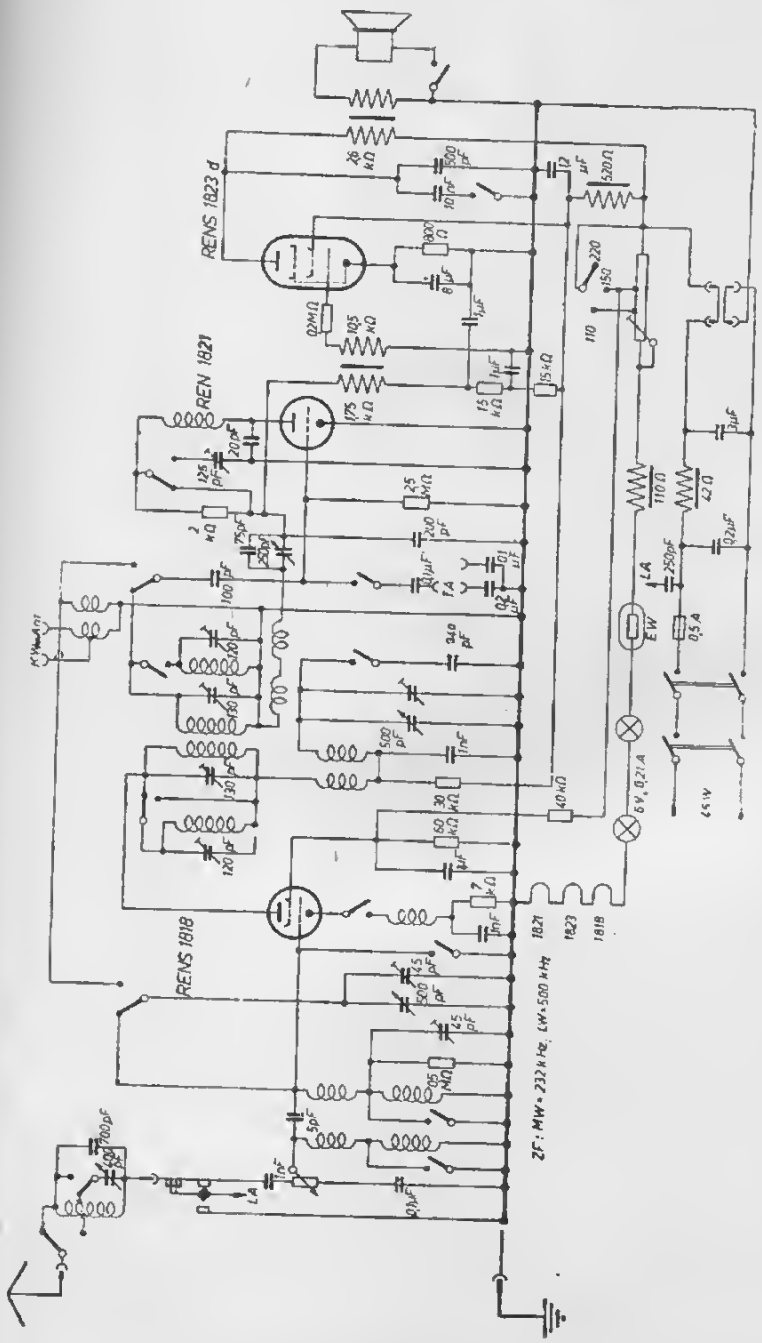

Telefunken T 330 GS/GSK

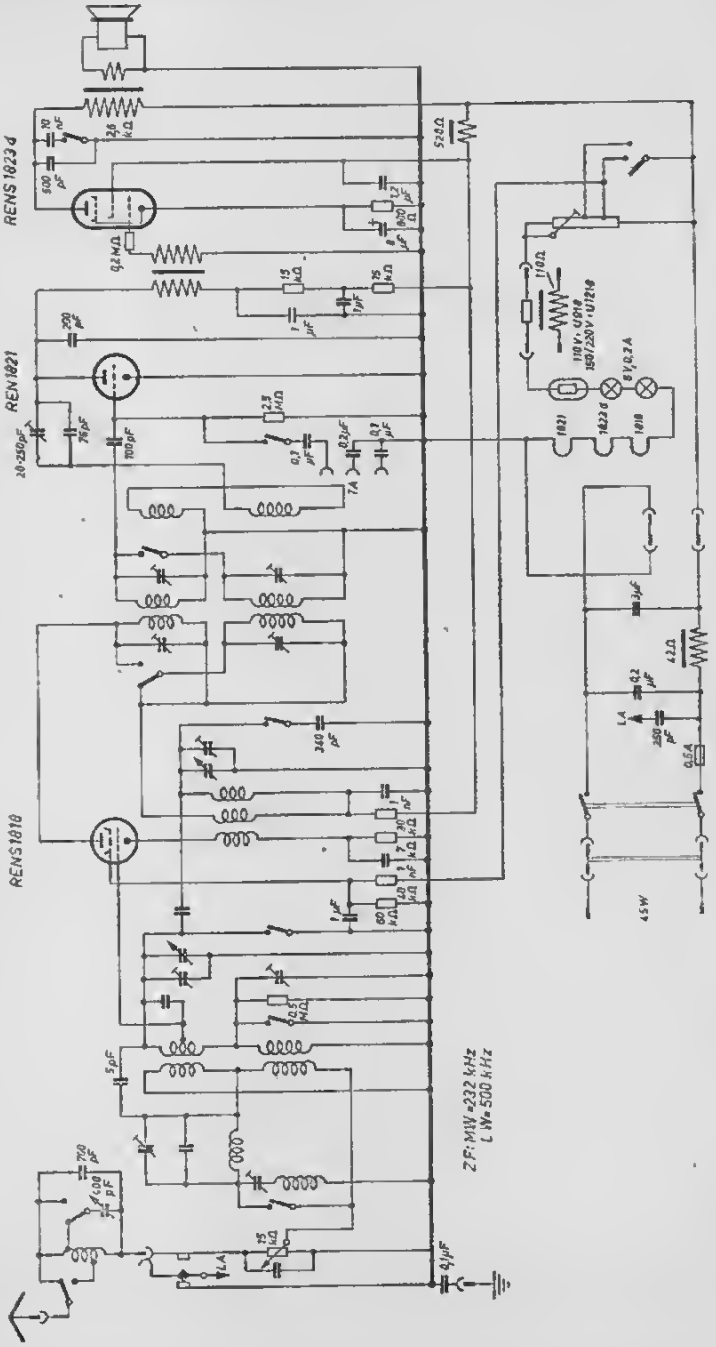

Telefunken T 265 WK

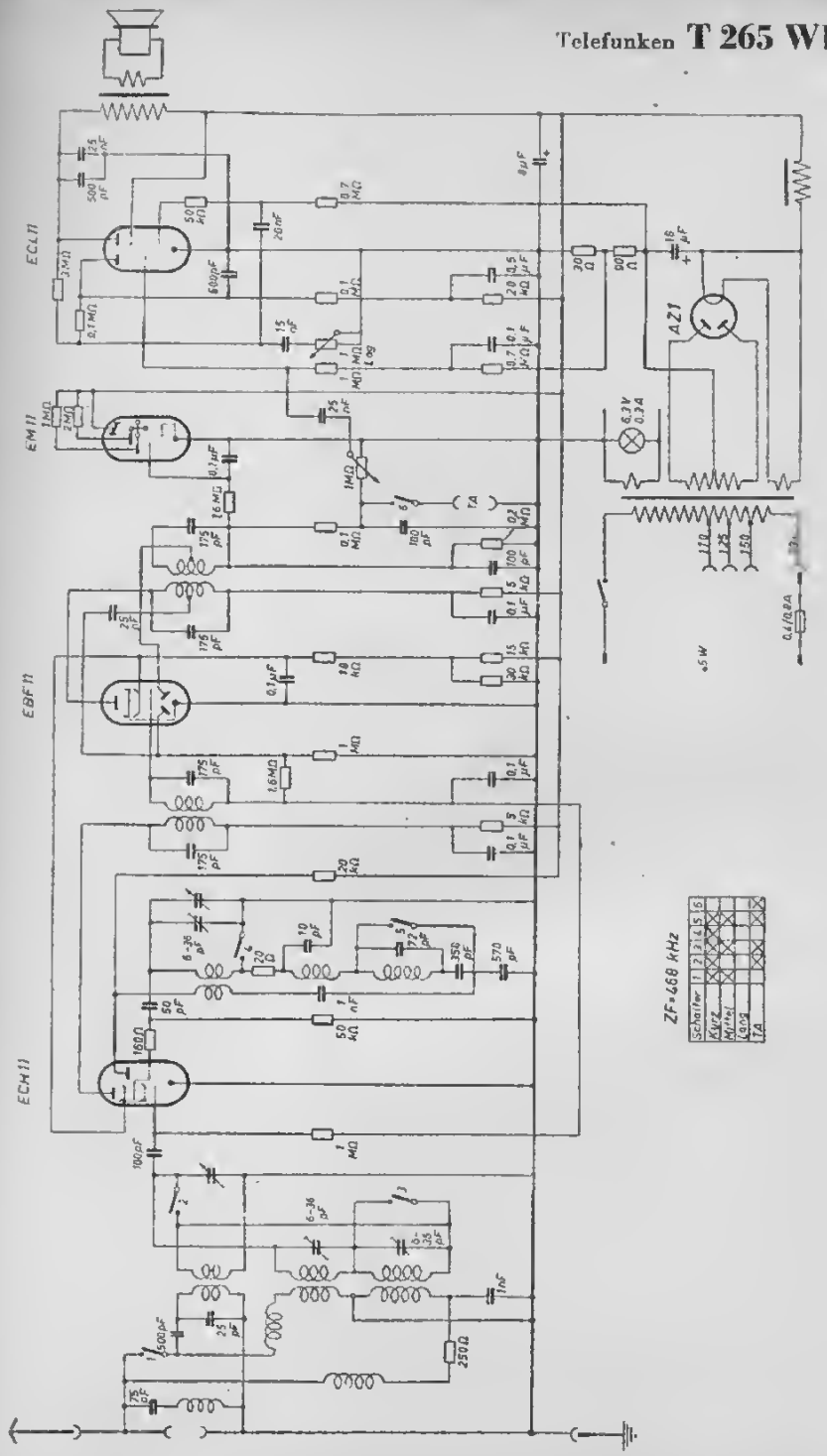

Telefunken **T 277 WK**

(linke Seite des Schaltbildes)

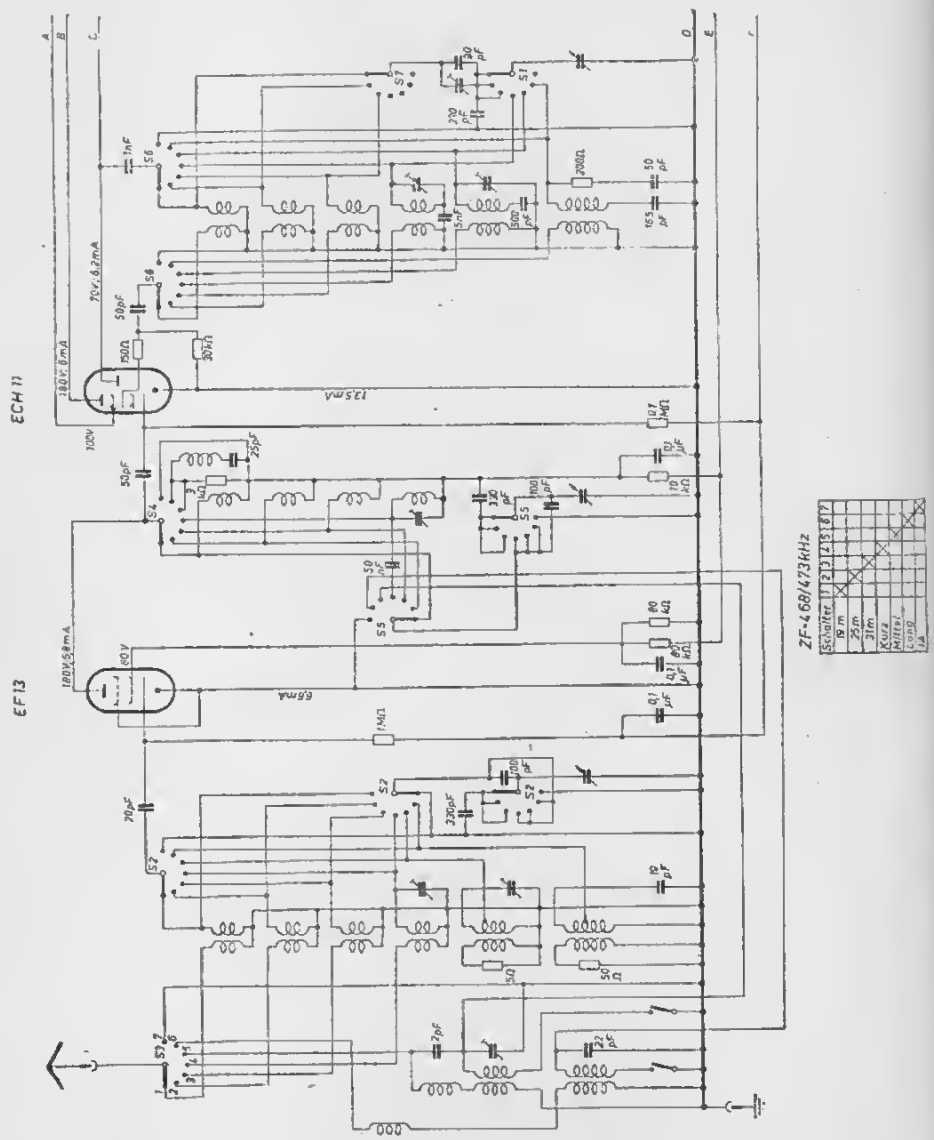

Telefunken **T 277 WK**

(rechte Seite des Schaltbildes)

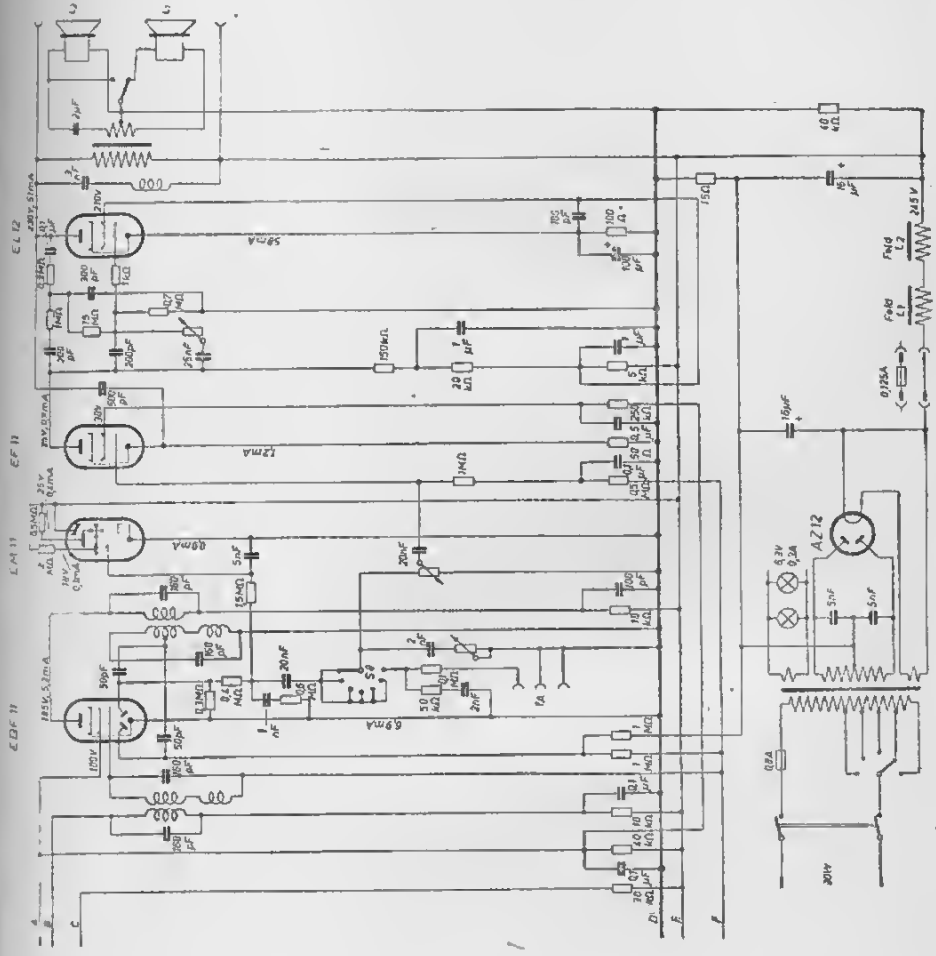

Telefunken **T 237 WLK**

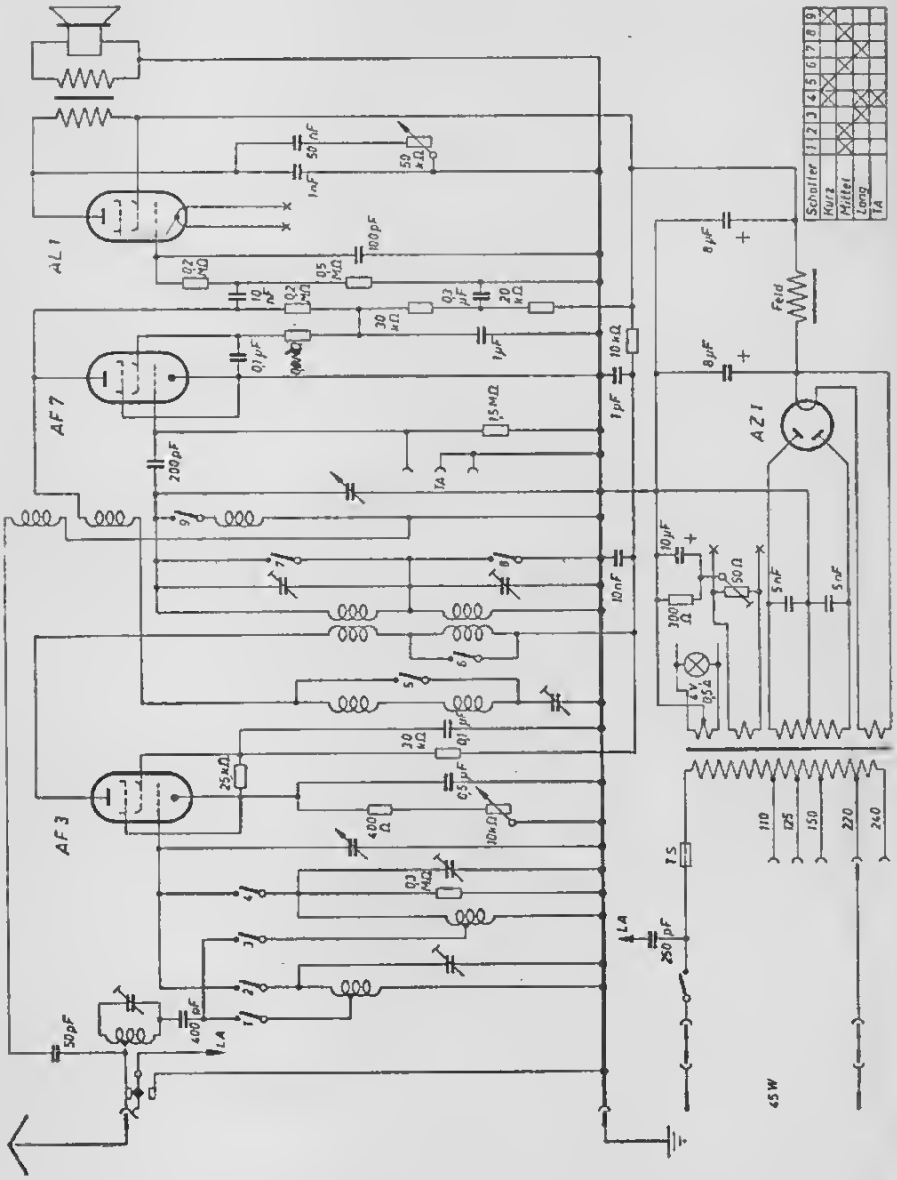

Telefunken **T 235 WL Tonmeister**

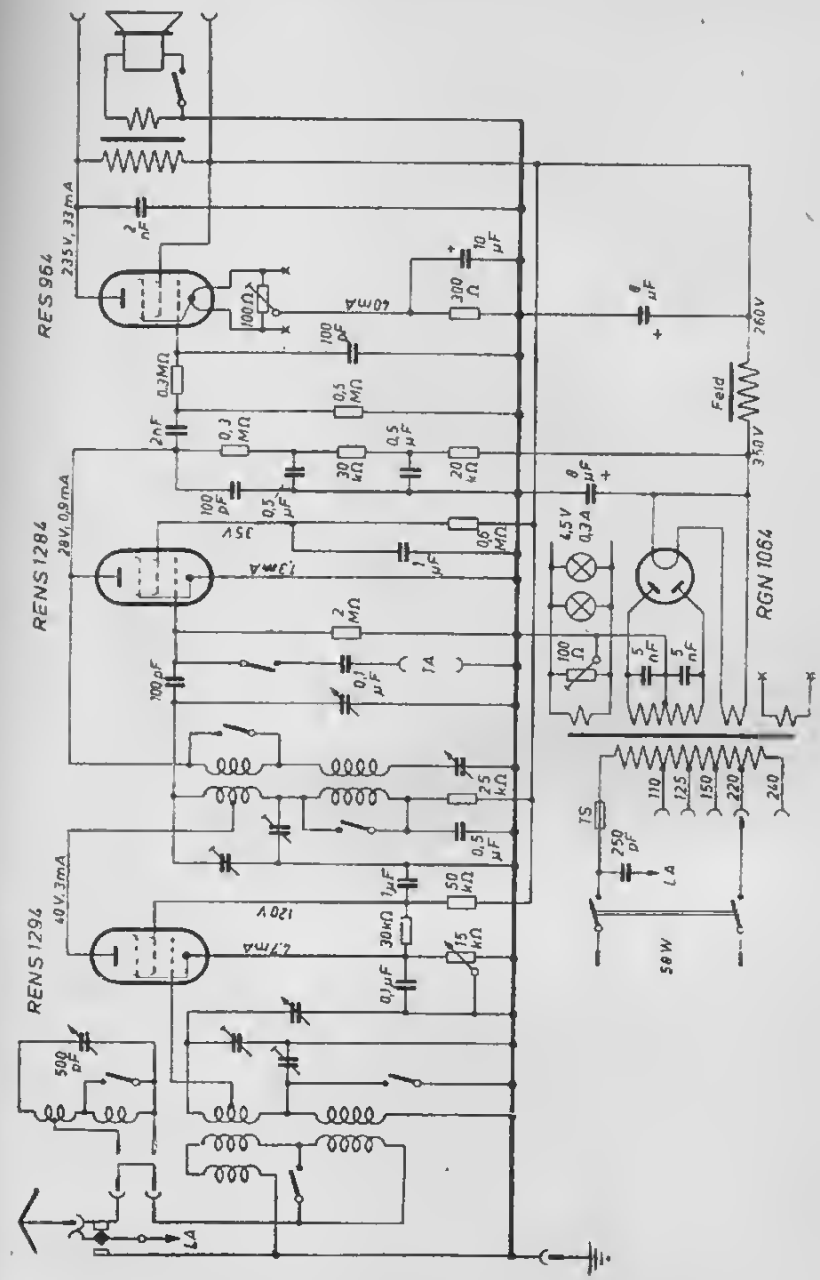

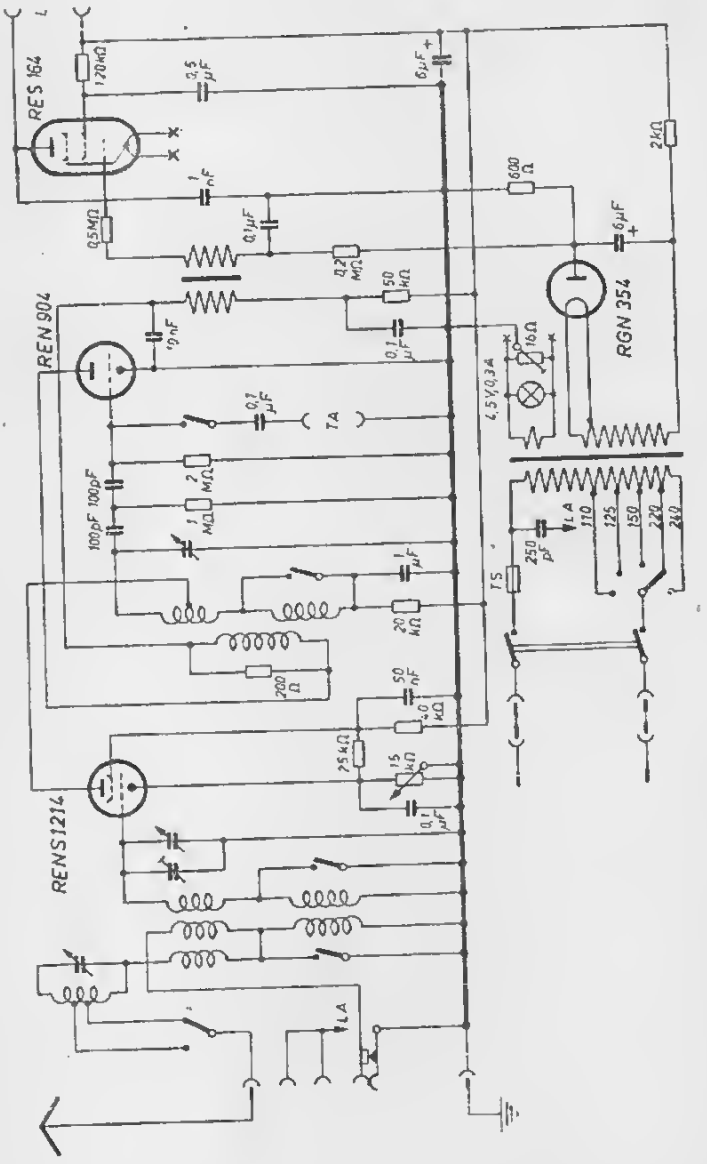
RES 164
REN 904
RENS1214
RGN 354
TA
TS
LA
4,5V/0,3A

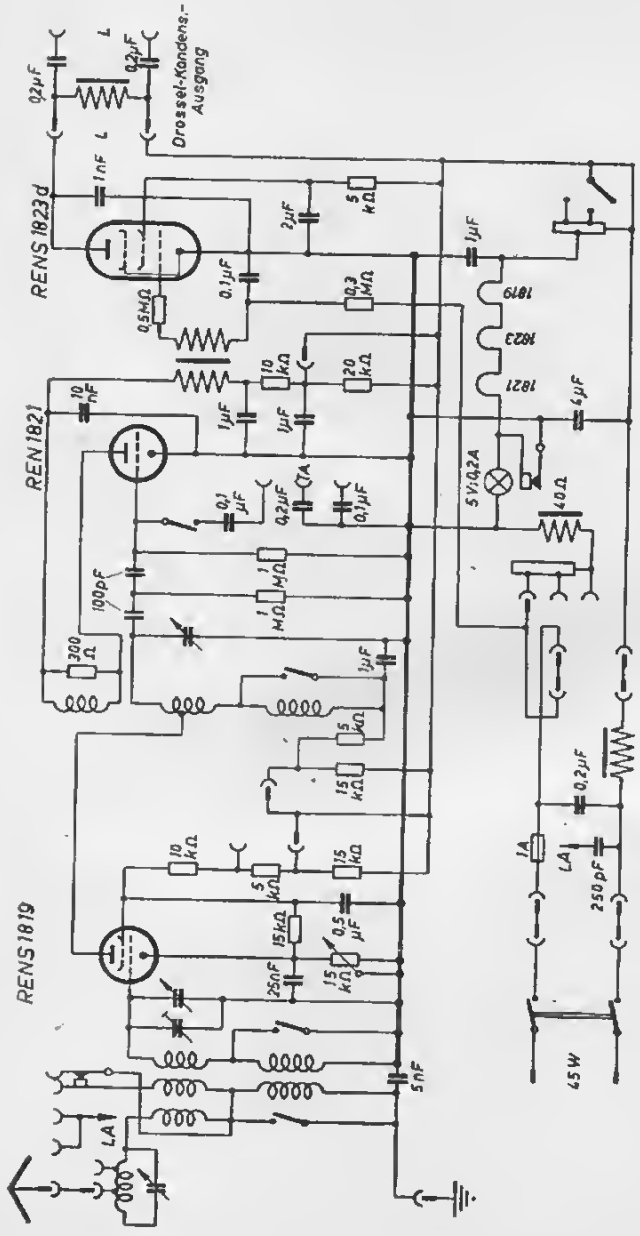
Drossel-Kondens.-Ausgang
REN 1823 d
REN 1821
REN 1819
5 V; 0,2 A
45 W
LA

Telefunken **T 230 W**

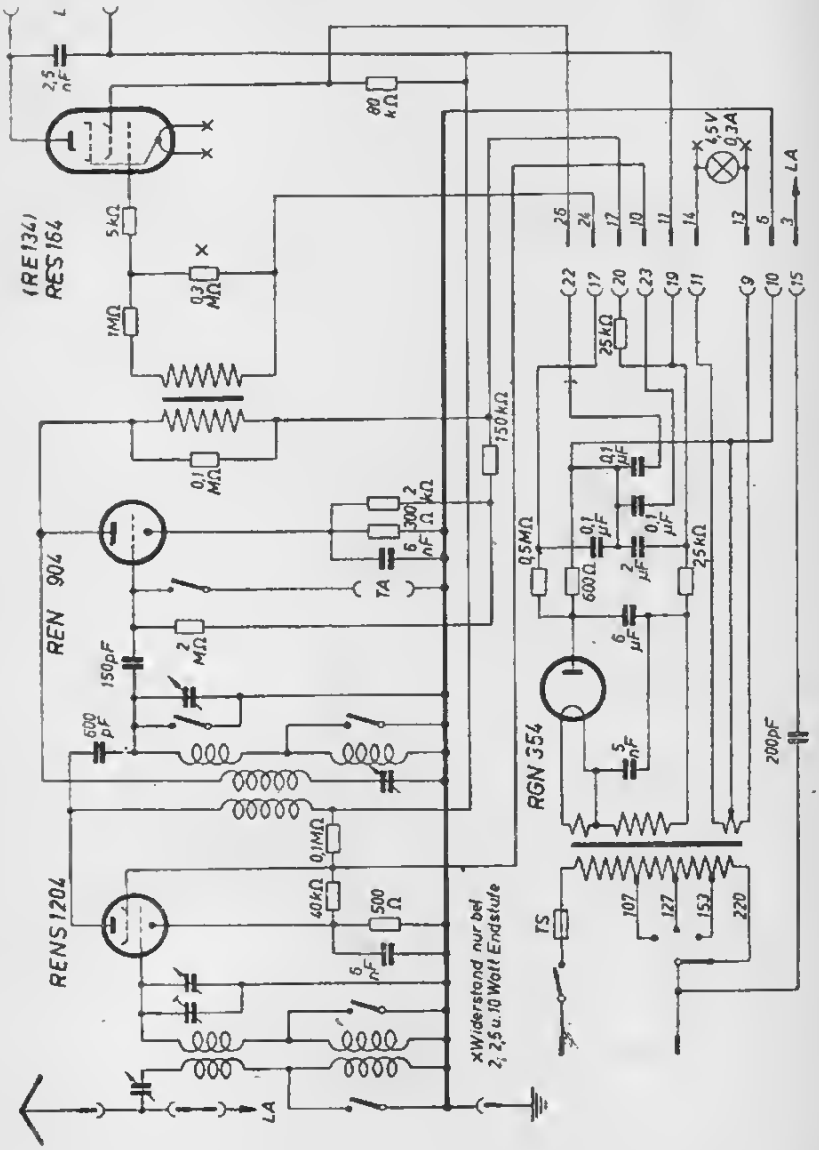

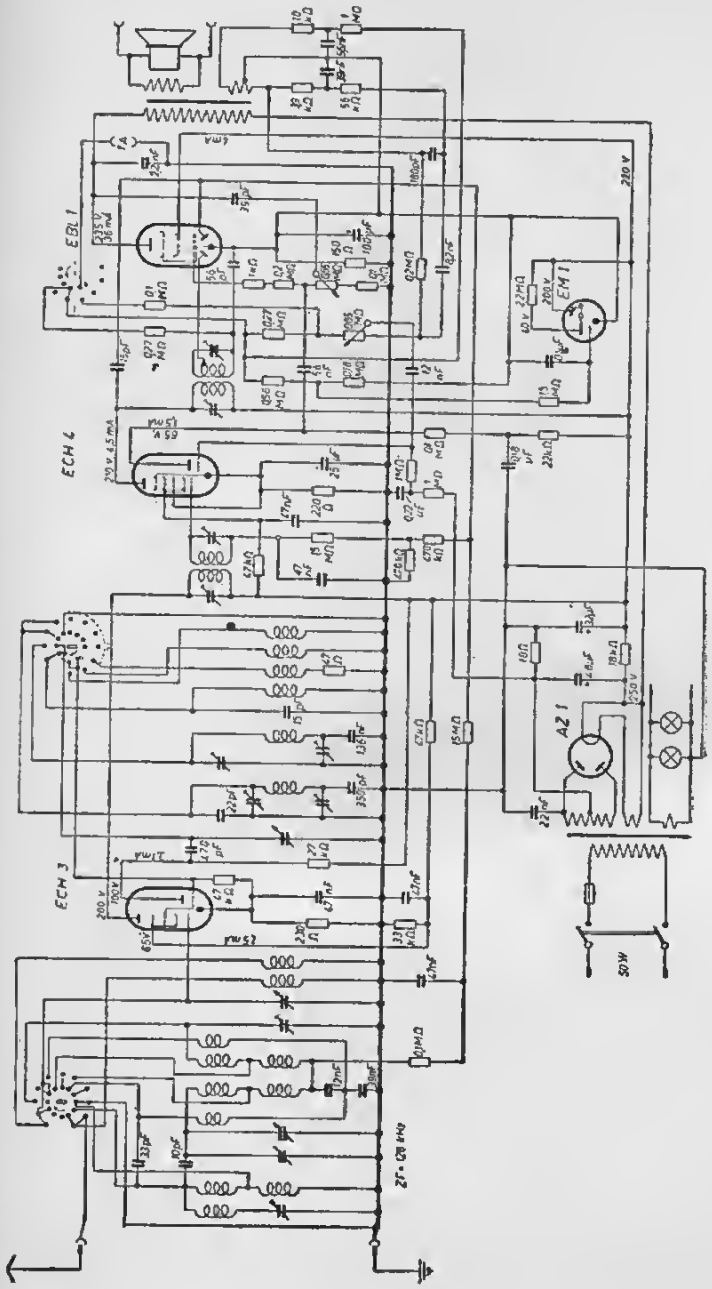
EBL 1
ECH 4
ECH 3
EM 1
AZ 1
220 V
250 V
50 W

Telefunken 174 WK

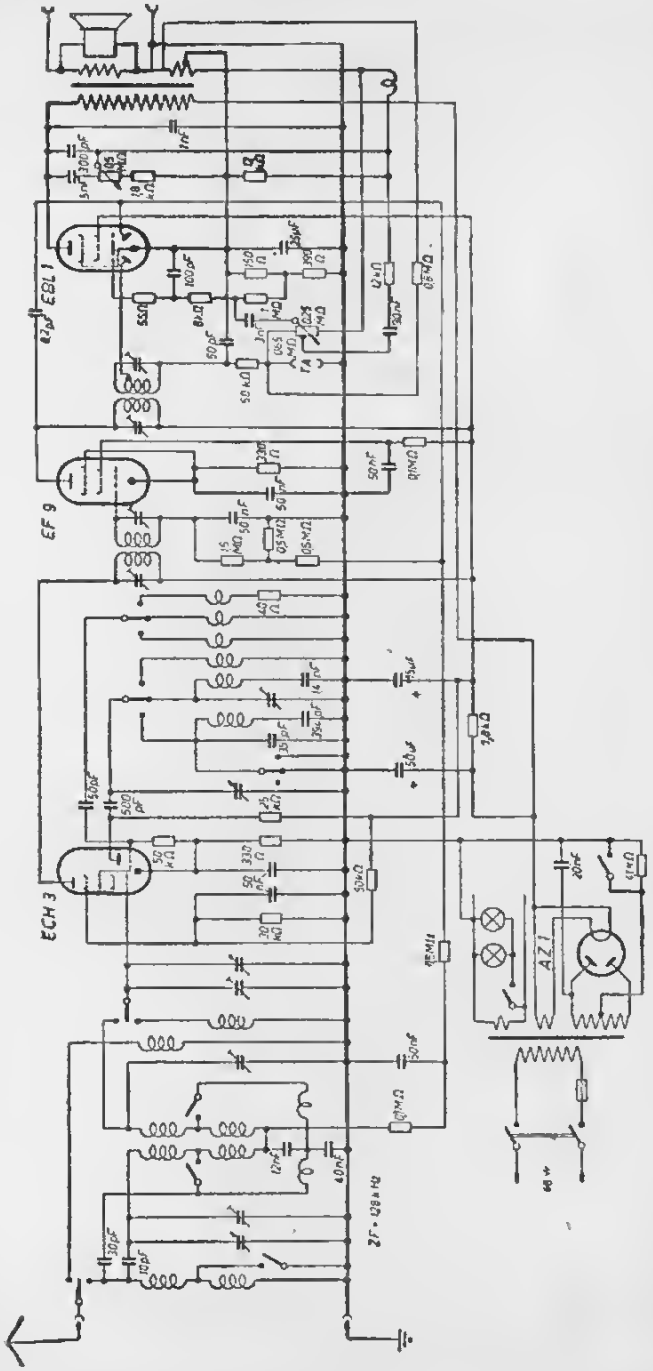

Telefunken 174 GWK

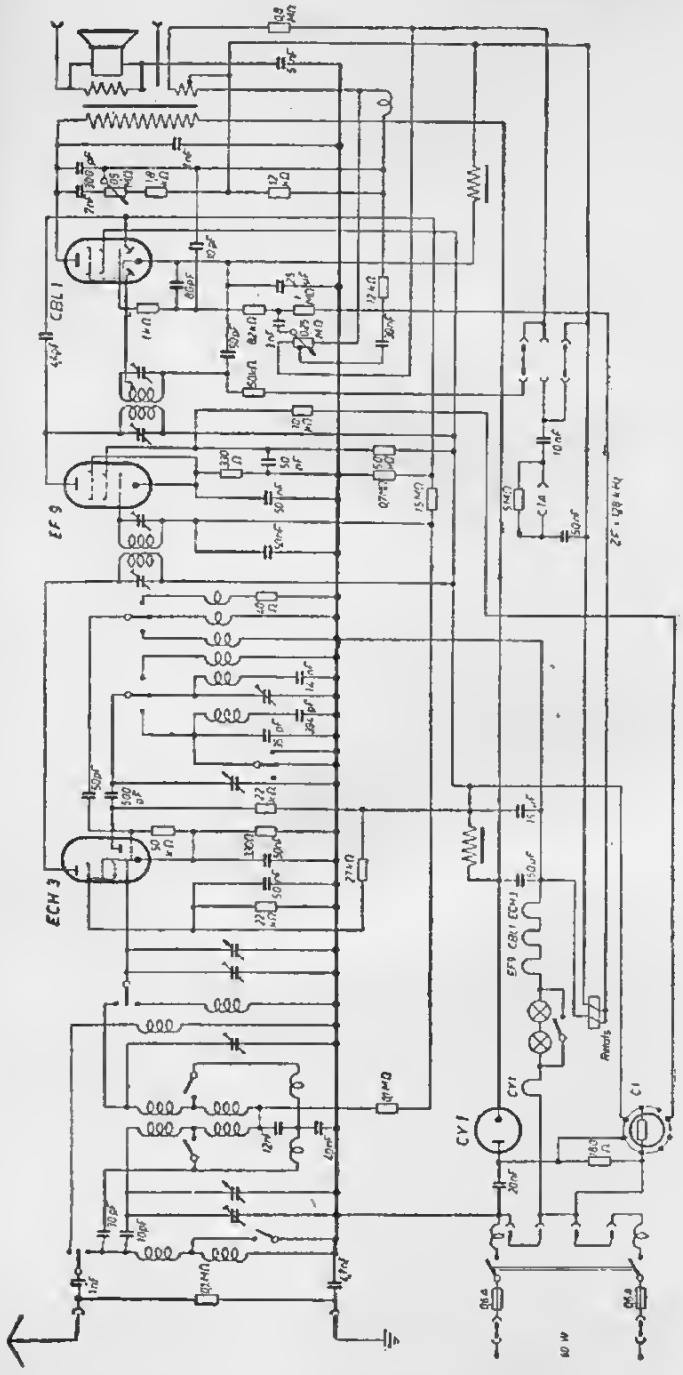

Telefunken 166 WK

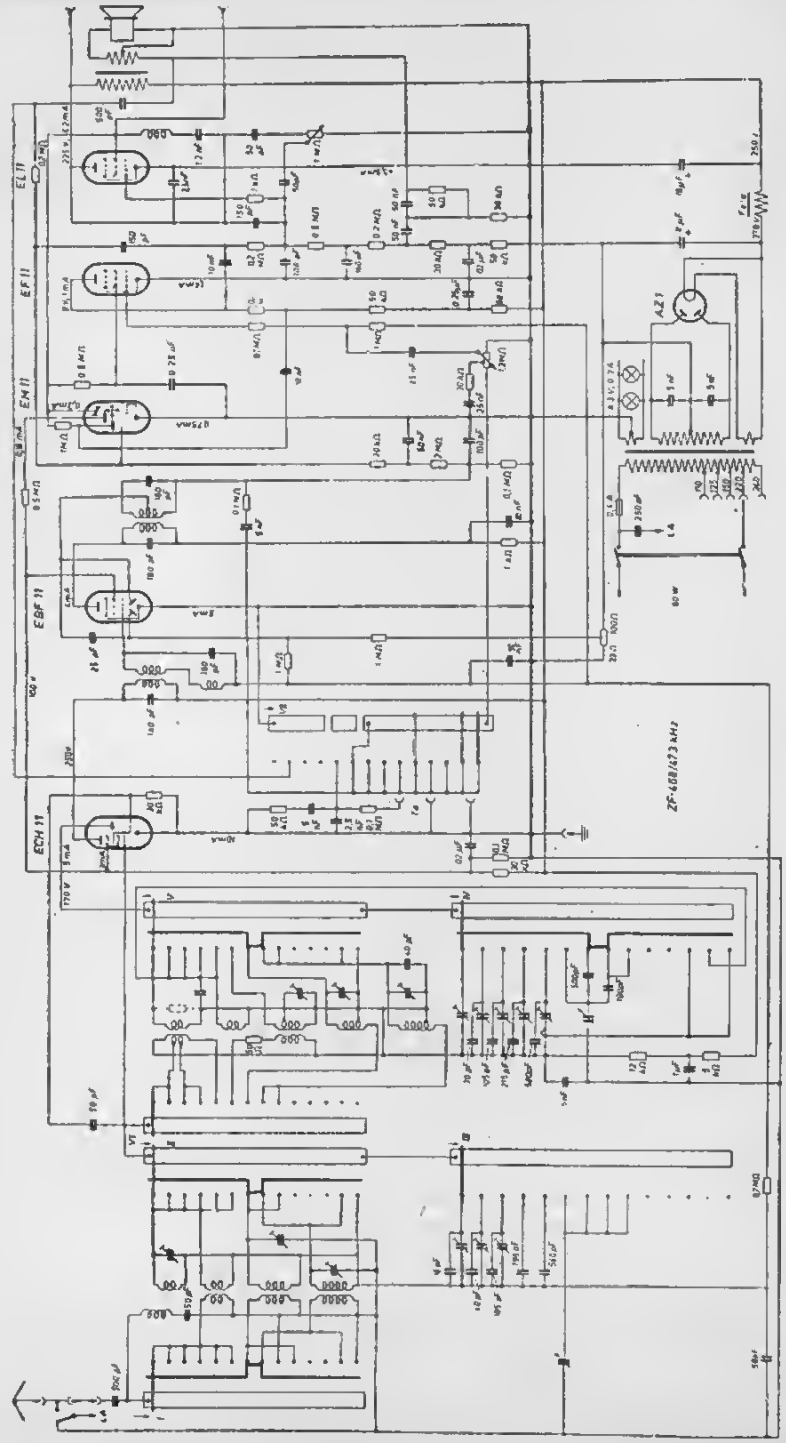

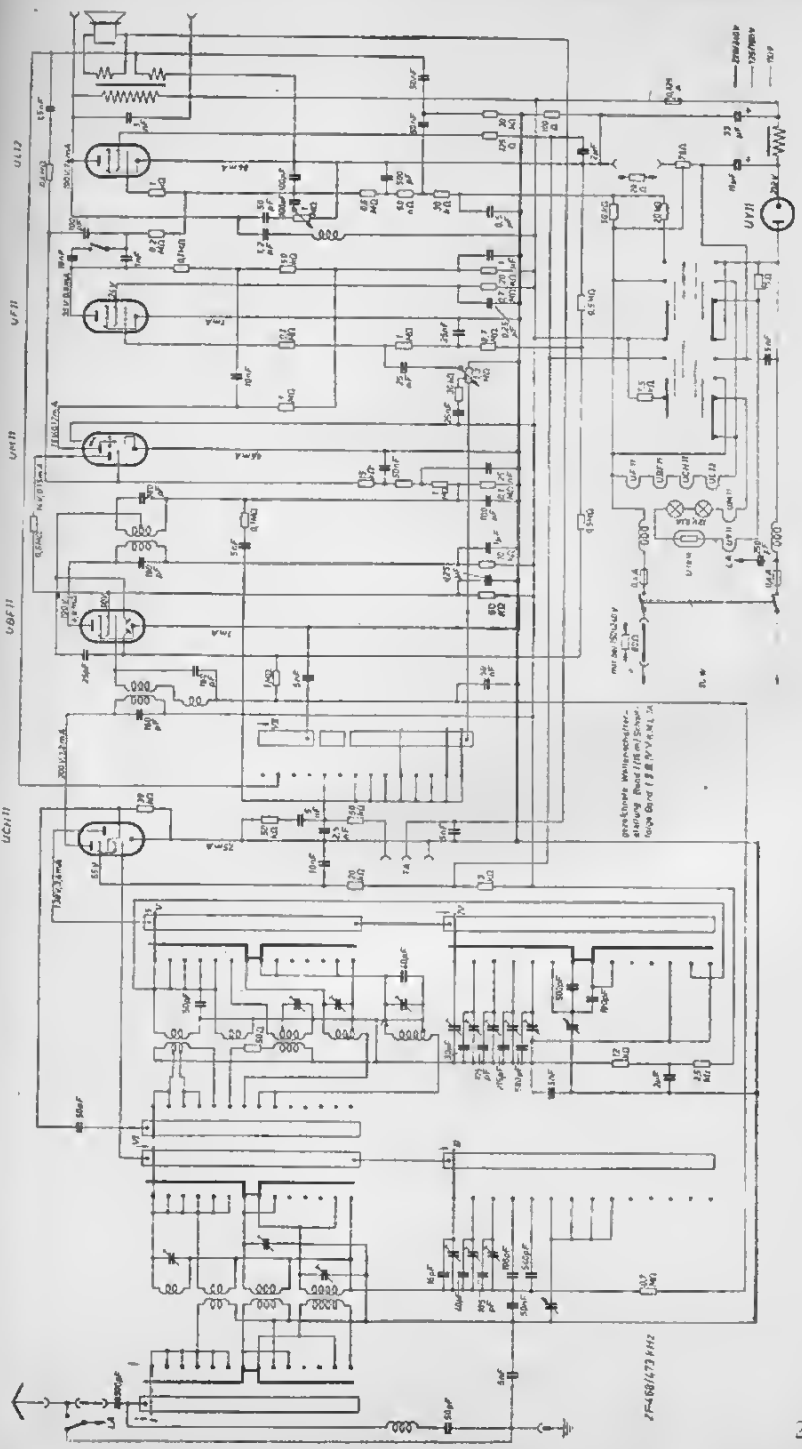

Telefunken 165 WK

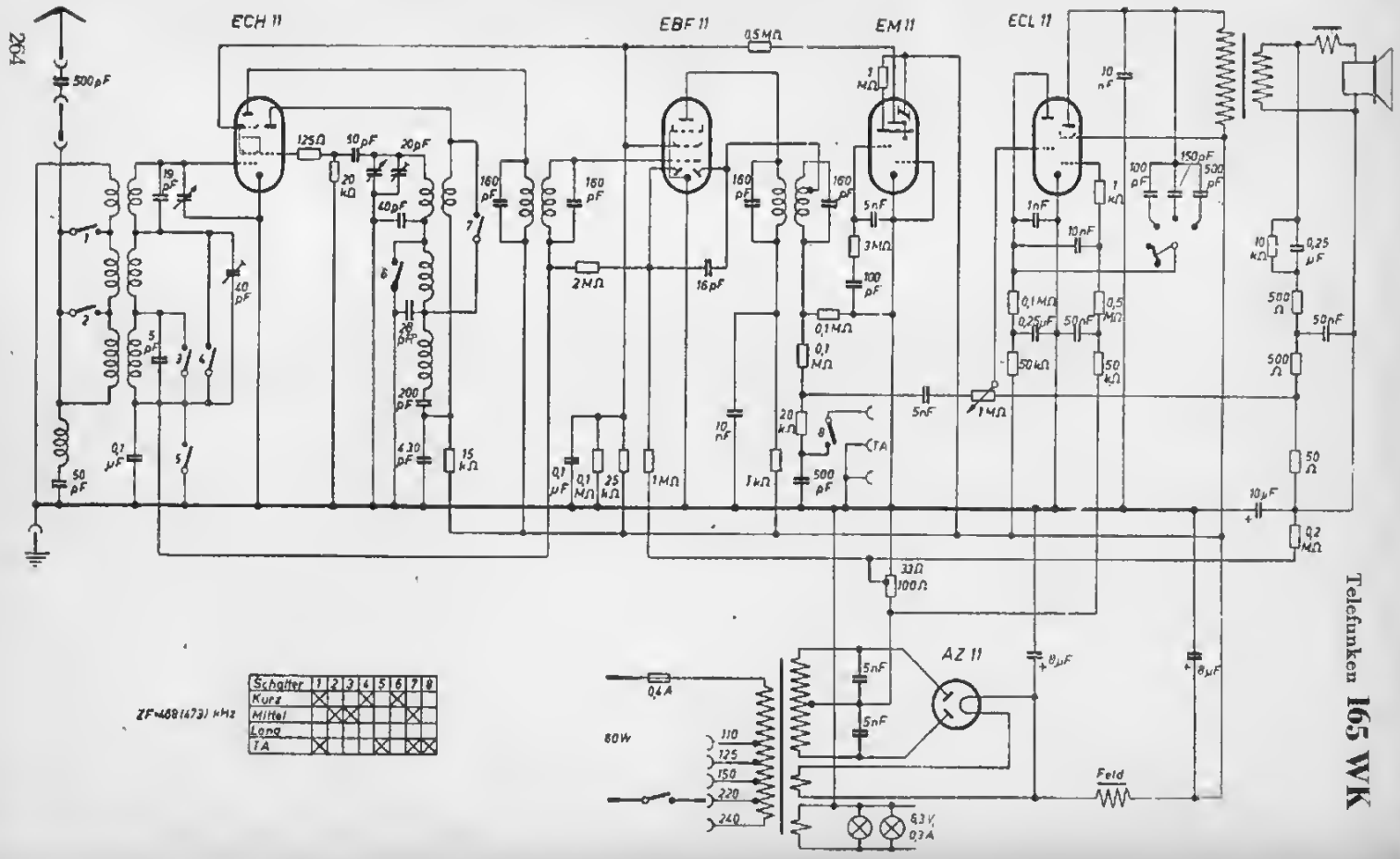

Schalter	1	2	3	4	5	6	7	8
Kurz	X			X		X		
Mittel		X	X				X	
Lang								
TA	X				X		X	X

Telefunken **165 GWK**

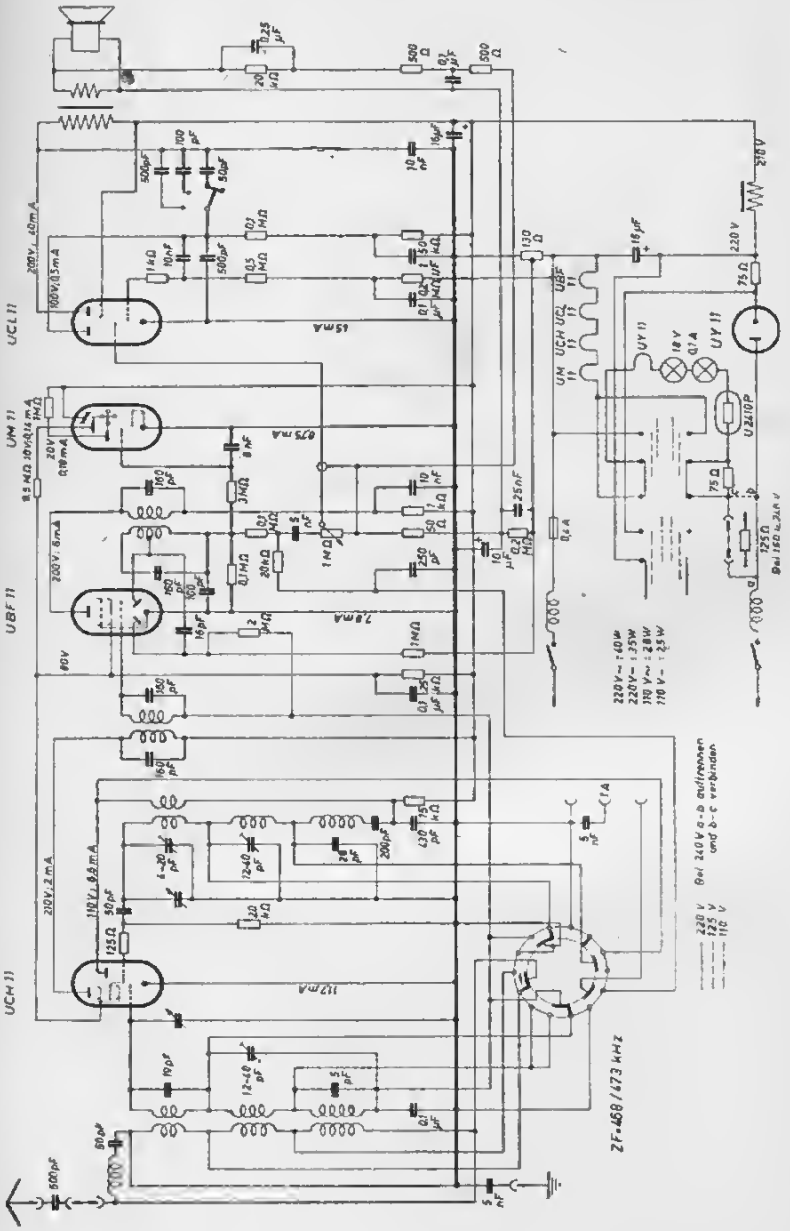

UCH11
200V; 6,8mA
100V; 6,6mA
70V
UBF11
170V; 5,7mA
UCL11
170V; 41mA
ZF=468/473 kHz
220V
125V
110V
40W~
36W—
UY11
UY11
Bei 150V:
Leitung a-b trennen
Bei 150V u. 240V
Widerstand einsetzen
125Ω
Bei 240V:
Leitung b-c trennen u. a-b verbinden
UBF11
UCL11
UCH11
1,2V
0,1A

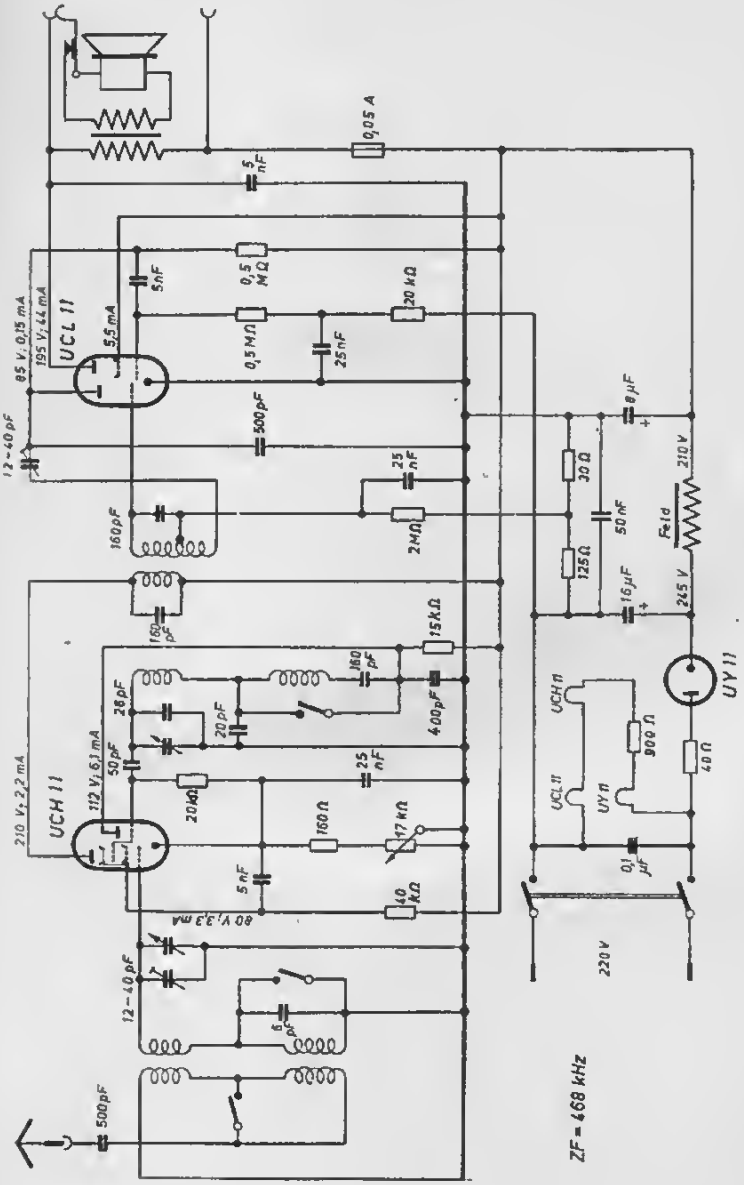
UCL 11
UCH 11
UY 11
85 V; 0,15 mA
195 V; 44 mA
5,5 mA
210 V; 2,2 mA
112 V; 6,1 mA
80 V; 3,3 mA
12–40 pF
0,05 A
5 nF
0,5 MΩ
20 kΩ
25 nF
500 pF
160 pF
2 MΩ
15 kΩ
400 pF
28 pF
20 pF
50 pF
20 kΩ
160 Ω
17 kΩ
40 kΩ
6 pF
8 µF
30 Ω
125 Ω
50 nF
16 µF
210 V
Feld
245 V
900 Ω
40 Ω
0,1 µF
220 V
ZF = 468 kHz

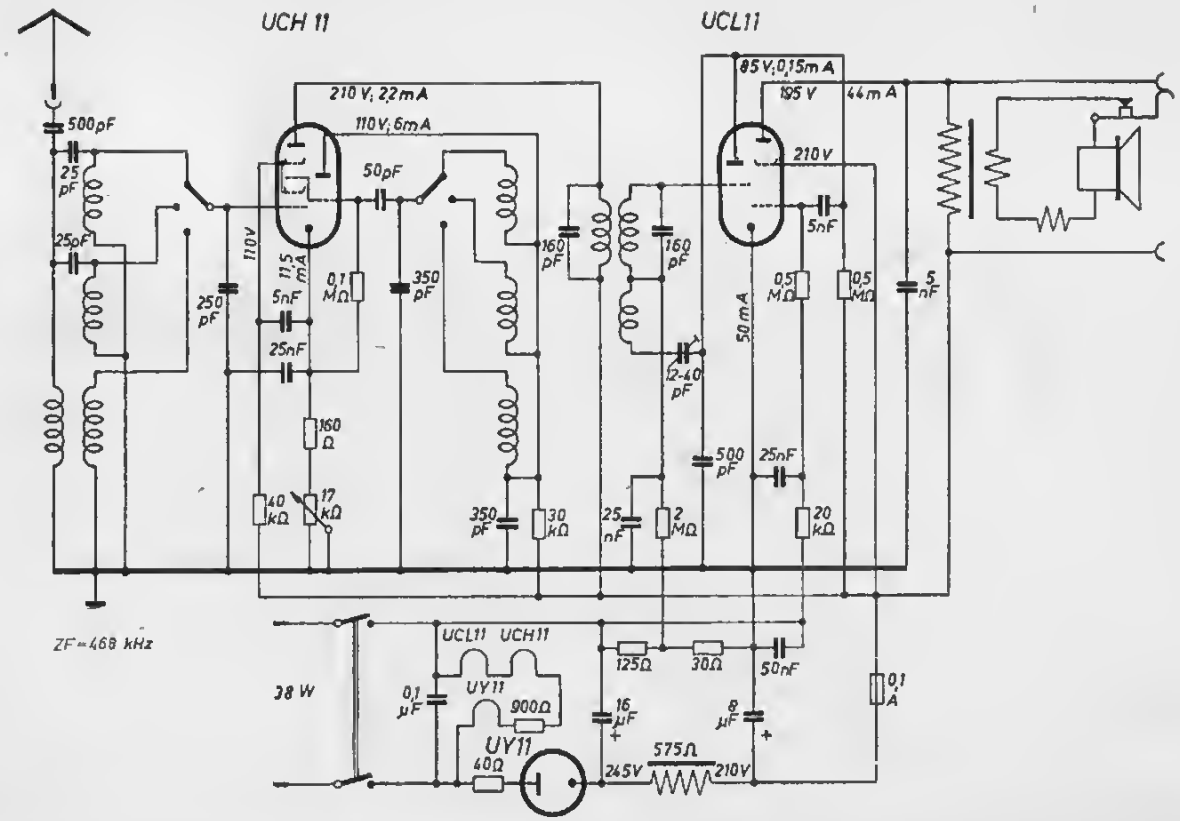
UCH 11
UCL11
210 V; 2,2 mA
110 V; 6 mA
85 V; 0,15 mA
195 V
44 mA
210 V
500 pF
25 pF
25 pF
250 pF
110 V
11,5 mA
5 nF
25 nF
0,1 MΩ
50 pF
350 pF
160 pF
160 pF
12-40 pF
5 nF
0,5 MΩ
0,5 MΩ
5 nF
50 mA
160 Ω
40 kΩ
17 kΩ
350 pF
30 kΩ
25 nF
2 MΩ
500 pF
25 nF
20 kΩ
ZF = 468 kHz
38 W
UCL11 UCH11
UY11
0,1 µF
900 Ω
UY11
40 Ω
125 Ω
30 Ω
50 nF
16 µF
8 µF
575 Ω
245 V
210 V
0,1 A

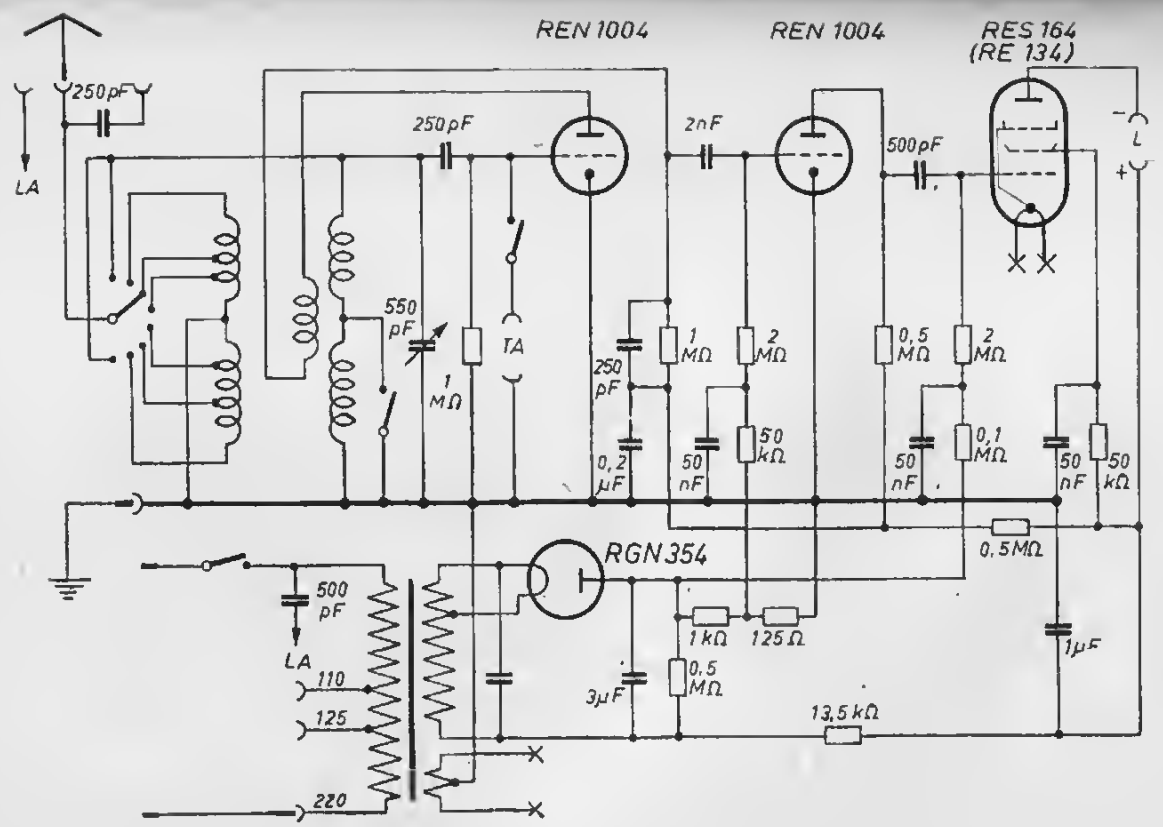
REN 1004
REN 1004
RES 164
(RE 134)
250pF
LA
250pF
2nF
500pF
L
550
pF
1
MΩ
TA
250
pF
1
MΩ
2
MΩ
0,5
MΩ
2
MΩ
0,2
μF
50
nF
50
kΩ
50
nF
0,1
MΩ
50
nF
50
kΩ
0,5MΩ
RGN 354
500
pF
LA
110
125
220
1kΩ
125Ω
3μF
0,5
MΩ
13,5kΩ
1μF

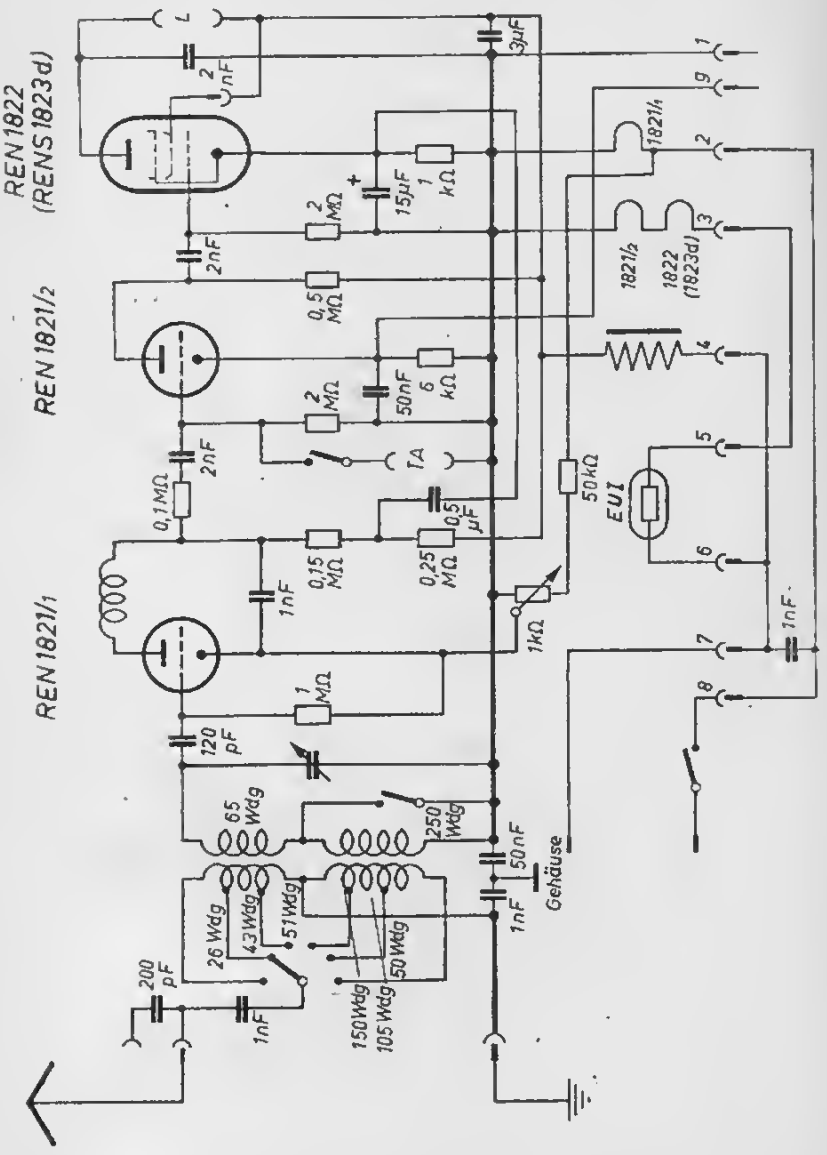
REN 1822
(RENS 1823 d)
REN 1821/2
REN 1821/1
L
2 nF
3 µF
15 µF
1 kΩ
2 MΩ
0,5 MΩ
50 nF
6 kΩ
TA
0,1 MΩ
0,5 µF
0,15 MΩ
0,25 MΩ
1 nF
50 kΩ
EU1
1821/4
1821/2
1822 (1823 d)
1 MΩ
120 pF
65 Wdg
250 Wdg
1 kΩ
50 nF
Gehäuse
26 Wdg
43 Wdg
51 Wdg
50 Wdg
150 Wdg
105 Wdg
200 pF

Telefunken T 129 WLK

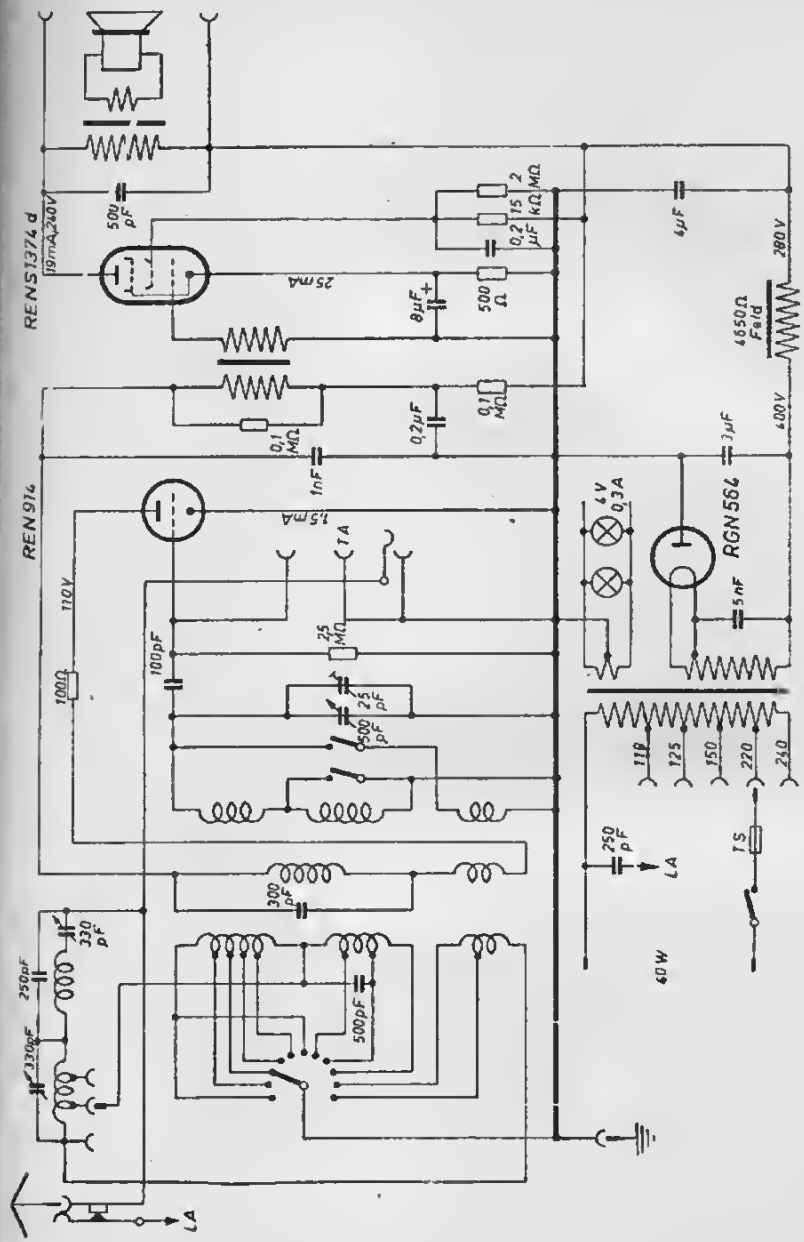

Telefunken T 129 GLK

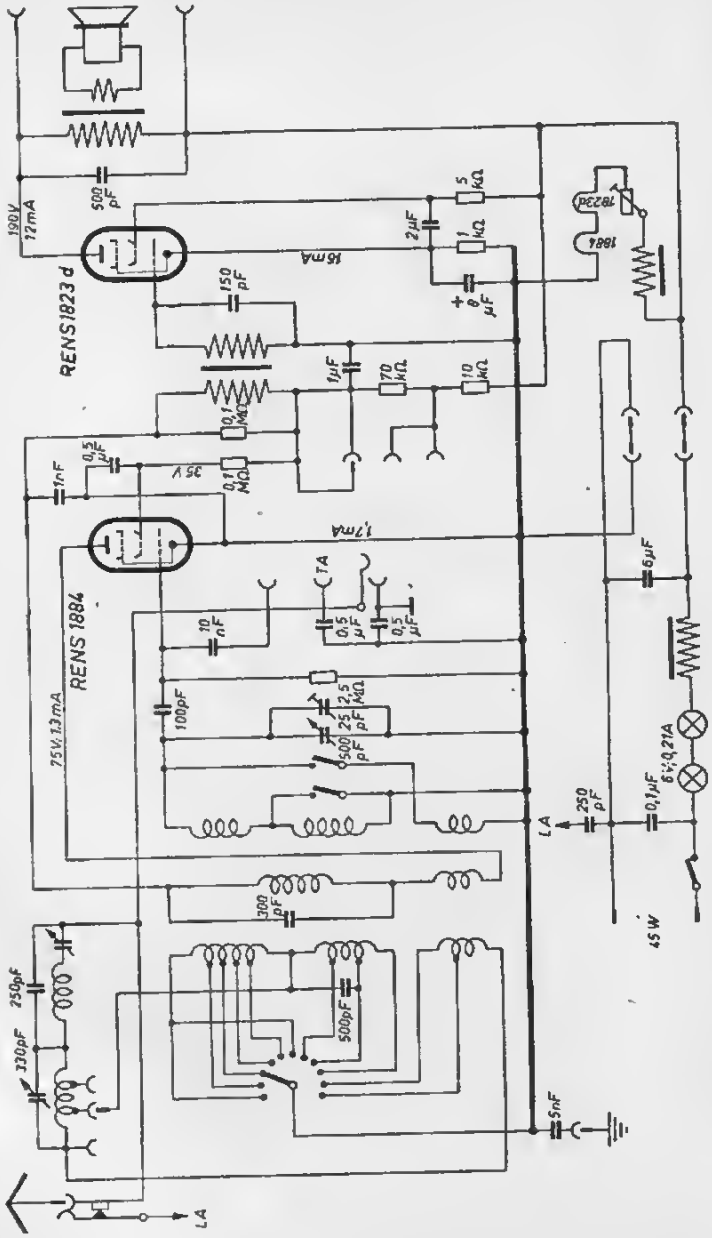

Telefunken T 127 WLK Kurier

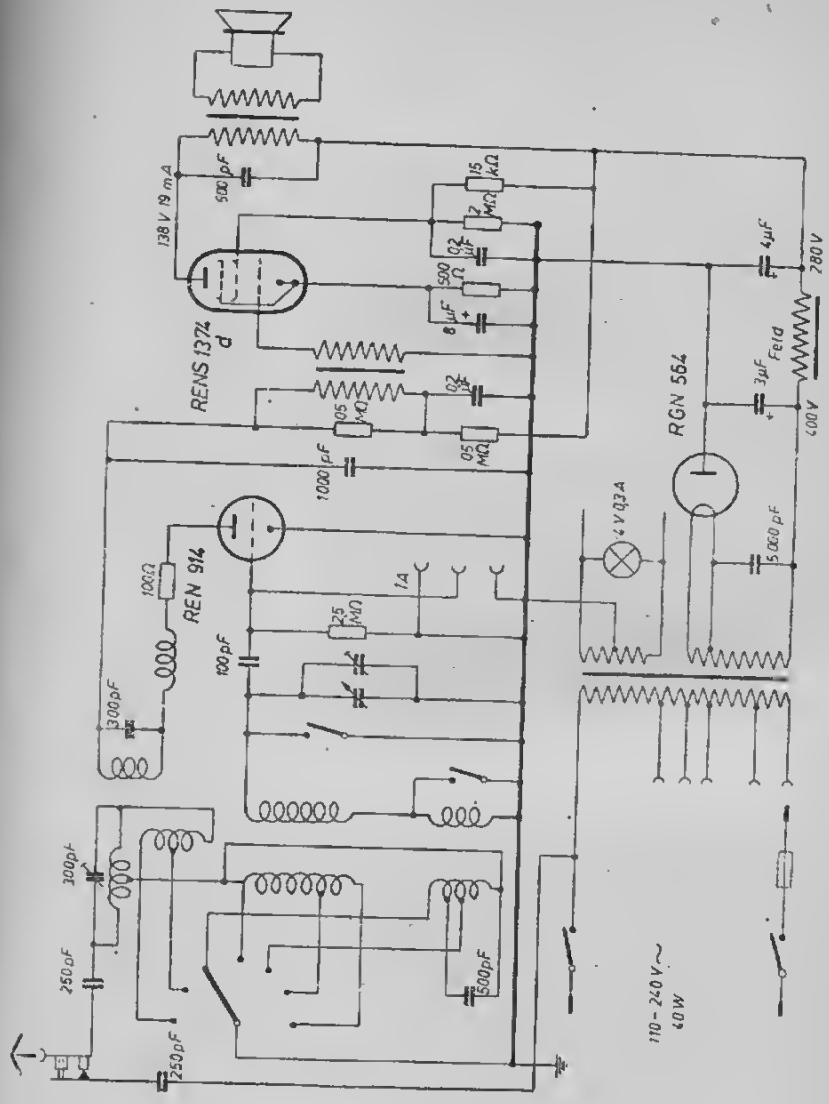

Telefunken T 127 GLK Kurier

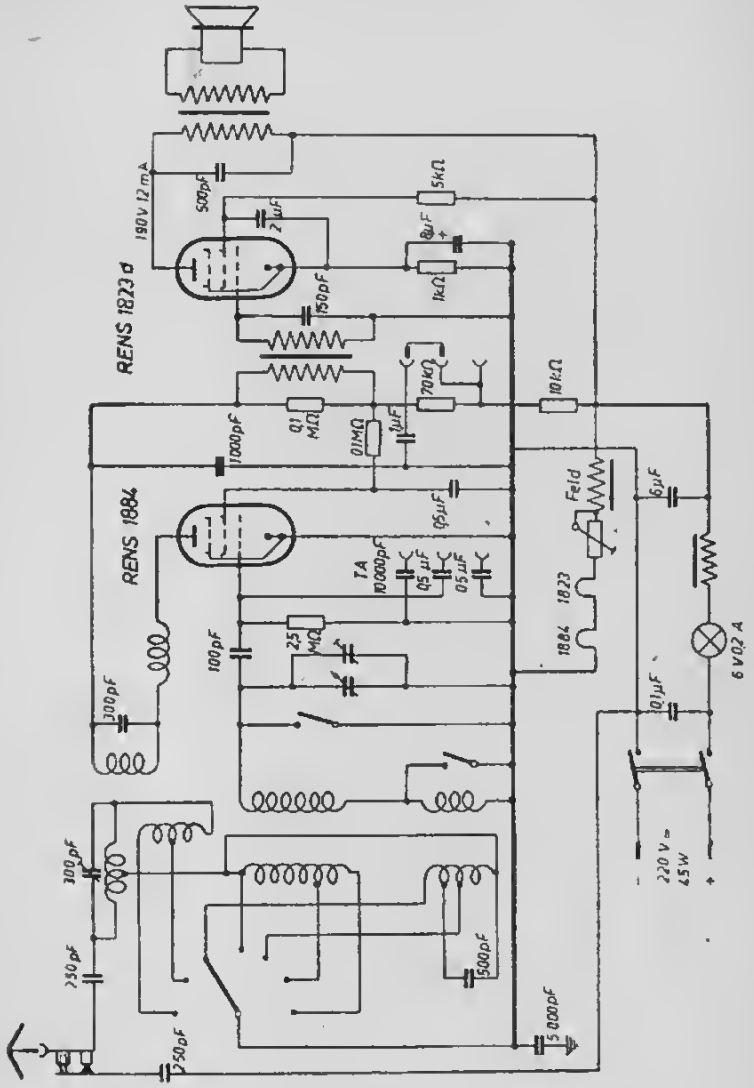

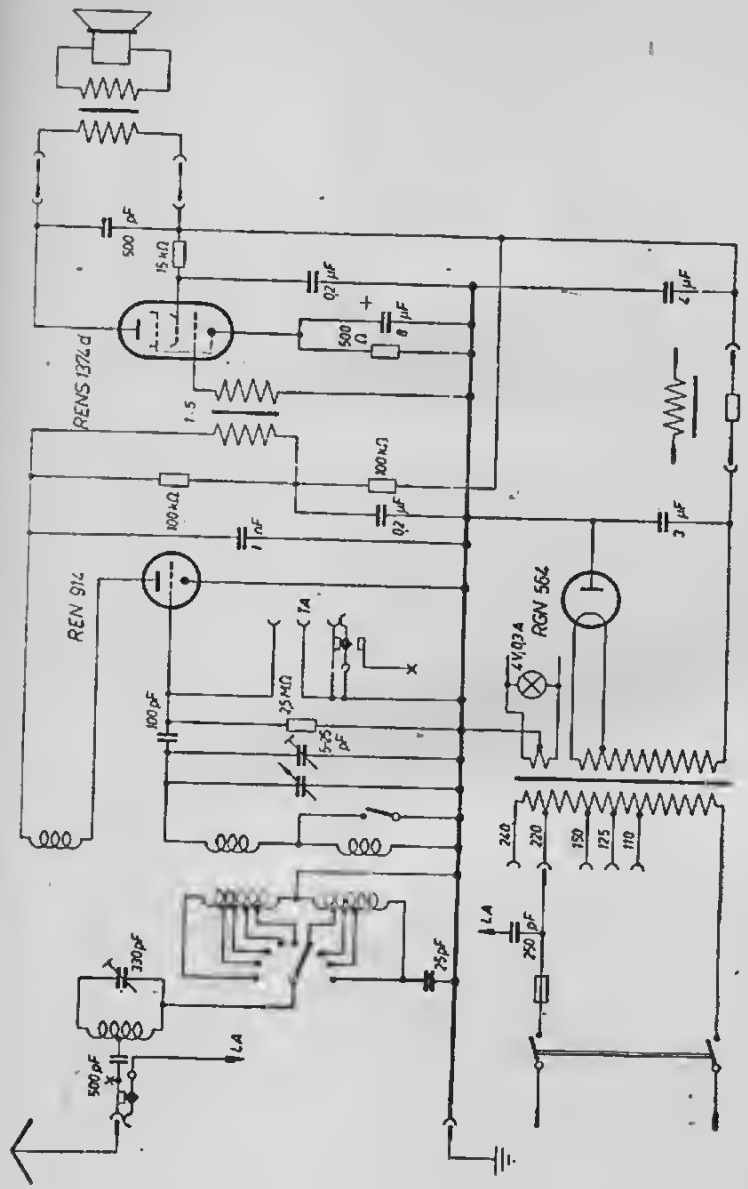
500 pF
15 kΩ
0,2 µF
8 µF
500 Ω
4 µF
RENS 1374 d
1,5
100 kΩ
100 kΩ
0,2 µF
1 nF
3 µF
REN 914
1A
25 kΩ
100 pF
4V034
RGN 564
240
220
150
125
110
LA
250 pF
330 pF
75 pF
500 pF
LA

Telefunken **T 125 WLK Wiking**

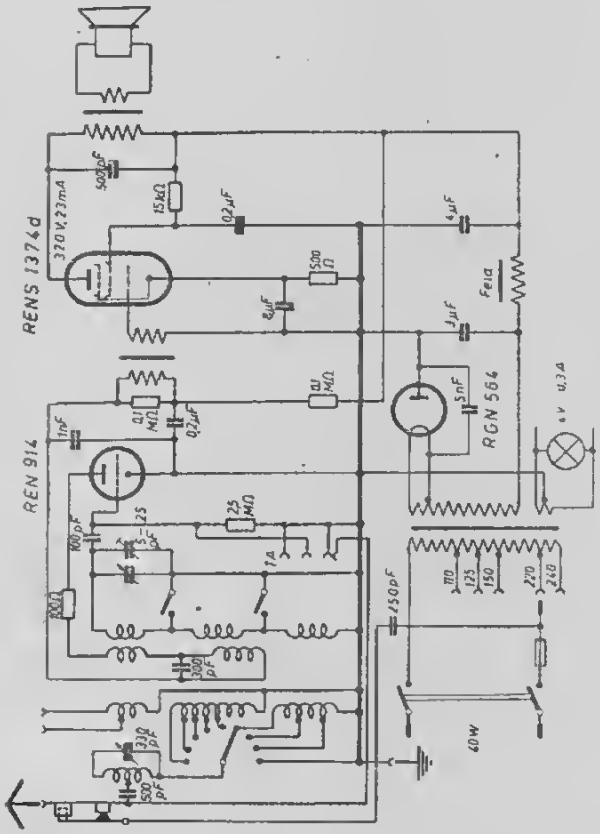

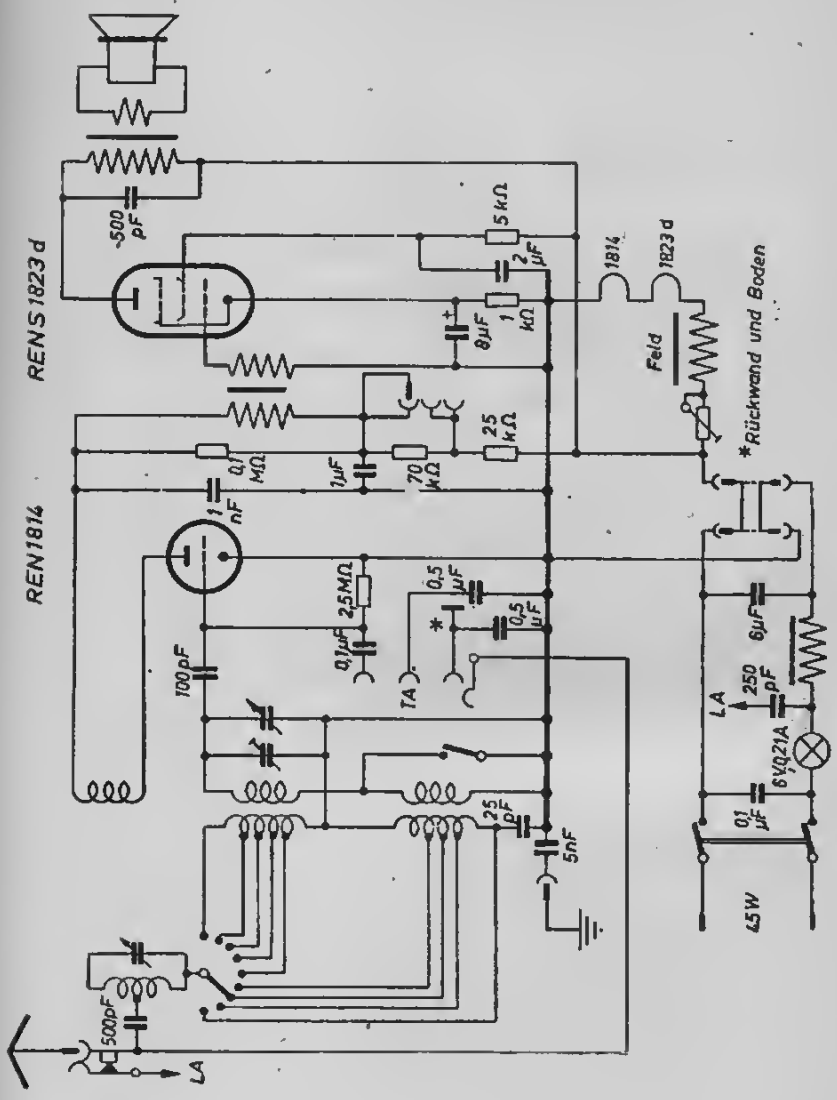
REN 1823 d
REN 1814
500 pF
5 kΩ
2 µF
8 µF
1 kΩ
1814
1823 d
Feld
*Rückwand und Boden
25 kΩ
0,1 MΩ
1 µF
70 kΩ
1 nF
0,5 µF
0,5 µF
25 MΩ
0,1 µF
100 pF
TA
6 µF
LA
250 pF
6 V 0,21 A
0,1 µF
45 W
25 pF
5 nF
500 pF
LA

Telefunken T 125 GLK Wiking

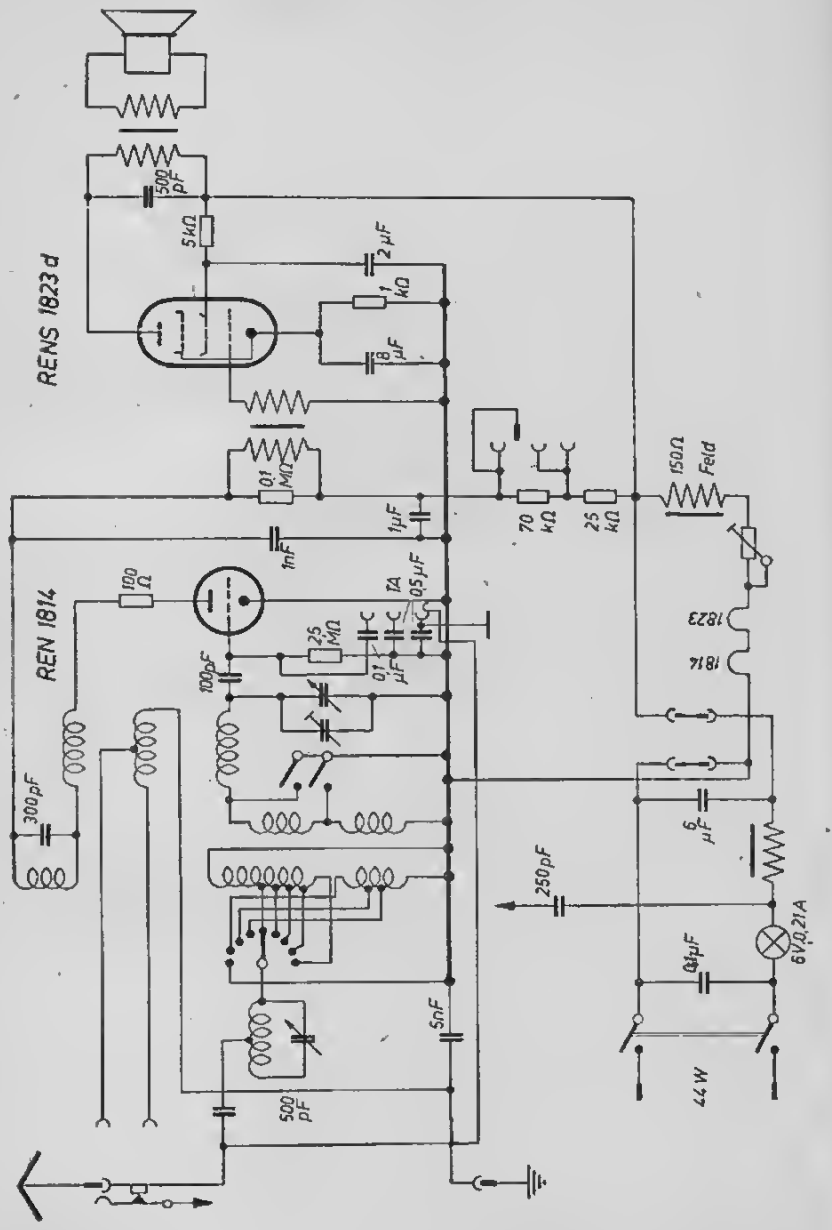

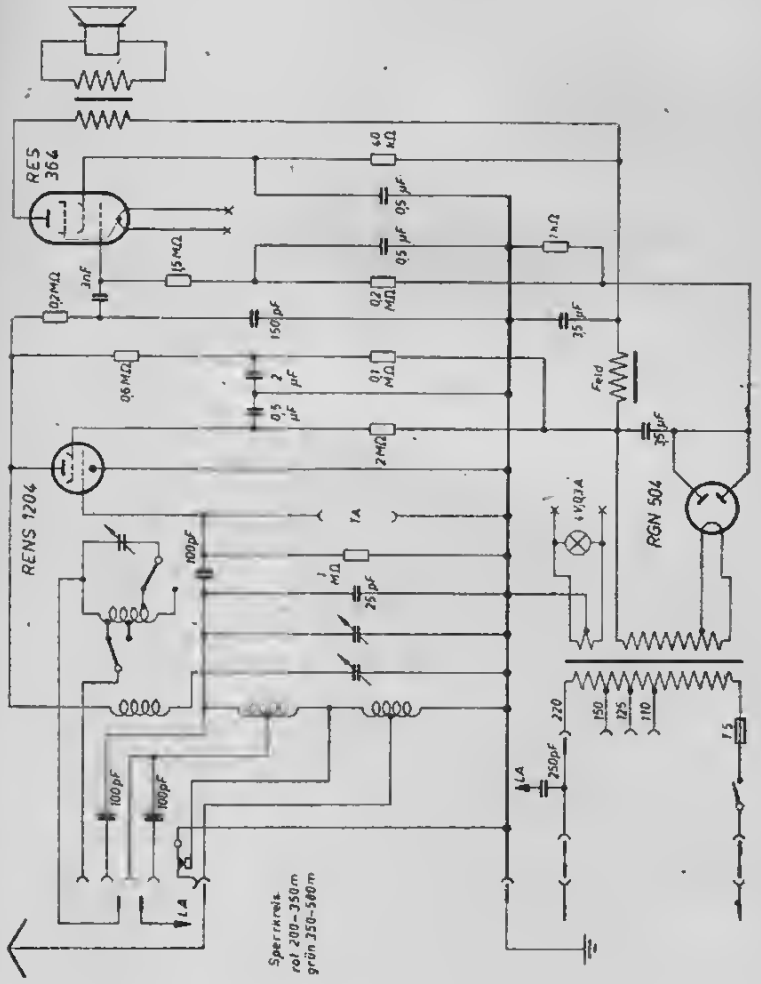
RES 364
RENS 1204
RGN 504
Feld
Sperrkreis
rot 200–350 m
grün 350–580 m

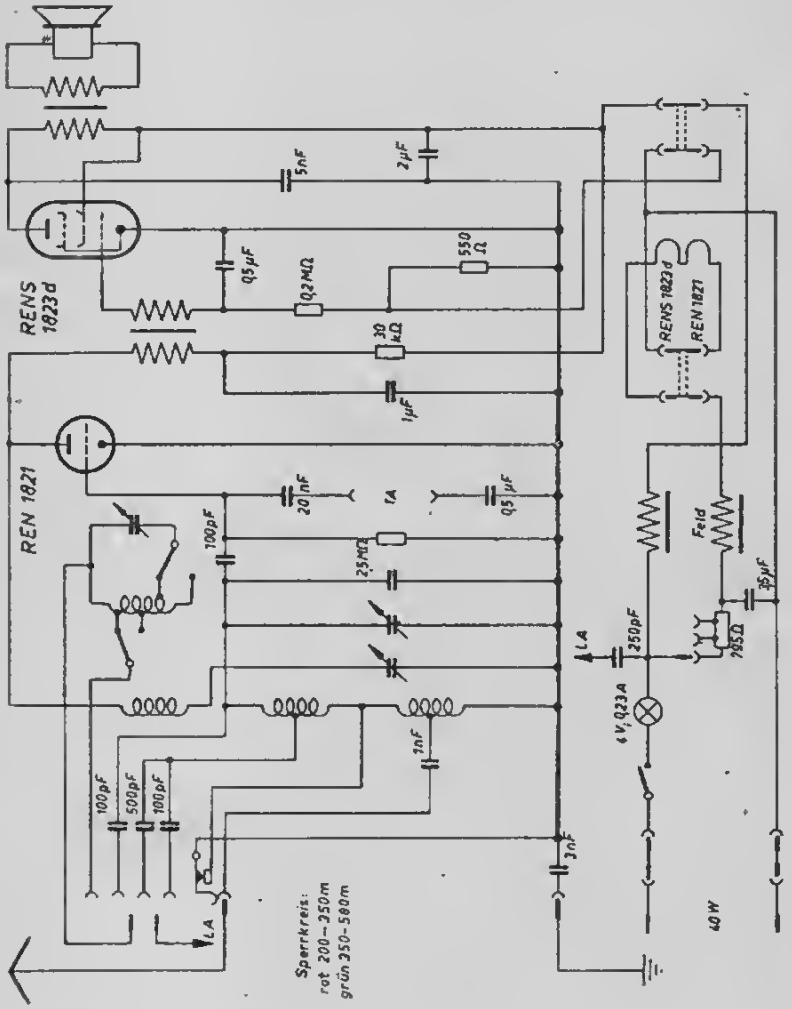
RENS 1823d
REN 1821
5nF
2µF
0,5µF
0,2MΩ
550 Ω
30 kΩ
1µF
20nF
1A
0,5µF
100pF
2,5MΩ
3nF
100pF
500pF
100pF
3nF
LA
Sperrkreis:
rot 200–350m
grün 350–580m
RENS 1823d
REN 1821
Feld
35µF
250pF
LA
4V; 0,23A
40 W

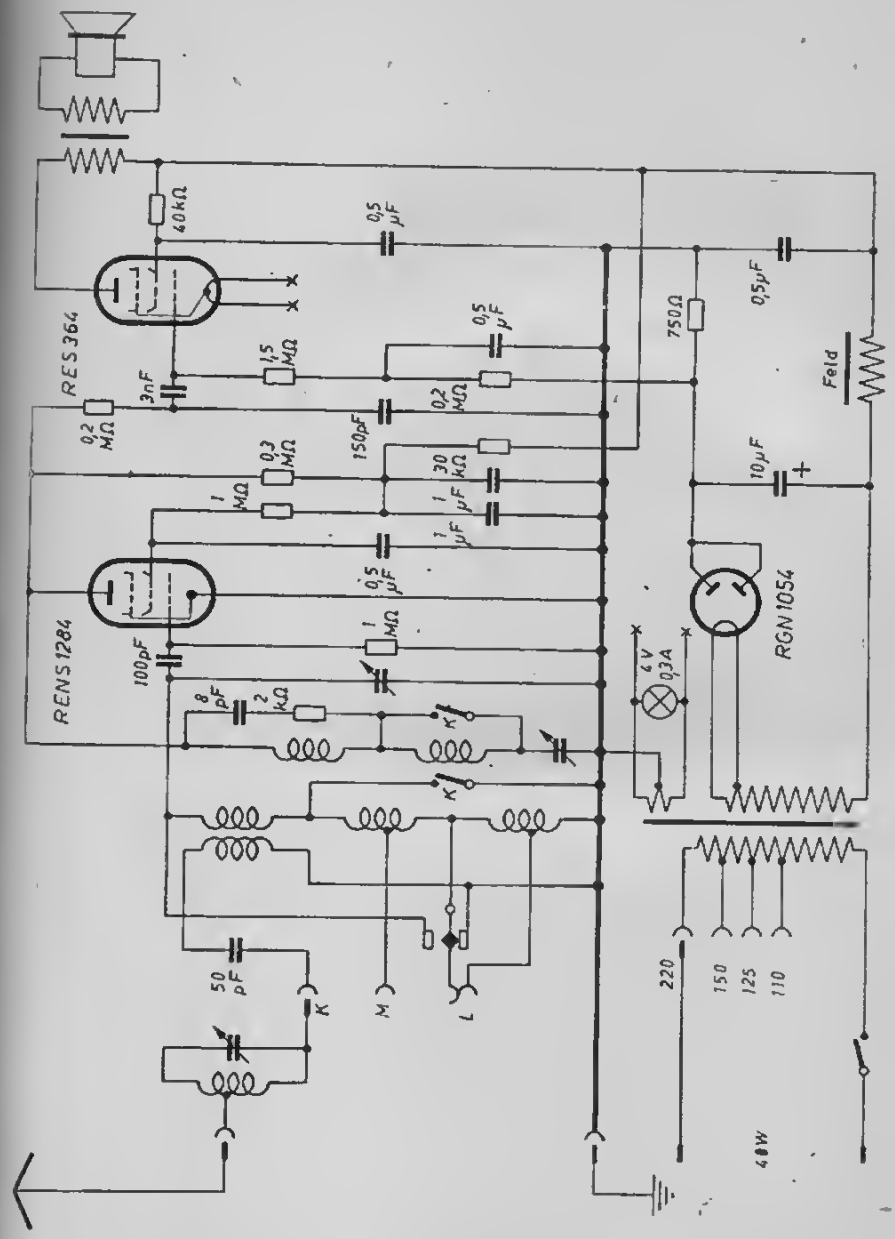
RES 364
RENS 1284
RGN 1054
40kΩ
0,5 µF
1,5 MΩ
3nF
0,2 MΩ
150pF
0,3 MΩ
30 kΩ
1 µF
1 MΩ
100pF
8 pF
2 kΩ
50 pF
750Ω
0,5µF
Feld
10µF
4V 0,3A
220
150
125
110
48W
K
M
L

Telefunken T 123 GLK

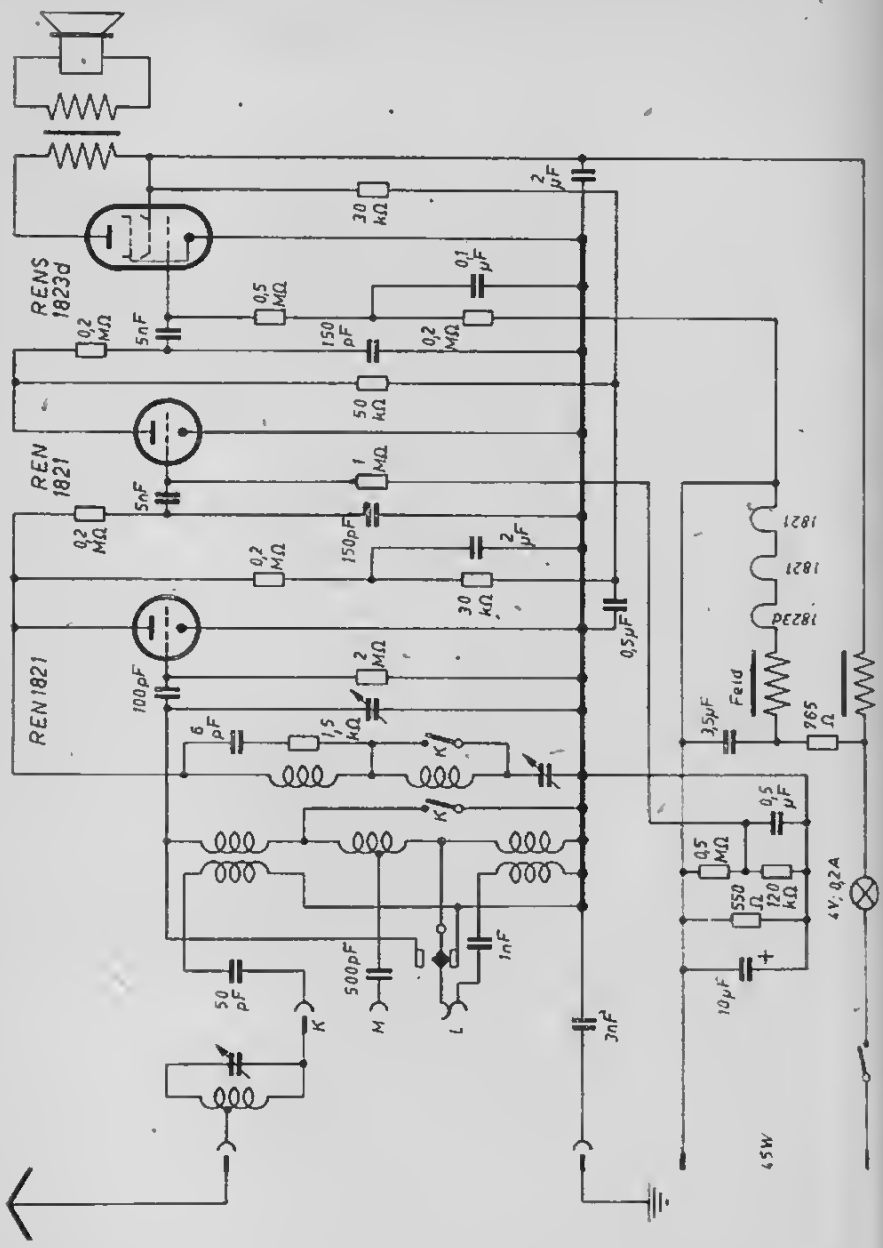

Telefunken T 122 W/WL

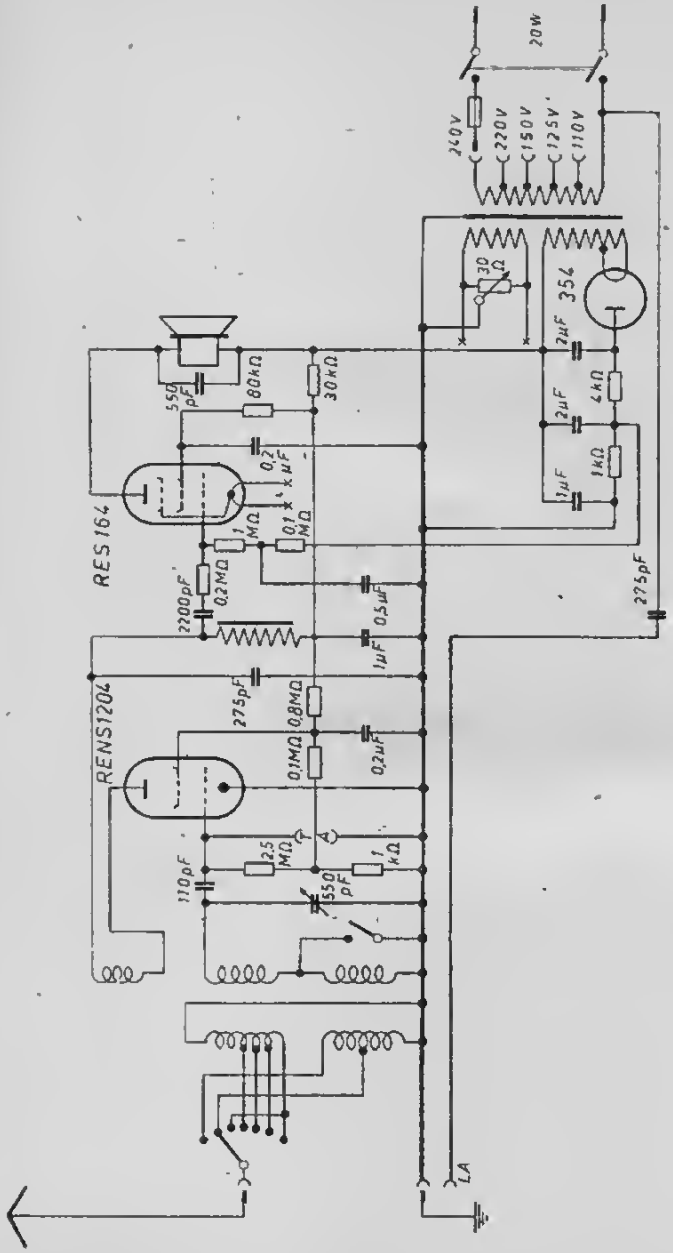

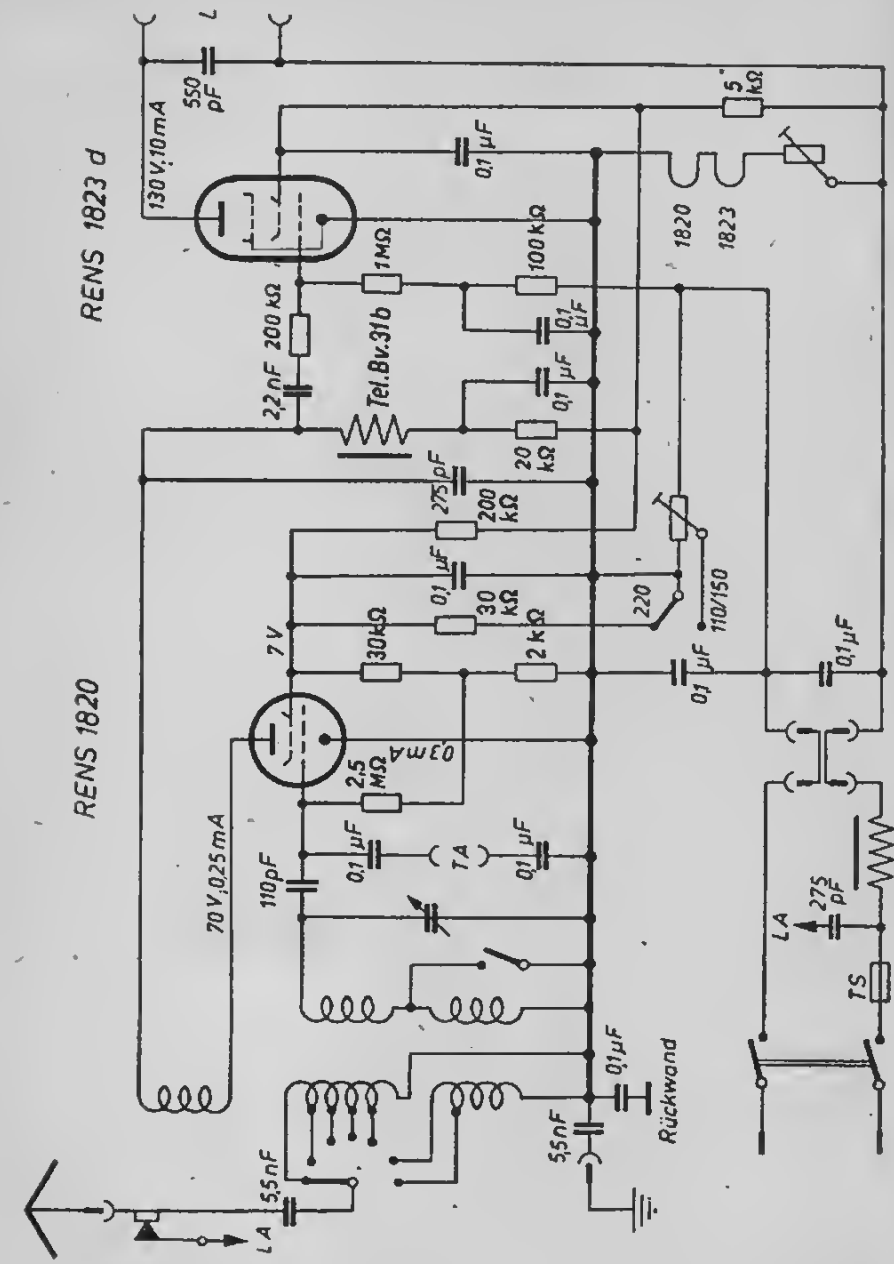
RENS 1823 d
RENS 1820
130 V; 10 mA
70 V; 0,25 mA
7 V
550 pF
1 MΩ
100 kΩ
200 kΩ
2,2 nF
Tel.Bv.31b
20 kΩ
275 pF
30 kΩ
2 kΩ
30 kΩ
2,5 MΩ
0,3 mA
110 pF
0,1 µF
5 kΩ
1820
1823
220
110/150
TA
LA
TS
Tel.Bv.32b
5,5 nF
Rückwand

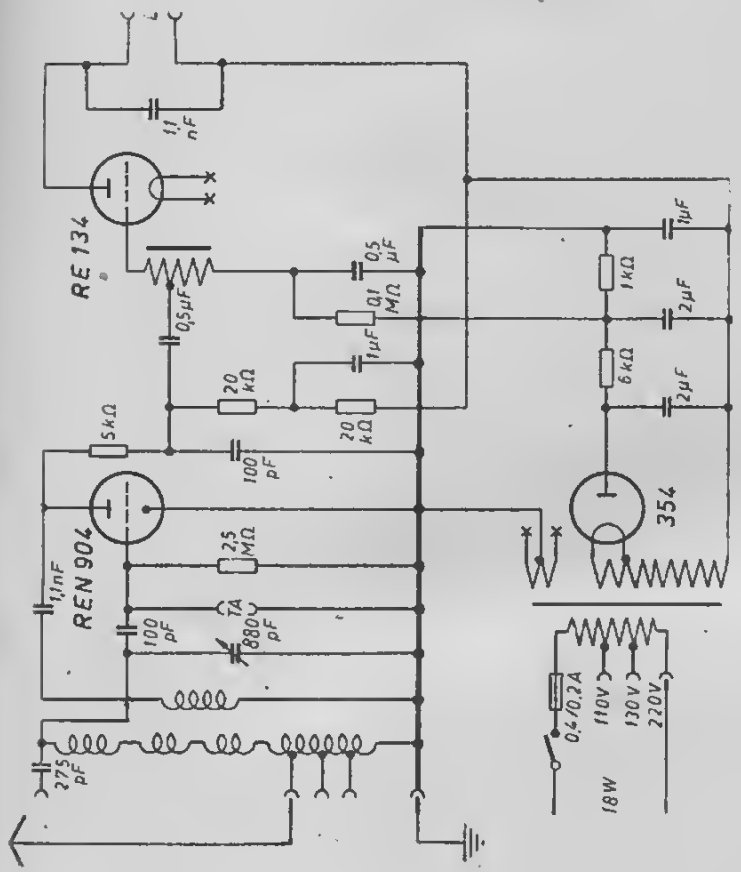
1,1 nF
RE 134
0,5µF
0,5 µF
0,1 MΩ
1µF
20 kΩ
20 kΩ
5kΩ
100 pF
2,5 MΩ
1,1nF
REN 904
100 pF
TA 880 pF
275 pF
1µF
1kΩ
2µF
6kΩ
2µF
354
0,4/0,2A
110V
130V
220V
18W

Telefunken **T 121 G**

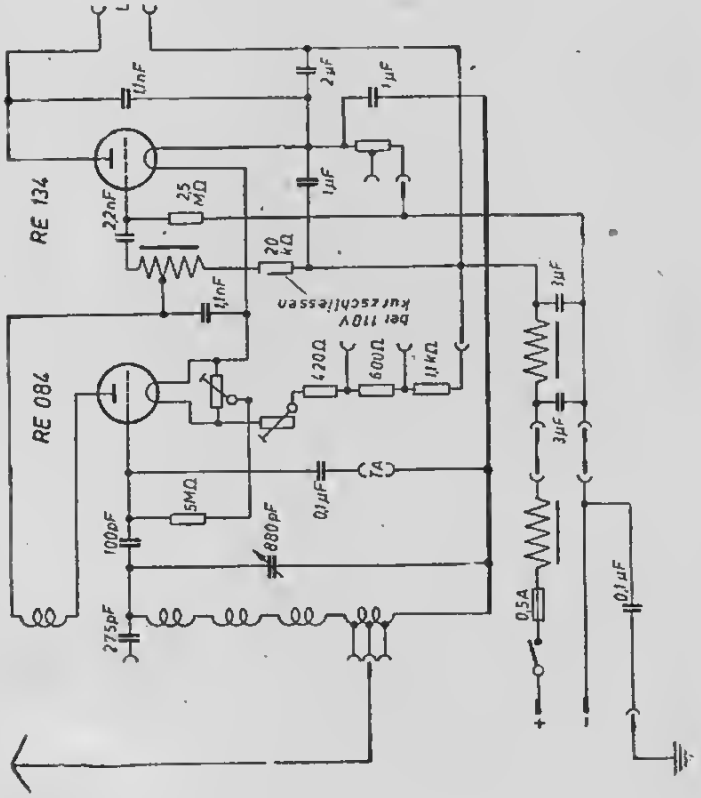

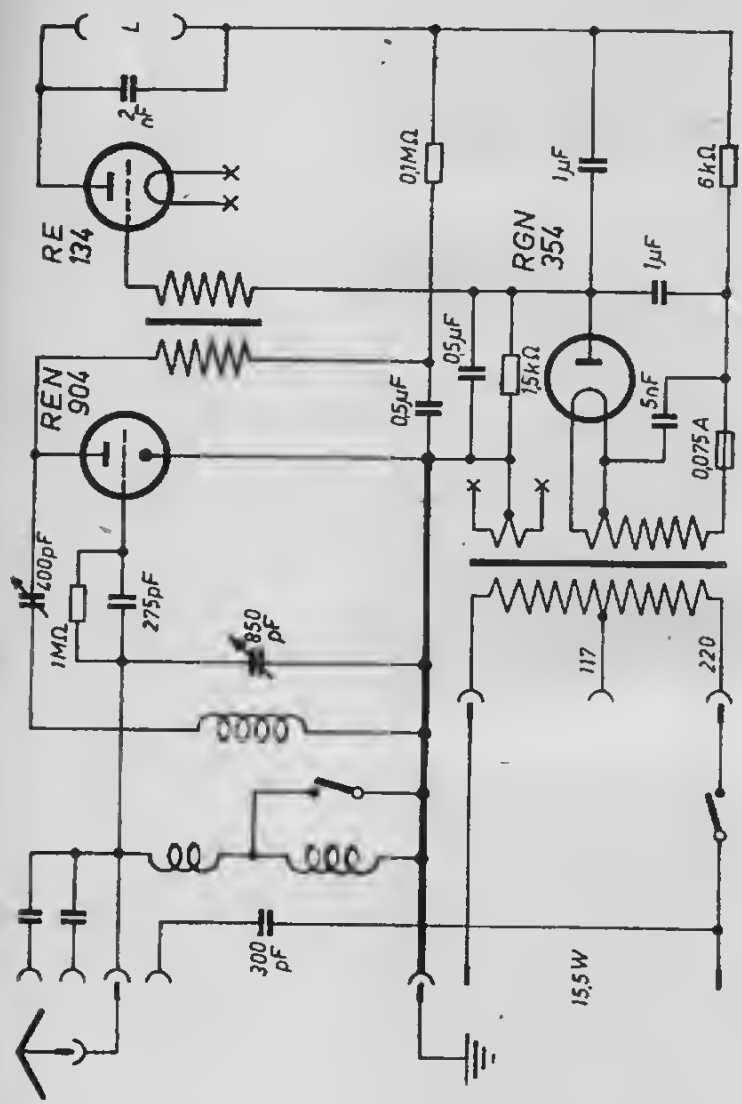
L
2 nF
RE 134
0,1MΩ
1µF
6kΩ
RGN 354
1µF
0,5µF
15kΩ
5nF
0,075A
REN 904
0,5µF
200pF
1MΩ
275pF
850 pF
117
220
300 pF
15,5W

Telefunken T 90 W

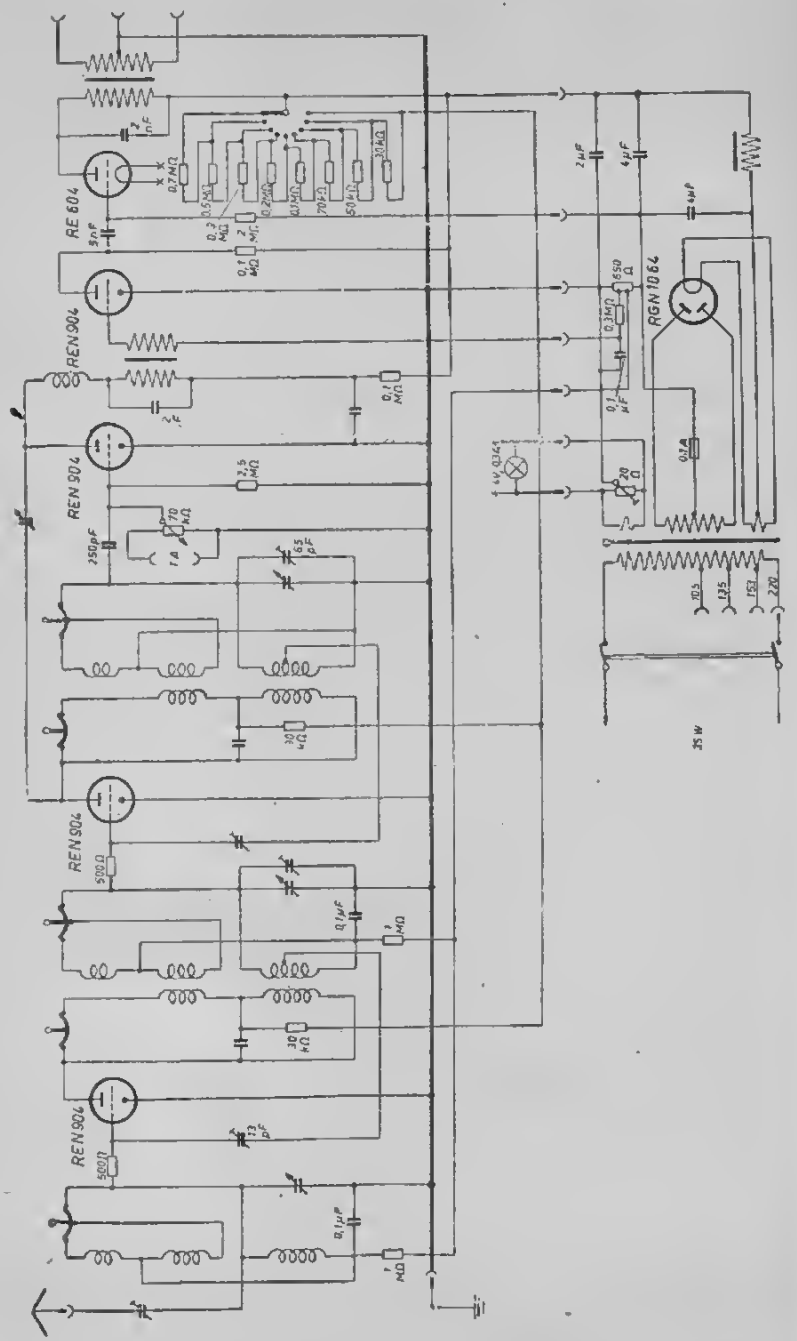

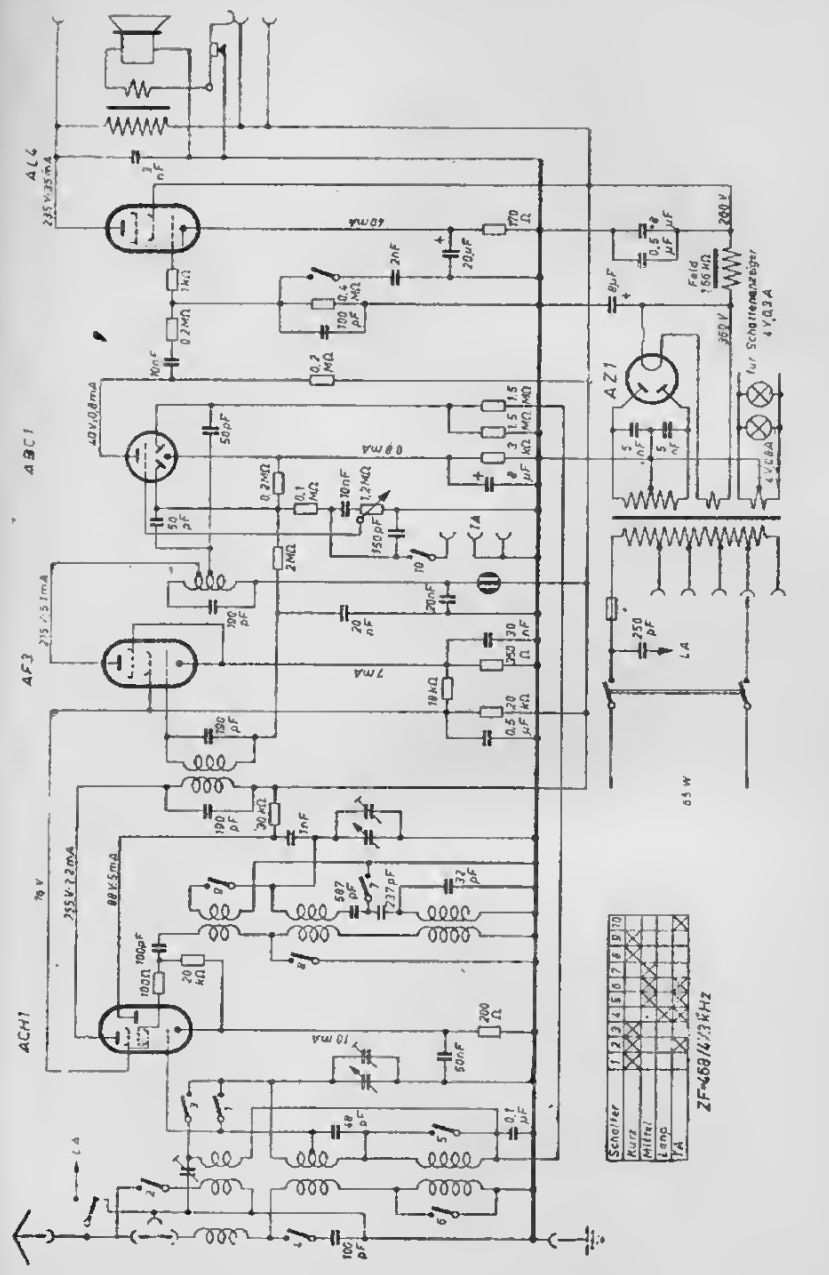
AL4
ABC1
AF3
ACH1
AZ1
Schalter
Kurz
Mittel
Lang
TA
ZF=468/4/3 kHz

Telefunken TA 55 WKK Carmen

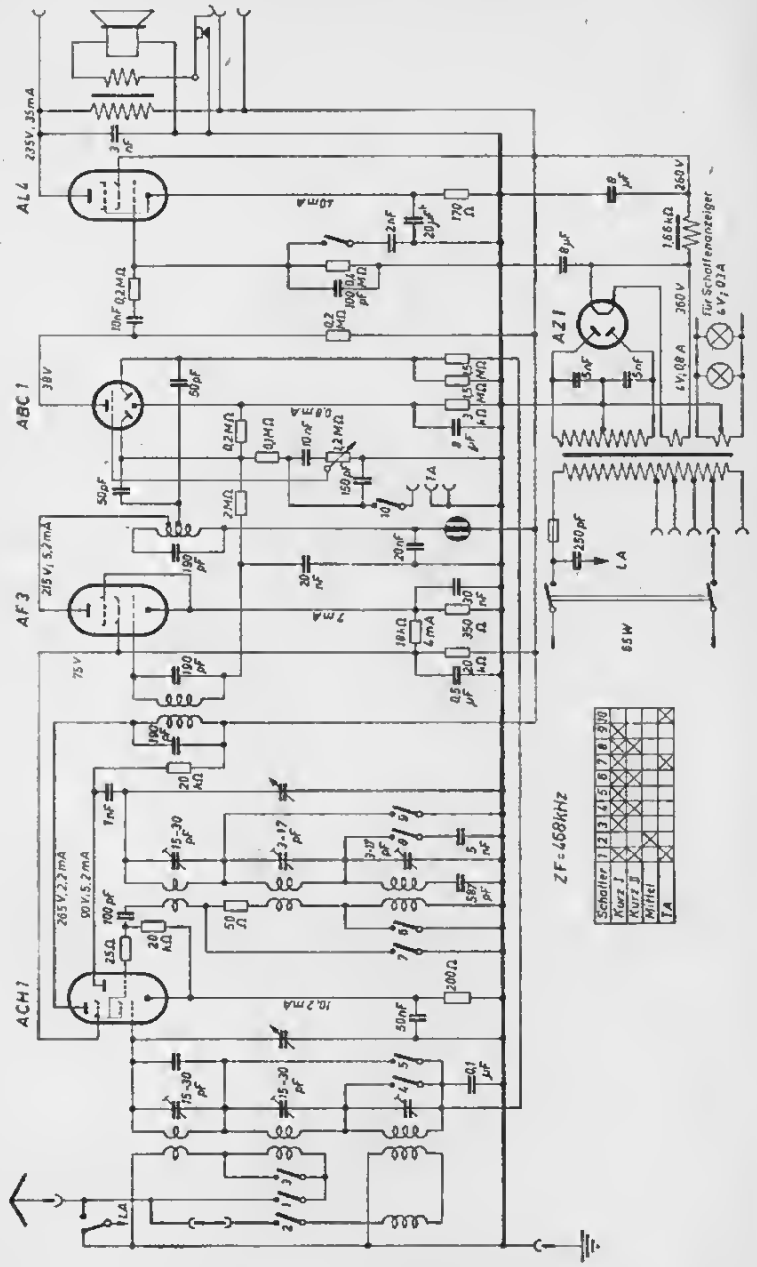

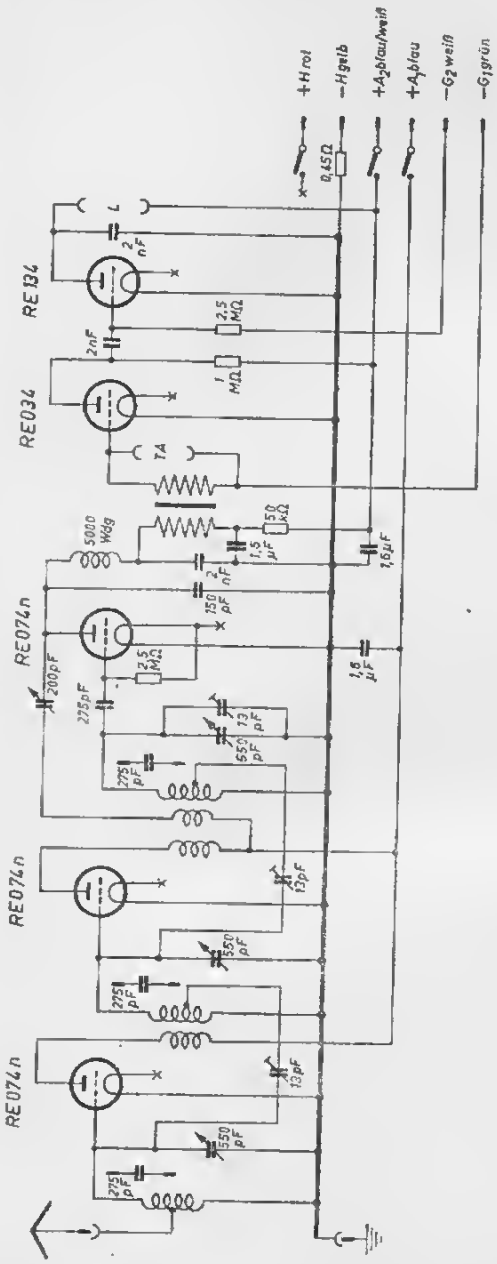
+H rot
−Hgelb
+A2blau/weiß
+Ablau
−G2weiß
−G1grün
0,45Ω
RE134
RE034
RE074n
RE074n
RE074n
2 nF
2,5 MΩ
2nF
1 MΩ
1A
5000 Wdg
1,5 µF
50 kΩ
1,6µF
2 nF
150 pF
2,5 MΩ
1,6 µF
200pF
275pF
13 pF
550 pF
275 pF
13pF
550 pF
275 pF
13pF
550 pF
275 pF

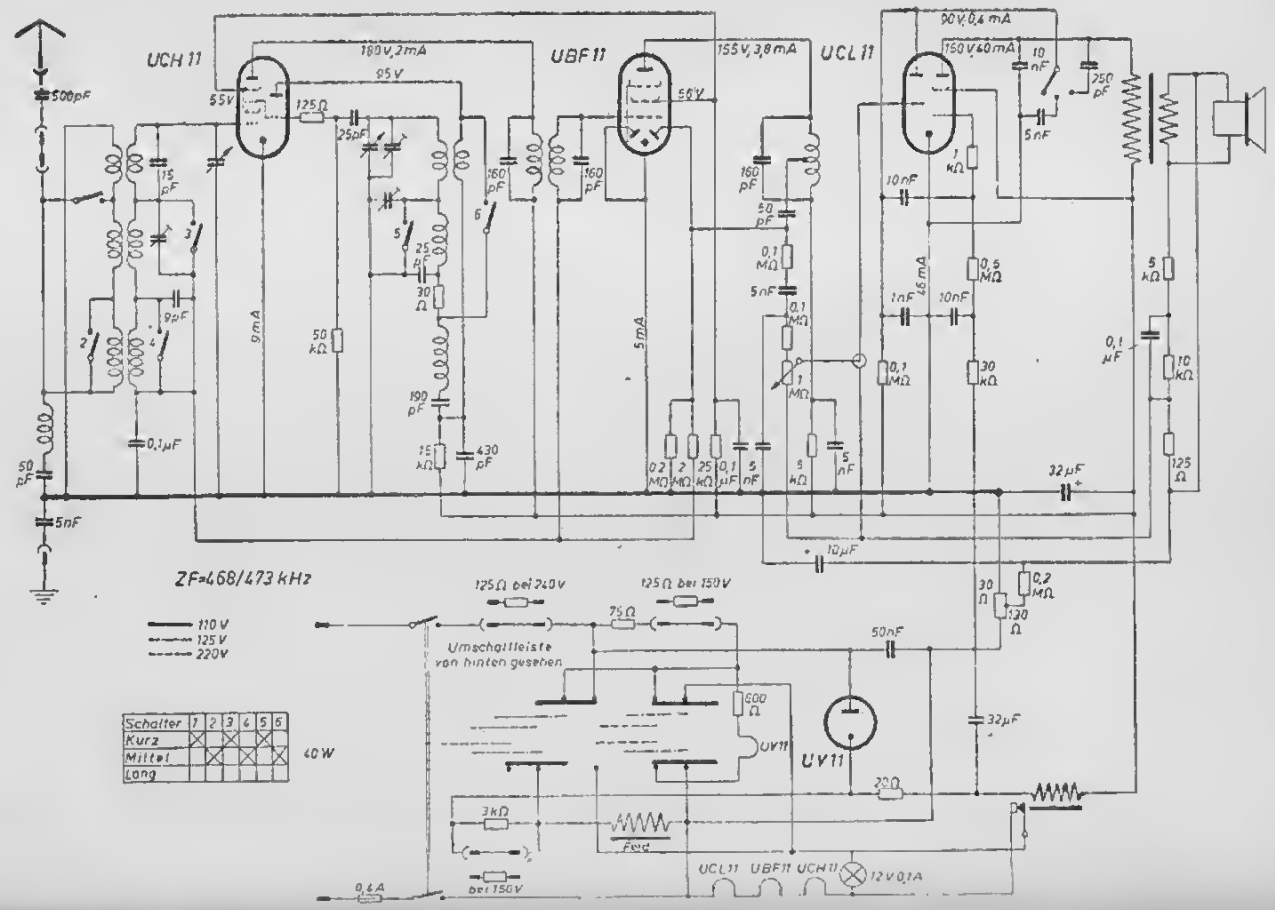
UCH 11
UBF 11
UCL 11
UV 11
180 V, 2 mA
95 V
155 V, 3,8 mA
90 V, 0,4 mA
150 V, 40 mA
55 V
56 V
9 mA
5 mA
46 mA
500 pF
50 pF
5 nF
125 Ω
25 pF
15 pF
9 pF
0,1 µF
50 kΩ
30 Ω
190 pF
15 kΩ
430 pF
160 pF
50 pF
0,1 MΩ
5 nF
1 MΩ
0,2 MΩ
2 MΩ
25 kΩ
0,1 µF
5 kΩ
10 nF
1 kΩ
0,5 MΩ
1 nF
30 kΩ
250 pF
10 kΩ
125 Ω
32 µF
10 µF
0,2 MΩ
130 Ω
50 nF
600 Ω
UV 11
20 Ω
3 kΩ
Feld
UCL 11
UBF 11
UCH 11
12 V 0,1 A
0,4 A
ZF=468/473 kHz
110 V
125 V
220 V
125 Ω bei 240 V
125 Ω bei 150 V
75 Ω
Umschaltleiste von hinten gesehen
bei 150 V
Schalter 1 2 3 4 5 6
Kurz
Mittel
Lang
40 W

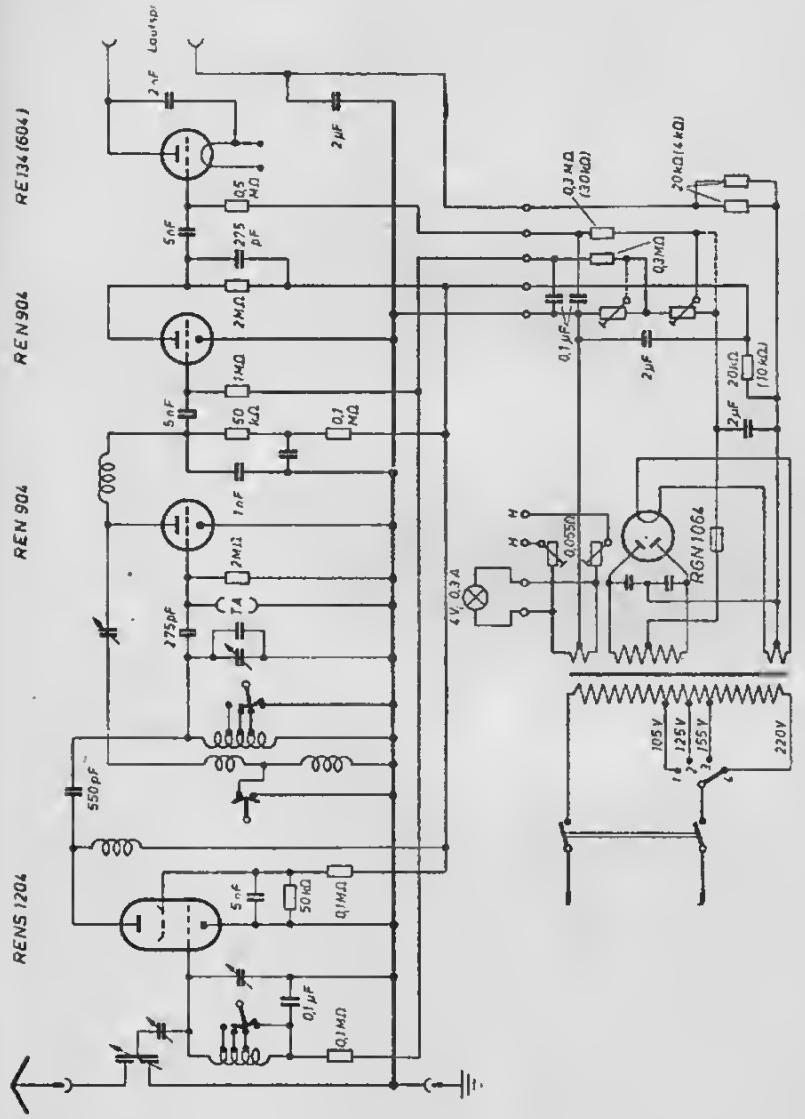
RENS 1204
REN 904
REN 904
REN 904
RE 134 (604)
RGN 1064
4 V 0,3 A
105 V
125 V
155 V
220 V

Telefunken T 40 W spez.

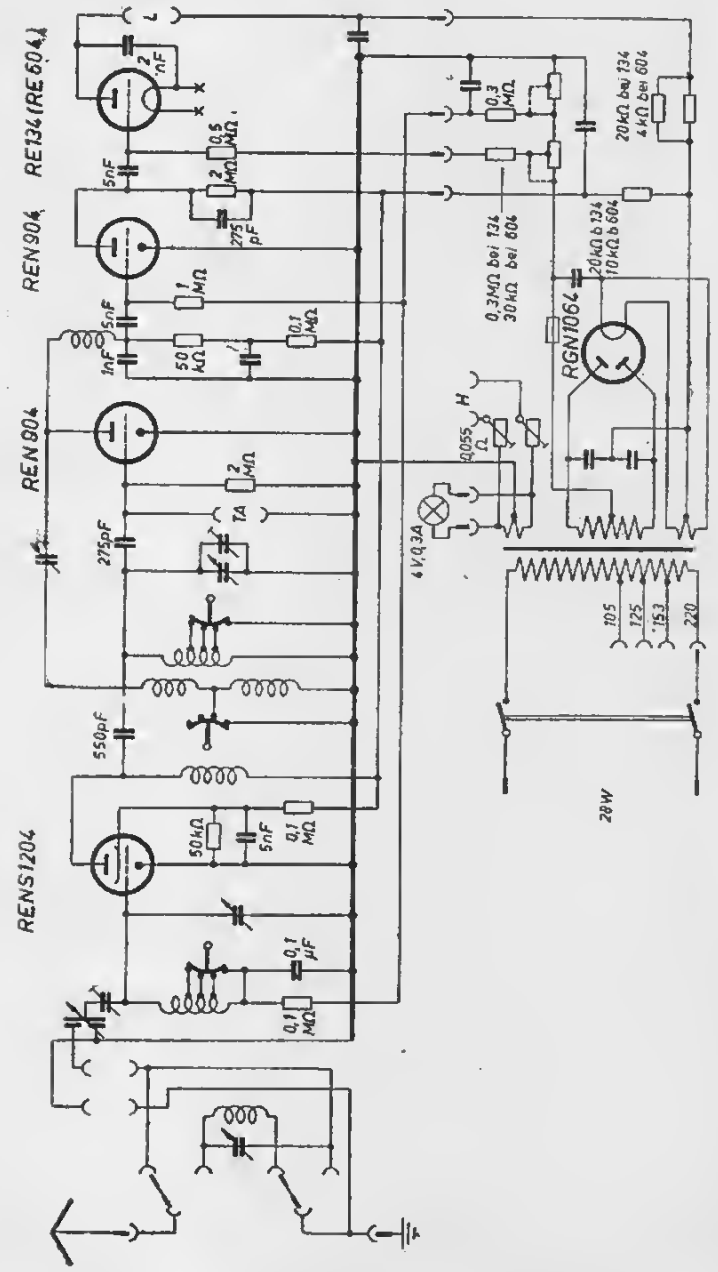

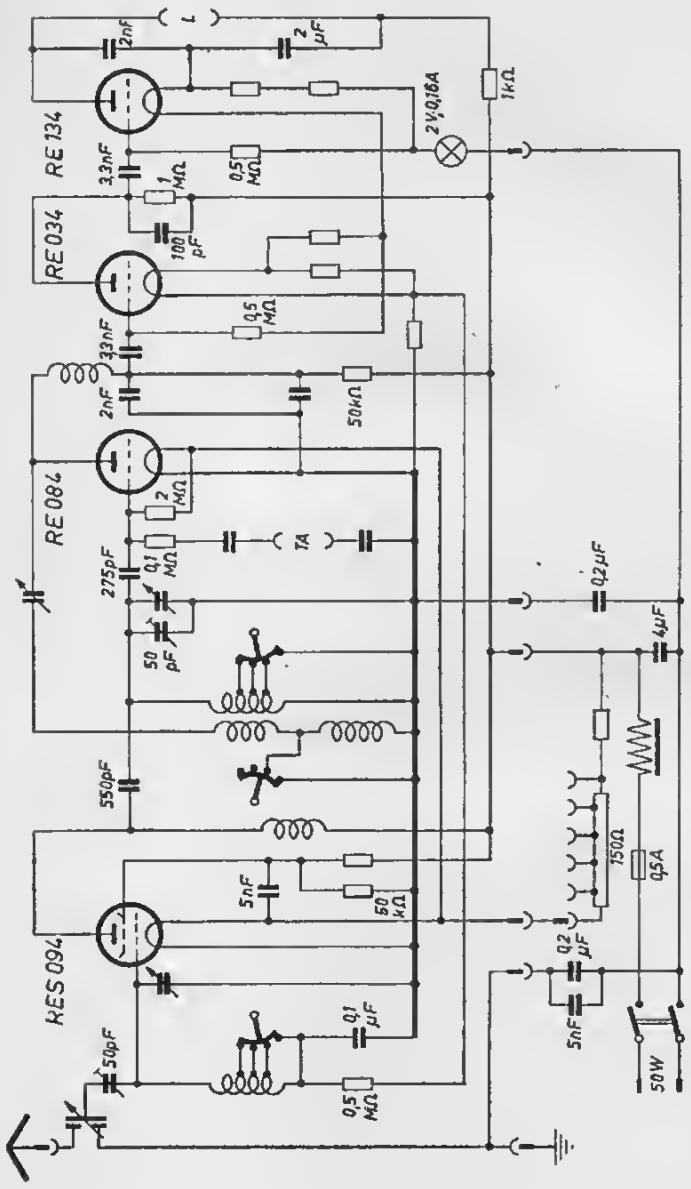
RE 134
RE 034
RE 084
KES 094
2nF
2 µF
1kΩ
2V,0,16A
3,3nF
1 MΩ
0,5 MΩ
100 pF
50kΩ
2 MΩ
0,1 MΩ
275pF
50 pF
1A
0,2µF
4µF
550pF
5nF
50 kΩ
150Ω
0,5A
0,2 µF
0,1 µF
50pF
50W

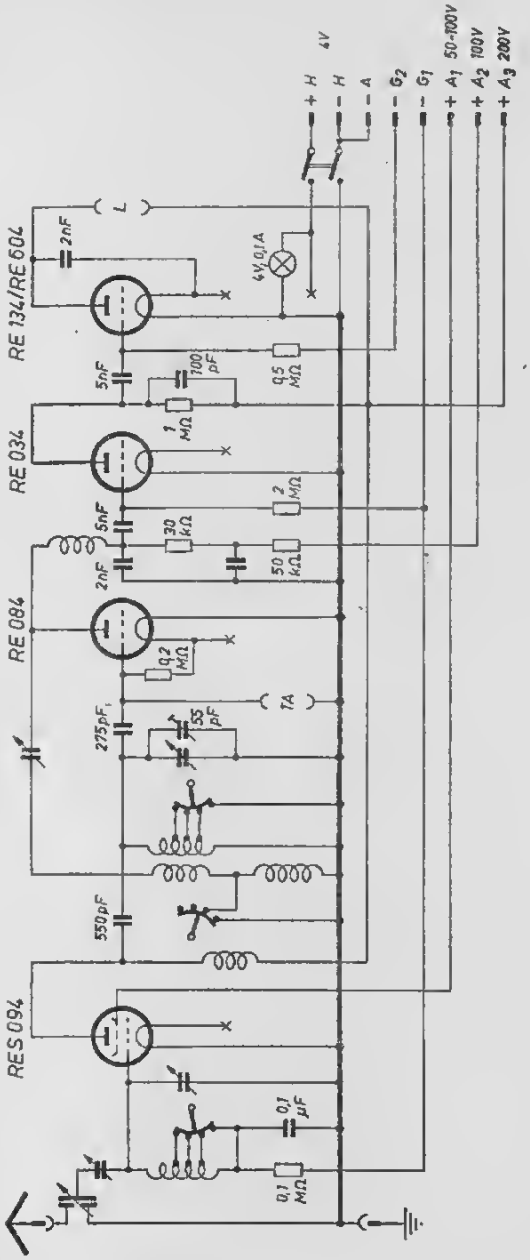
+ H 4V
- H
- A
- G2
- G1
+ A1 50-100V
+ A2 100V
+ A3 200V
RE 134/RE 604
RE 034
RE 084
RES 094
2nF
L
4V, 0,1A
5nF
100 pF
0,5 MΩ
1 MΩ
2 MΩ
30 kΩ
50 kΩ
0,2 MΩ
1A
275pF
55 pF
550pF
0,1 µF
0,1 MΩ

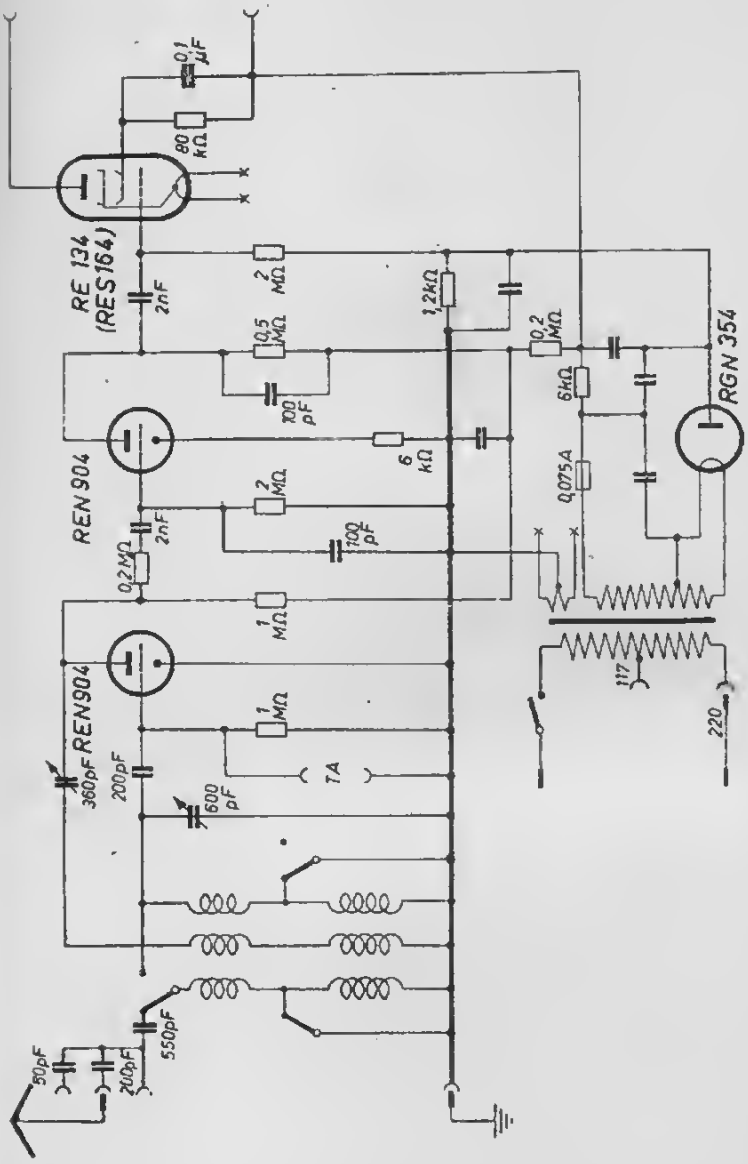
RE 134 (RES164)
REN 904
REN 904
RGN 354
0,1 µF
80 kΩ
2nF
2 MΩ
0,5 MΩ
100 pF
1,2kΩ
0,2 MΩ
6kΩ
6 kΩ
0,075A
2 MΩ
100 pF
0,2MΩ
2nF
1 MΩ
1 MΩ
360pF
200pF
600 pF
TA
117
220
50pF
200pF
550pF

Telefunken **T 33 G/GL**

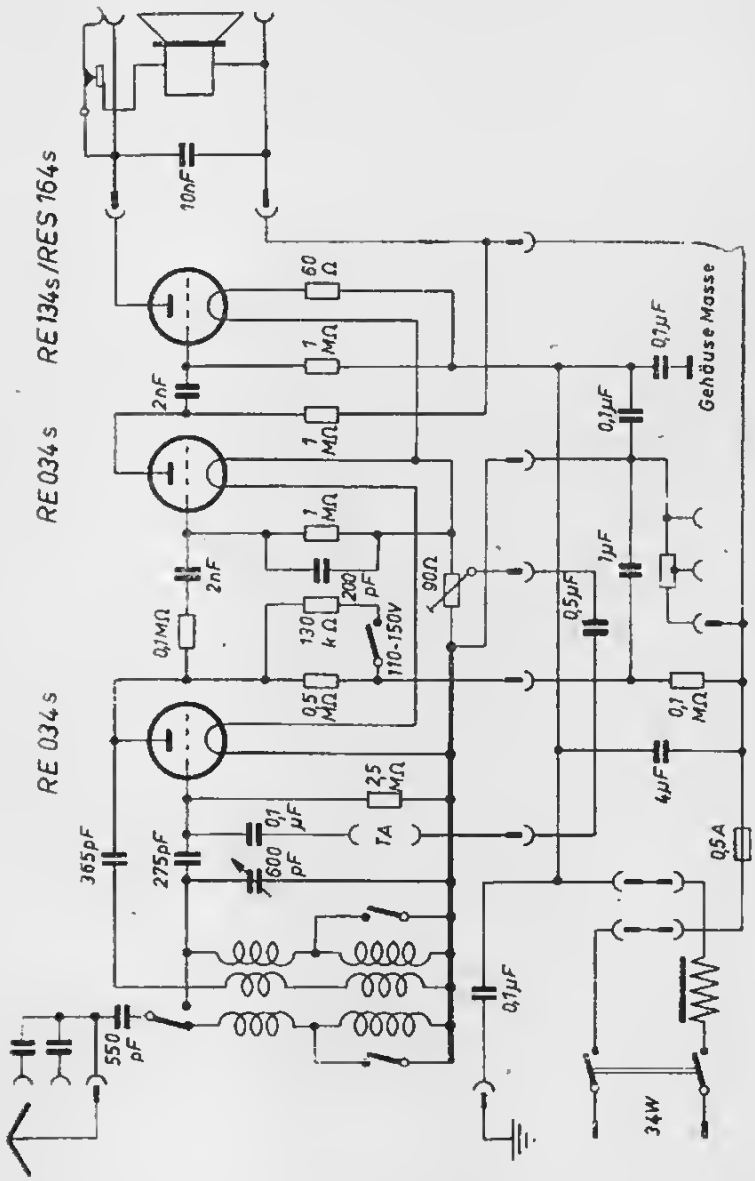

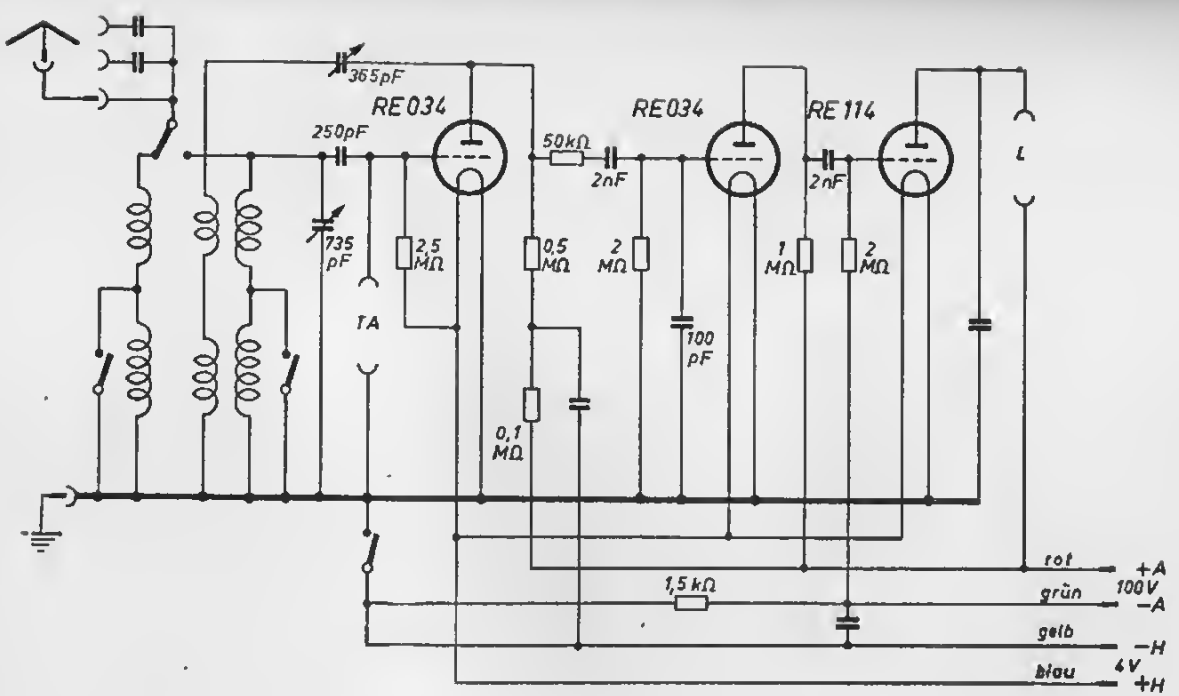
365pF
RE034
250pF
RE034
RE114
50kΩ
2nF
2nF
L
735 pF
2,5 MΩ
0,5 MΩ
2 MΩ
1 MΩ
2 MΩ
TA
100 pF
0,1 MΩ
1,5 kΩ
rot
+A
100V
grün
−A
gelb
−H
blau
4V
+H

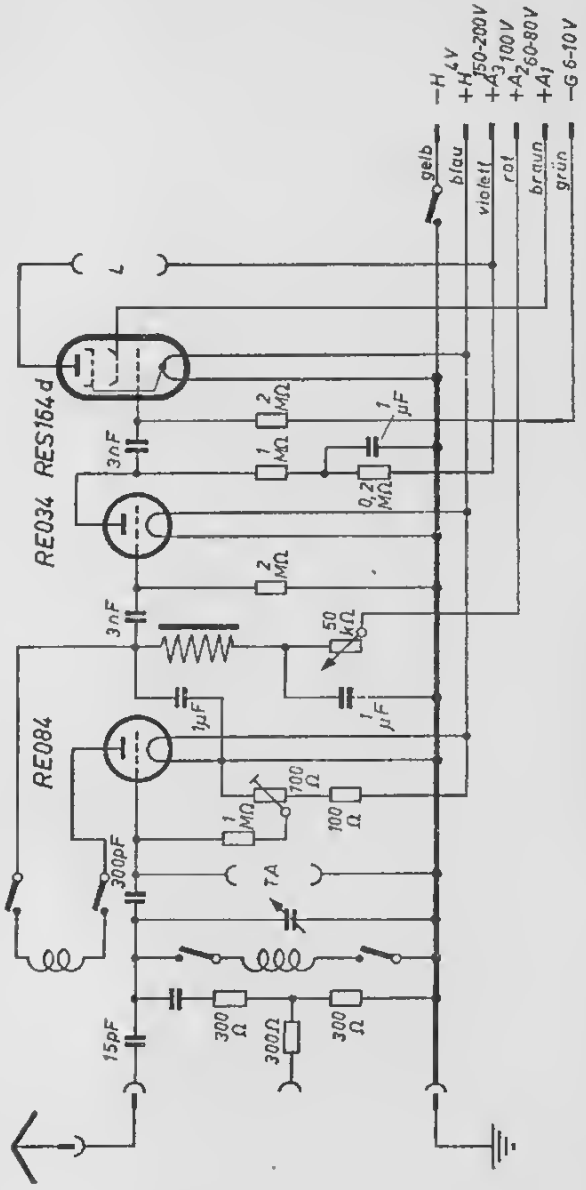
−H 4 V
+H 150-200 V
+A3 100 V
+A2 60-80 V
+A1
−G 6-10 V
gelb
blau
violett
rot
braun
grün
RE034
RES164 d
RE084
3nF
2 MΩ
1 MΩ
1 µF
0,2 MΩ
50 kΩ
1µF
100 Ω
300pF
TA
15pF
300 Ω

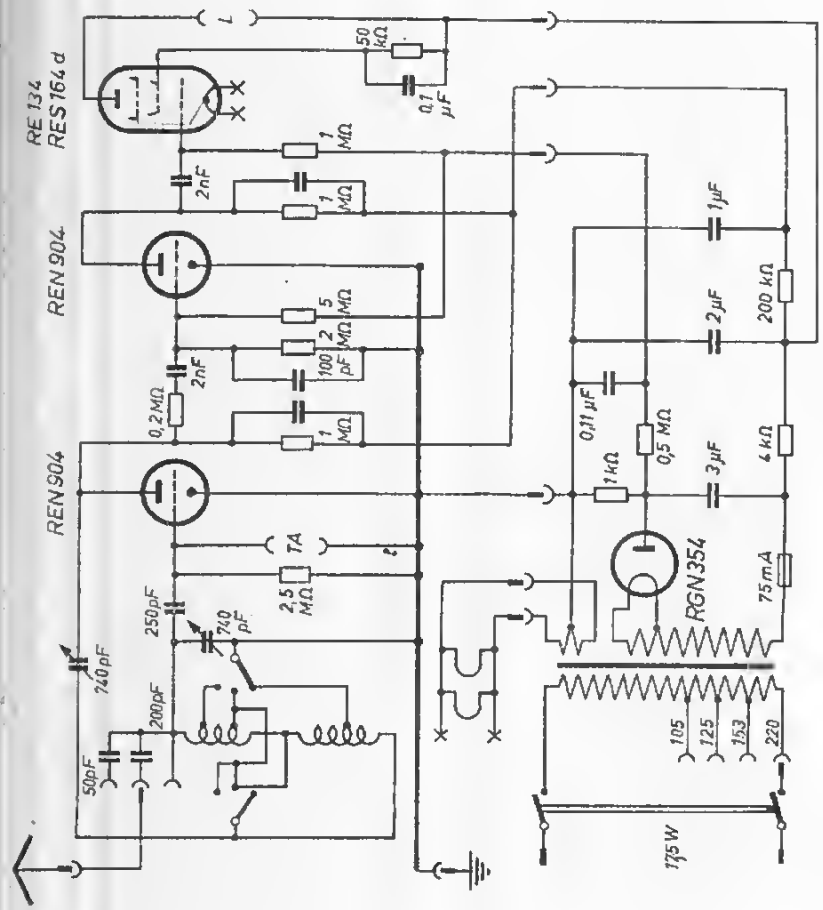
RE 134
RES 164 d
REN 904
REN 904
RGN 354
L
50 kΩ
0,1 µF
1 MΩ
2nF
1 MΩ
5 MΩ
2 MΩ
100 pF
2nF
0,2 MΩ
1 MΩ
1 µF
2 µF
200 kΩ
0,11 µF
0,5 MΩ
1 kΩ
3 µF
4 kΩ
75 mA
7A
2,5 MΩ
250 pF
740 pF
740 pF
200 pF
50 pF
105
125
153
220
175 W

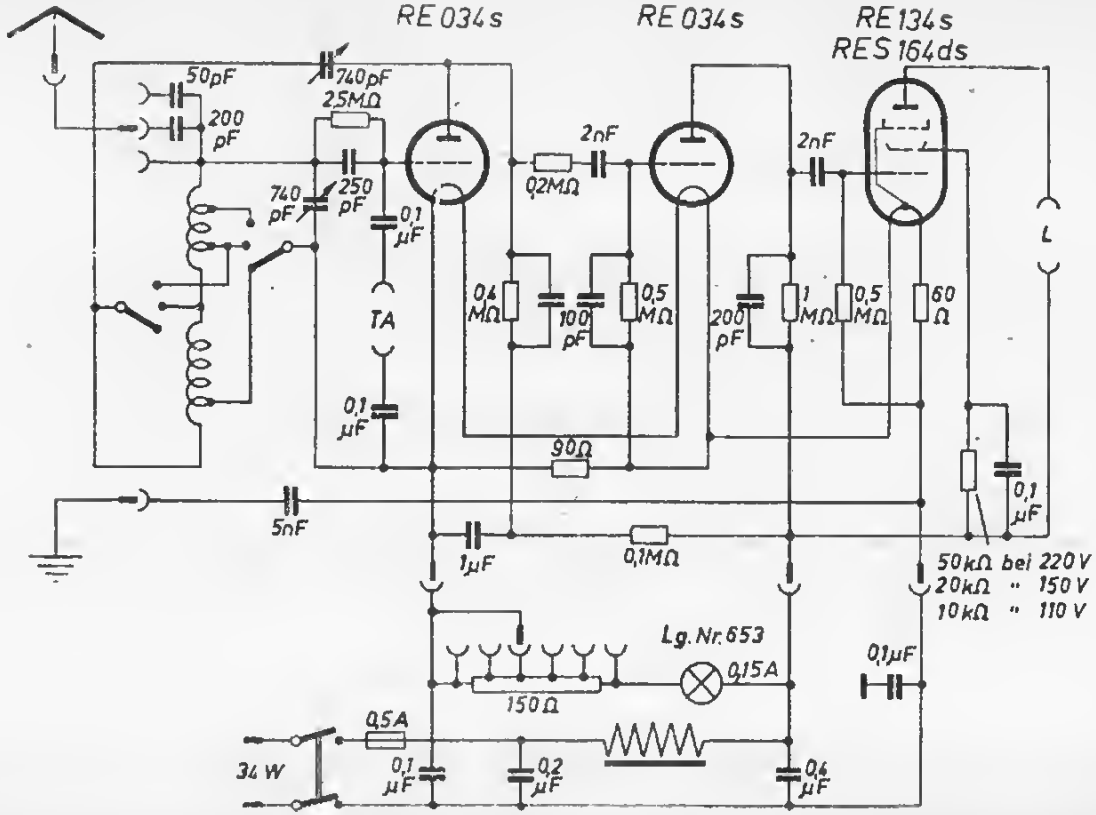
RE 034s
RE 034s
RE 134s
RES 164ds
50pF
200 pF
740pF
2,5MΩ
740 pF
250 pF
0,1 µF
TA
0,1 µF
2nF
0,2MΩ
0,4 MΩ
100 pF
0,5 MΩ
200 pF
1 MΩ
0,5 MΩ
60 Ω
2nF
L
90Ω
5nF
1µF
0,1MΩ
0,1 µF
50kΩ bei 220 V
20kΩ " 150 V
10kΩ " 110 V
Lg. Nr. 653
0,15A
150Ω
0,1µF
0,5A
34 W
0,1 µF
0,2 µF
0,4 µF

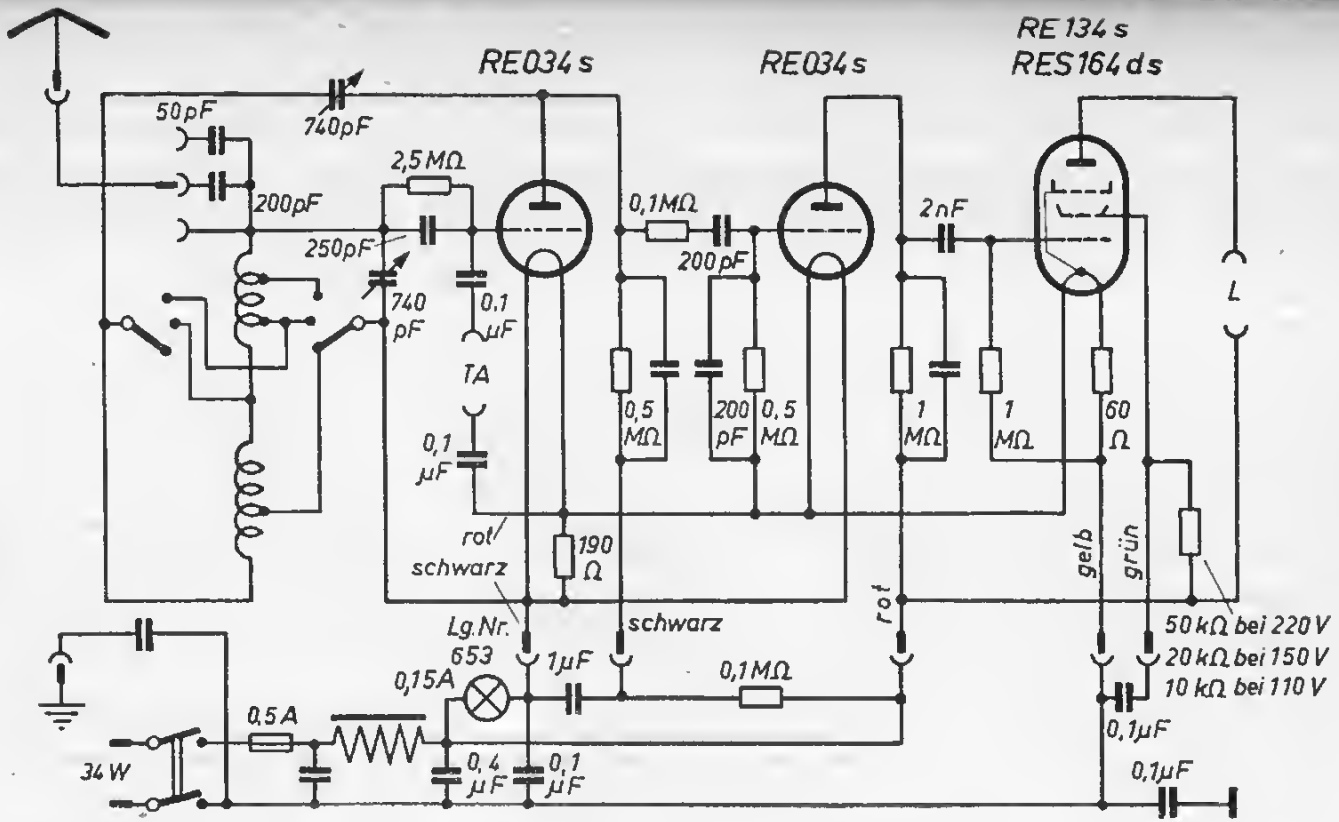
RE 034 s
RE 034 s
RE 134 s
RES 164 ds
50 pF
740 pF
200 pF
250 pF
2,5 MΩ
740 pF
0,1 µF
TA
0,1 µF
rot/
schwarz
190 Ω
Lg.Nr. 653
0,15 A
1 µF
0,1 MΩ
0,1 MΩ
200 pF
0,5 MΩ
200 pF
0,5 MΩ
2 nF
1 MΩ
1 MΩ
60 Ω
L
gelb
grün
rot
schwarz
50 kΩ bei 220 V
20 kΩ bei 150 V
10 kΩ bei 110 V
0,1 µF
0,1 µF
0,5 A
34 W
0,4 µF
0,1 µF

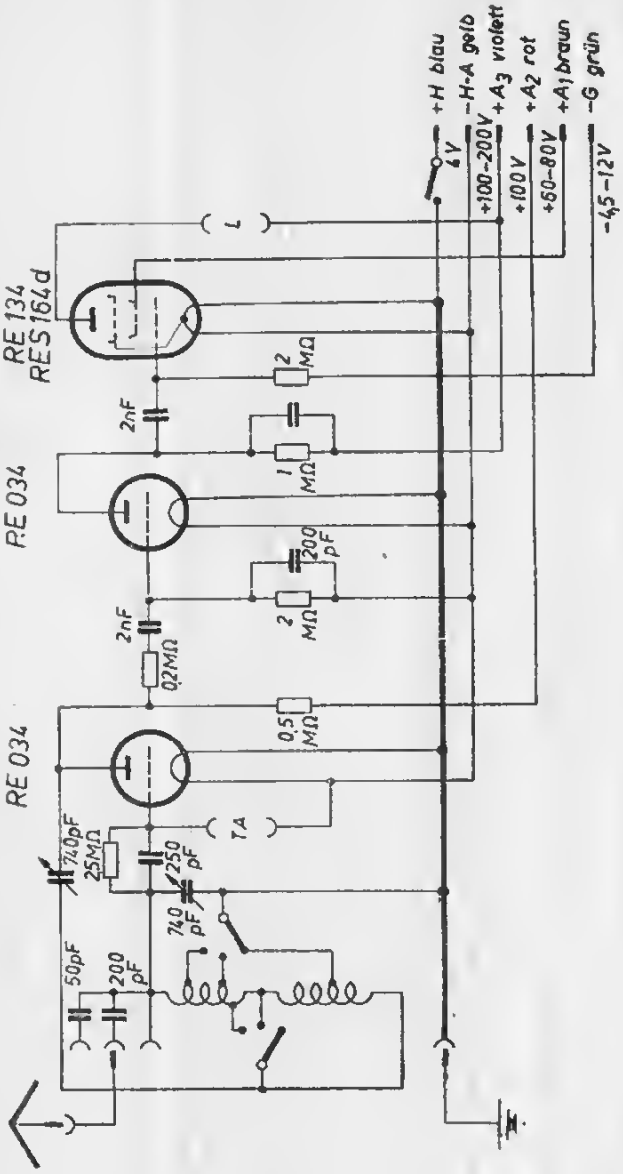
+H blau
4 V
−H-A gelb
+100–200 V
+A3 violett
+100 V
+A2 rot
+60–80 V
+A1 braun
−G grün
−4,5–12 V
L
RE 134
RES 164 d
2 MΩ
2nF
1 MΩ
RE 034
200 pF
2 MΩ
2nF
0,2MΩ
0,5 MΩ
RE 034
7 A
70pF
2,5MΩ
250 pF
740 pF
50pF
200 pF

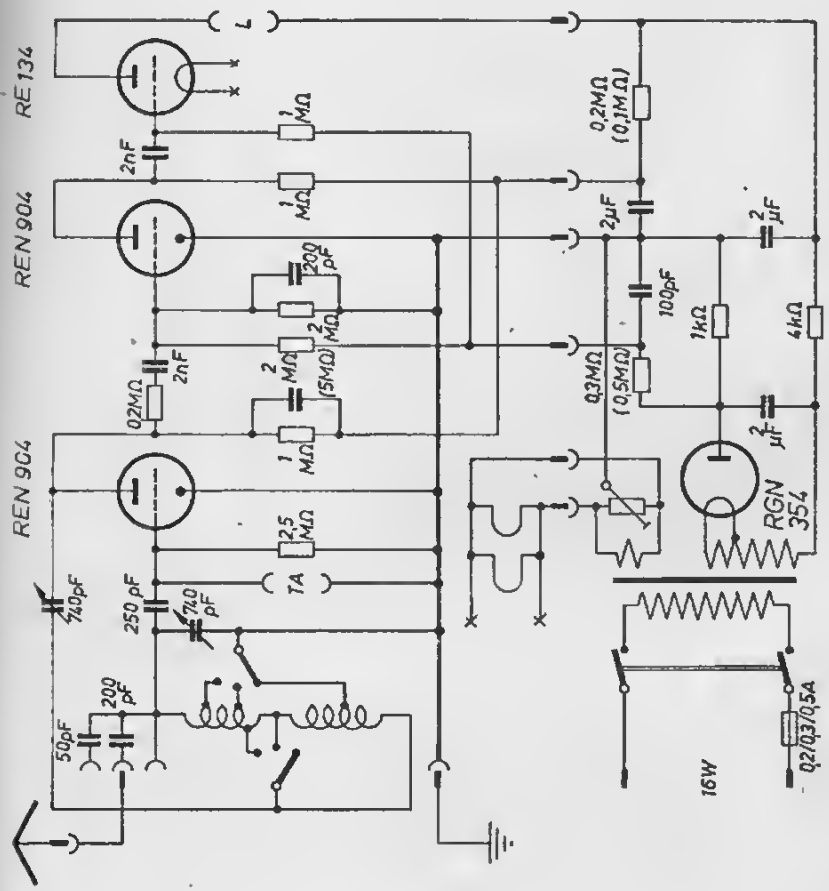
RE 134
REN 904
REN 904
L
TA
RGN 354
16W
0,2MΩ (0,1MΩ)
0,3MΩ (0,5MΩ)
2μF
100pF
1kΩ
4kΩ
2nF
0,2MΩ
2,5 MΩ
250 pF
740 pF
50pF
200 pF
0,2/0,3/0,5A

Telefunken T 10 für Batterie

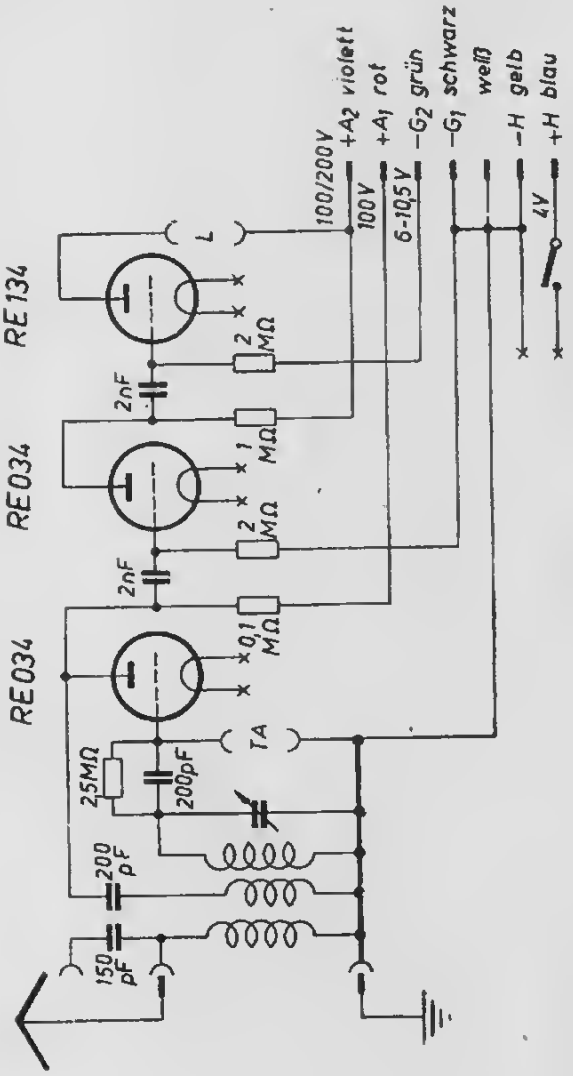

Telefunken T 10 für Netzheizung

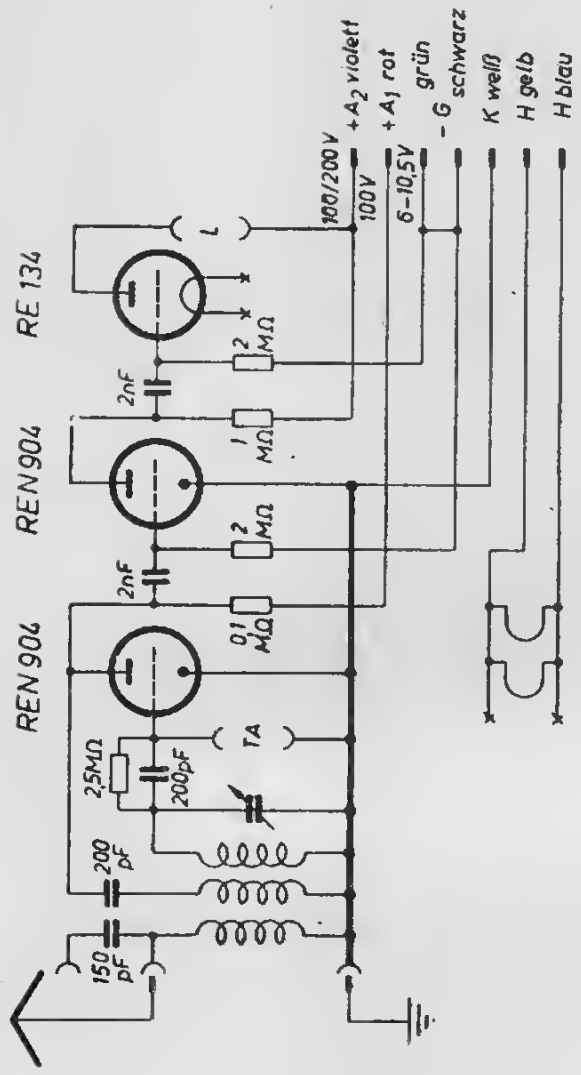

Telefunken T 9

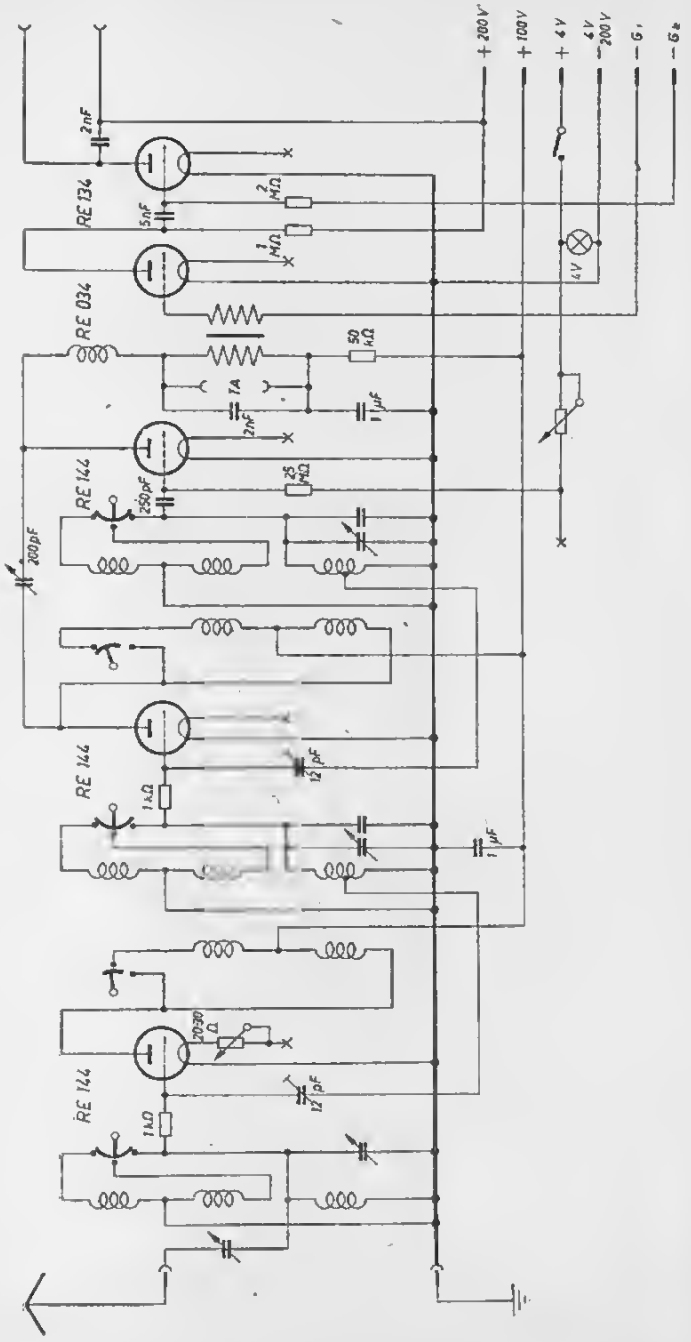

Telefunken T 9 A für Batterie

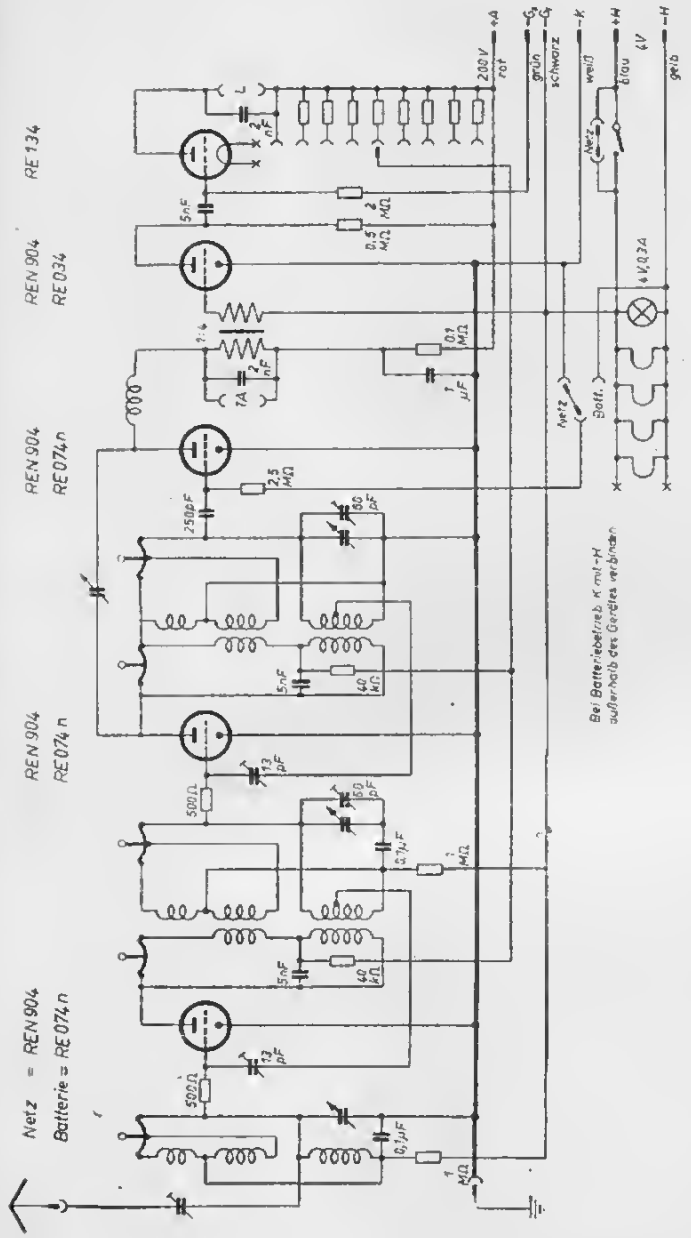

Telefunken T 9 W

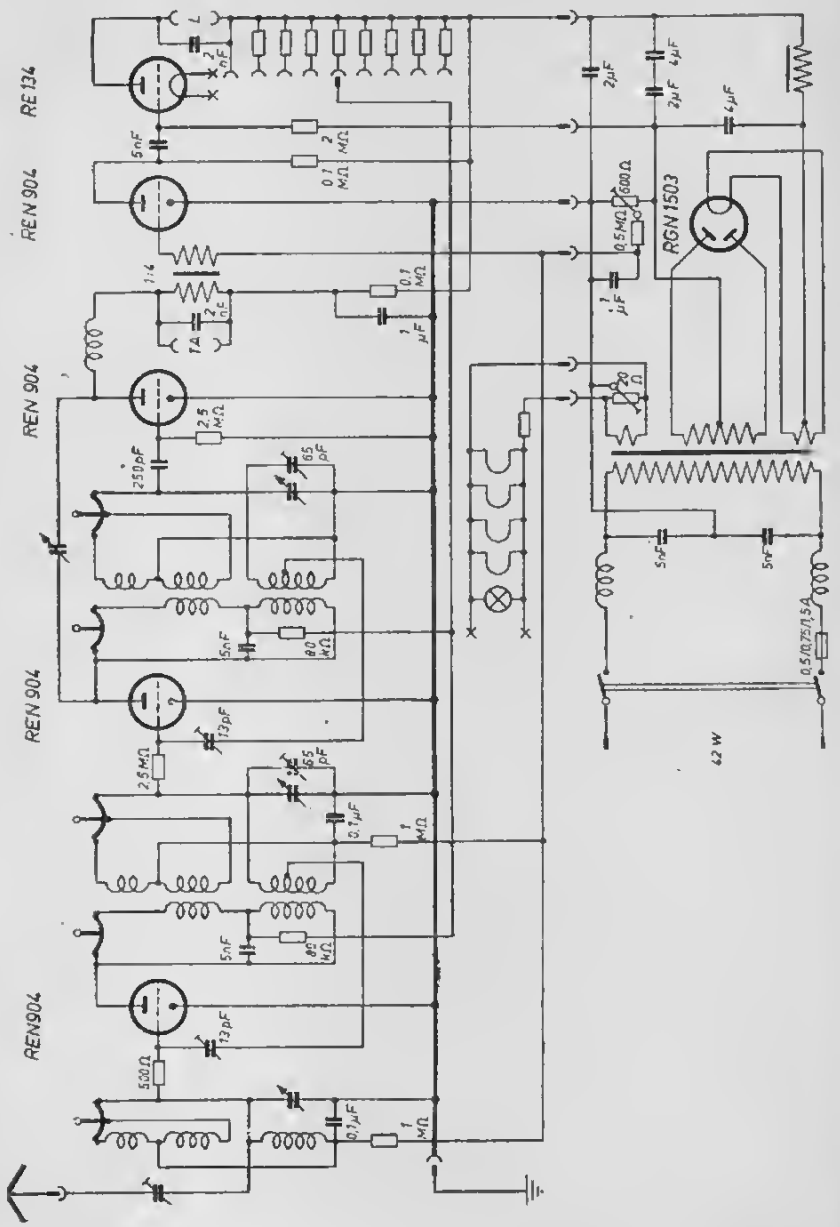

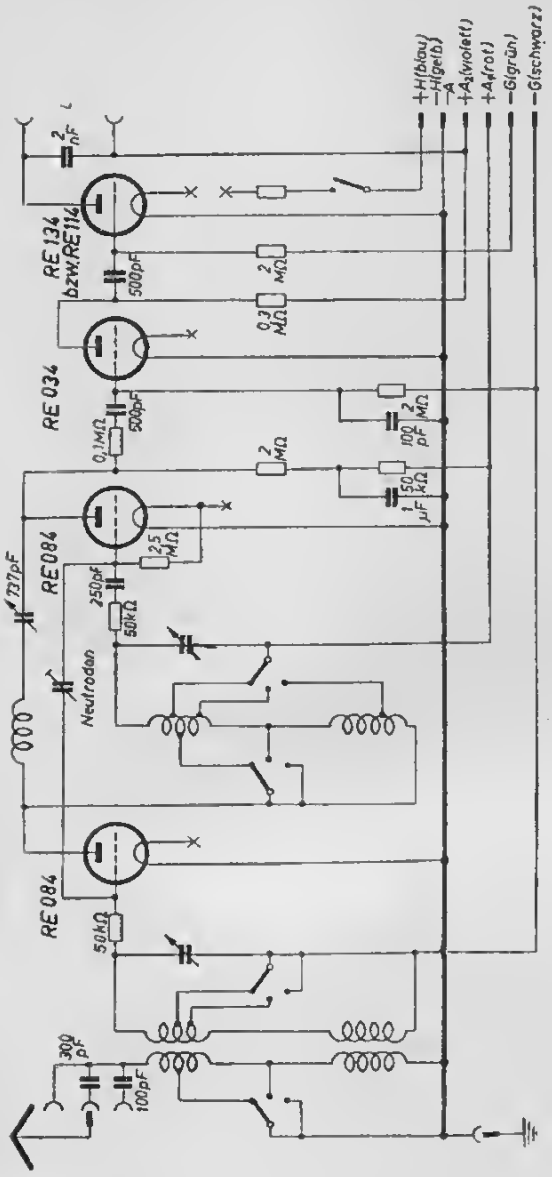
+H(blau)
-H(gelb)
+A
+A2(violett)
+Ar(rot)
-G(grün)
-G(schwarz)
RE 134 bzw. RE 114
RE 034
RE 084
RE 084
2 nF
500pF
2 MΩ
0,3 MΩ
0,1 MΩ
500pF
2 MΩ
100 pF
2 MΩ
2 MΩ
1 µF
150 kΩ
737pF
2,5 MΩ
250pF
50kΩ
Neutrodon
50kΩ
300 pF
100pF

Batterie	RE 084	RE 084	RE 034	RE 114 od. 134
Netz	REN 904	REN 904	REN 904	RE 134

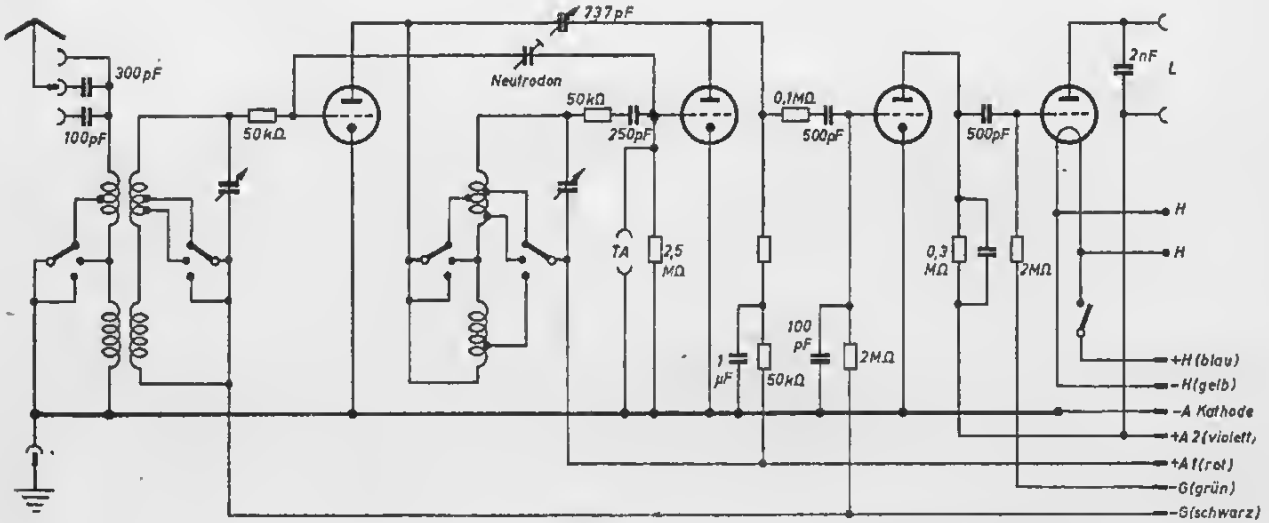

Bei Batteriebetrieb Katode mit + H verbinden

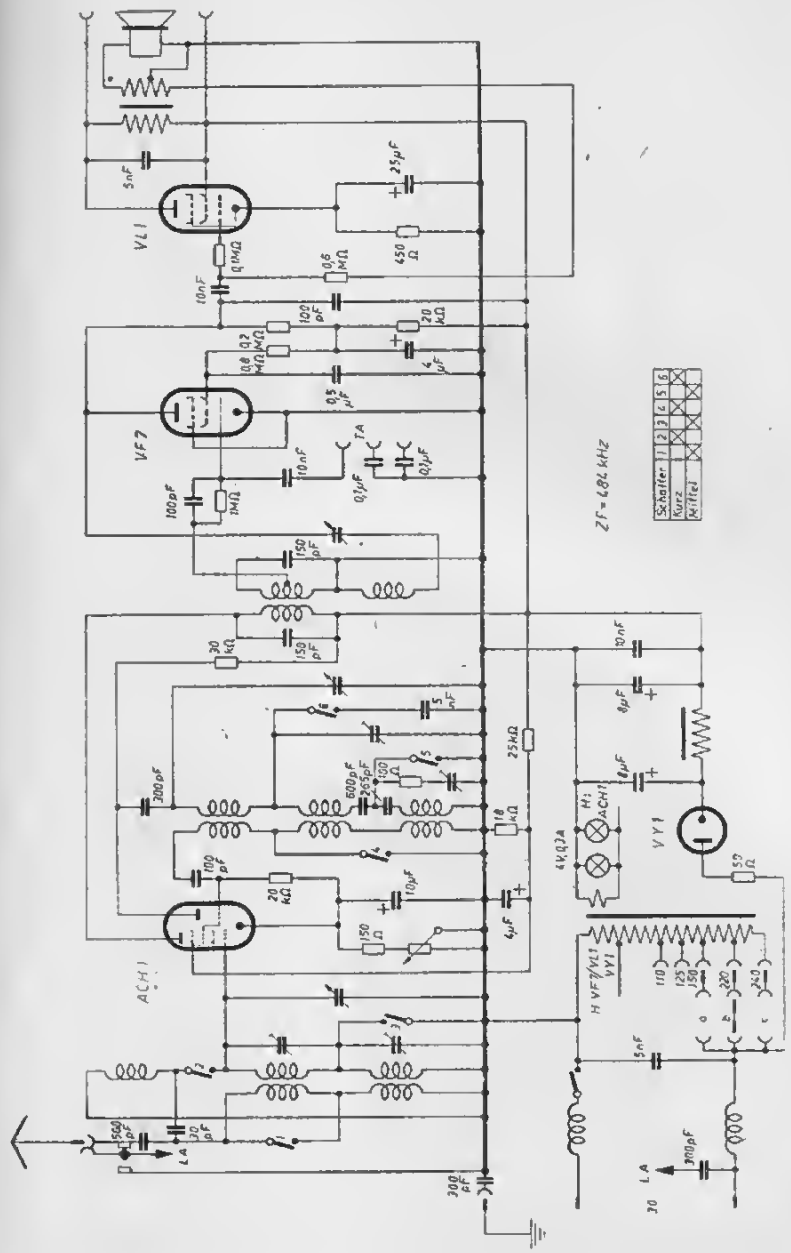
VL1
VF7
ACH1
VY1
ZF = 484 kHz
Schalter
Kurz
Mittel

Telefunken T 3 Arcolette

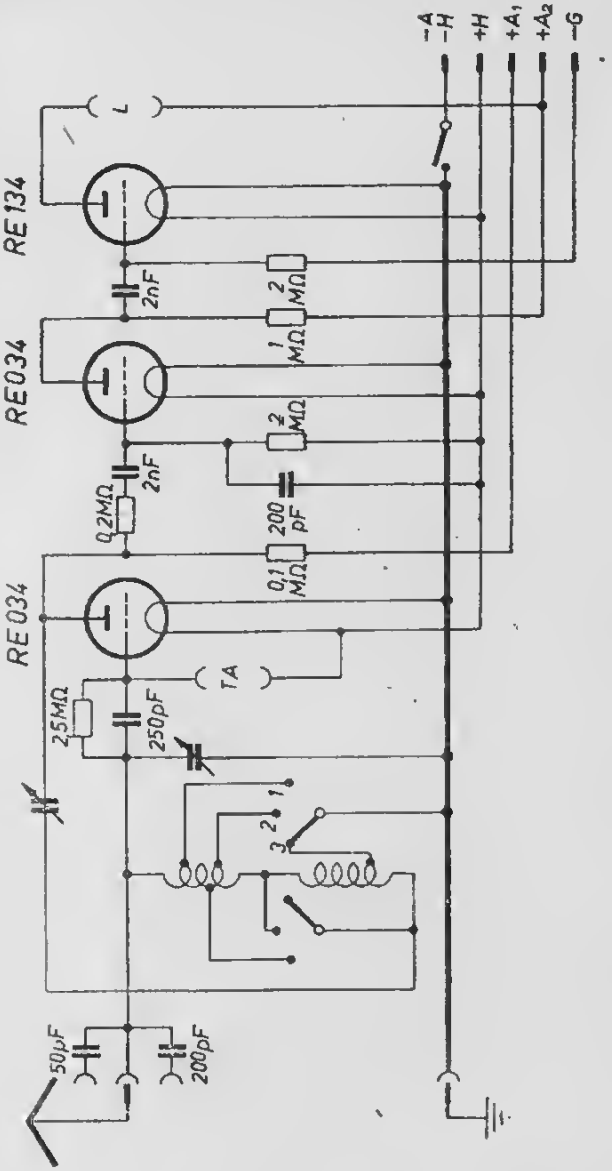

Telefunken **2 A 66 WK**

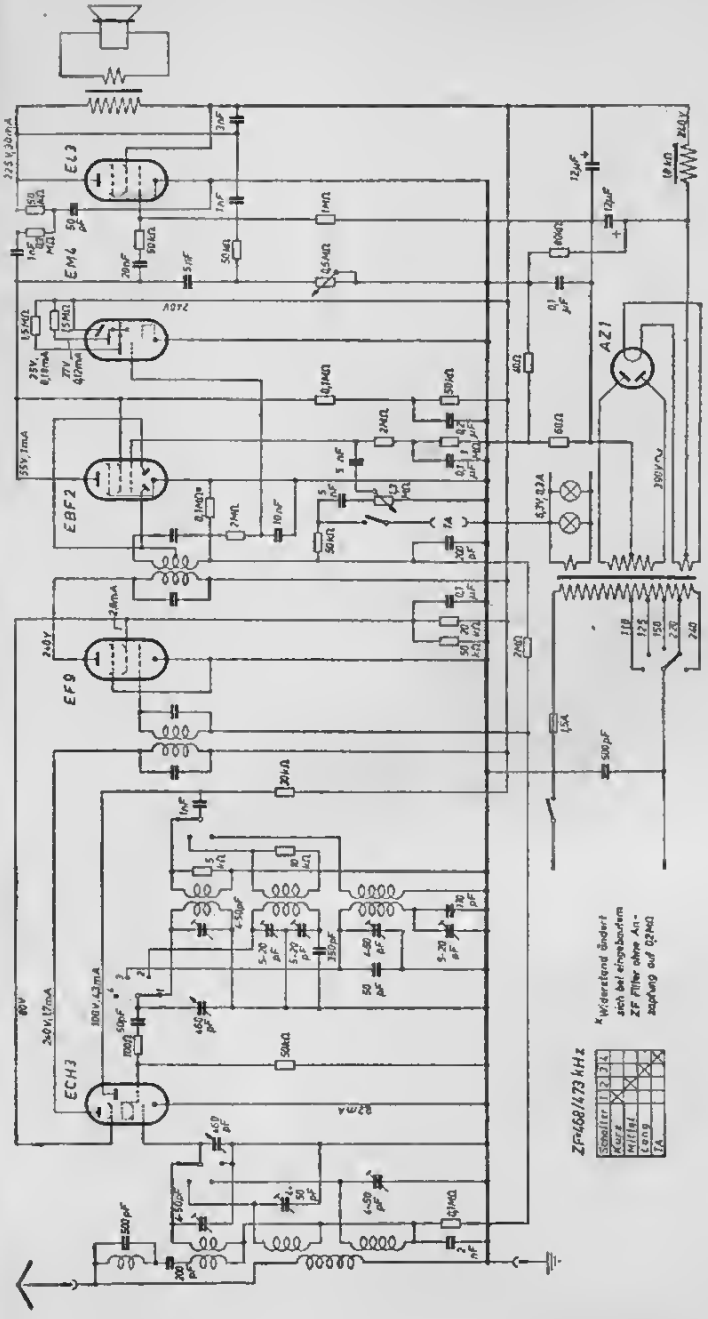

Telefunken **2 L 66 WK**

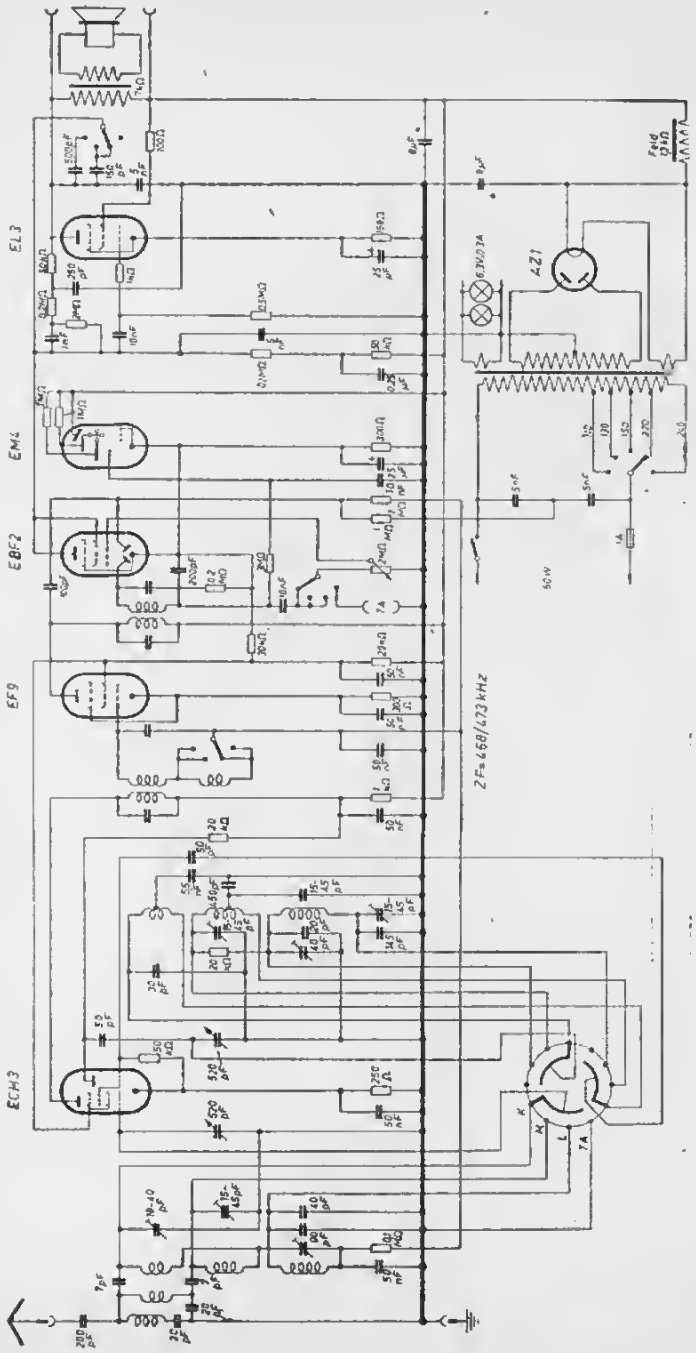

Telefunken **2 B 54 GWK**

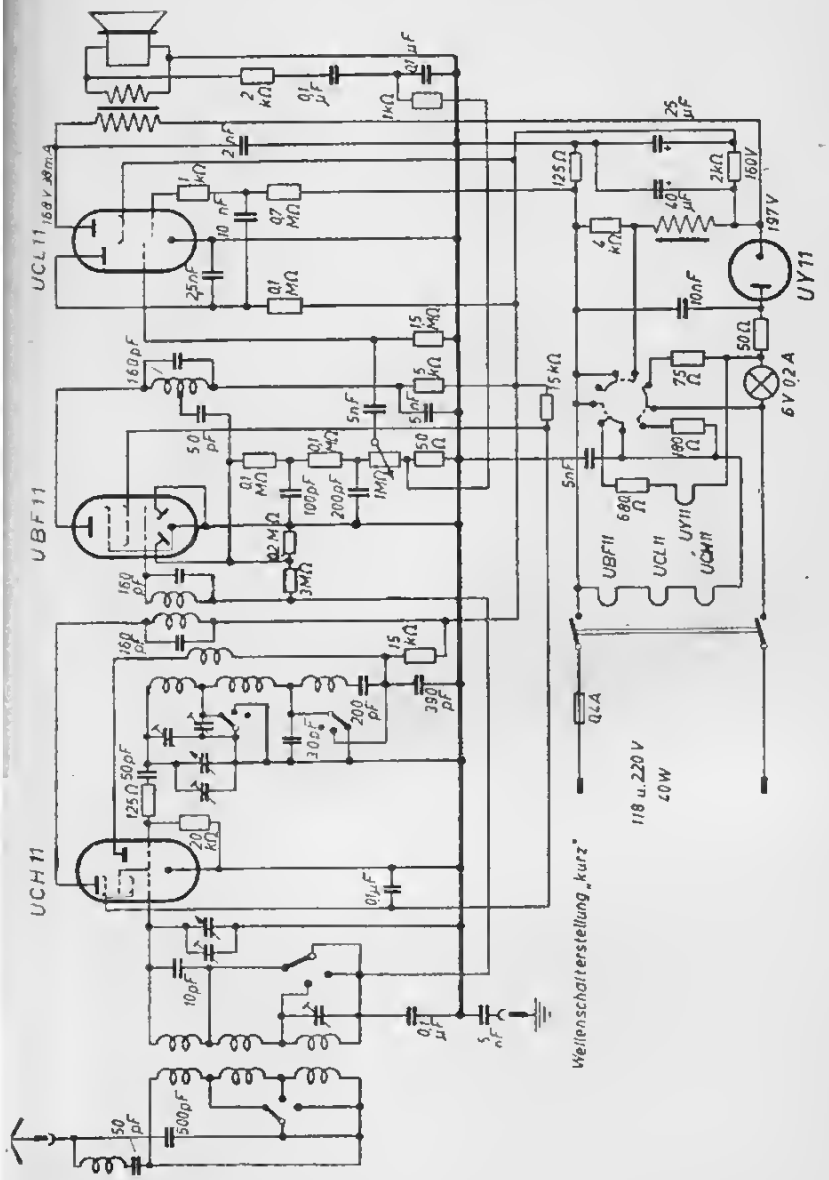

Telefunken 1 S 65 WK und 1 S 64 WK

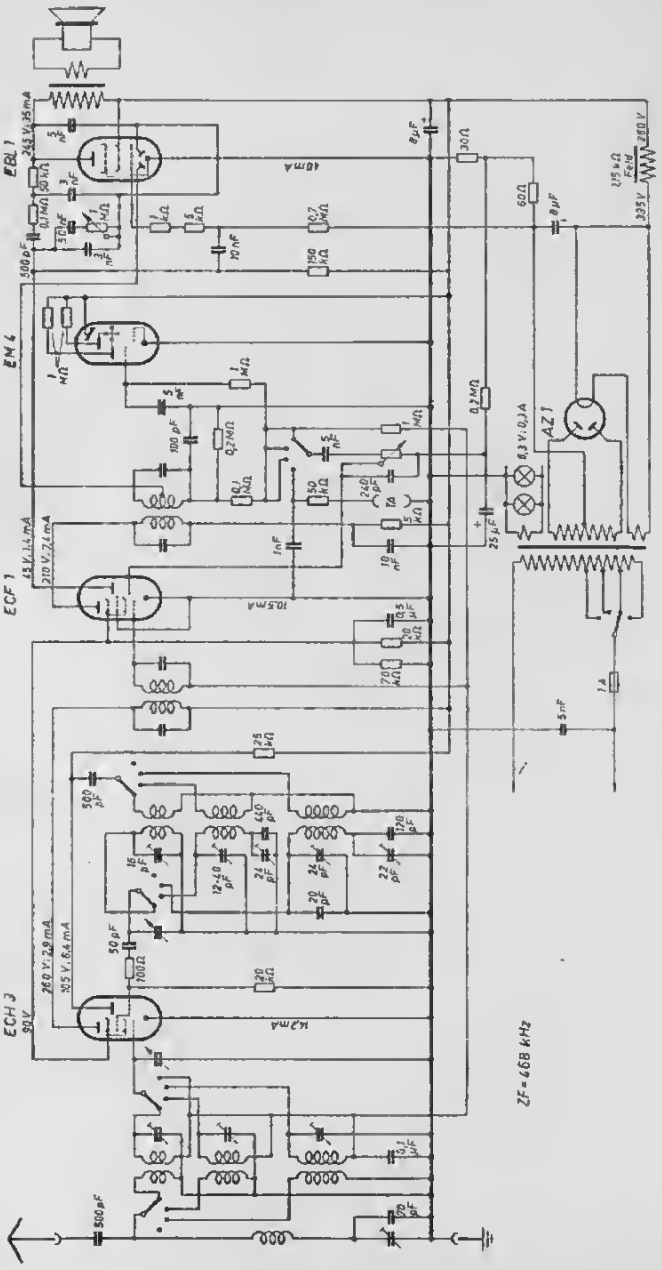

Telefunken **IA-39 Autosuper**

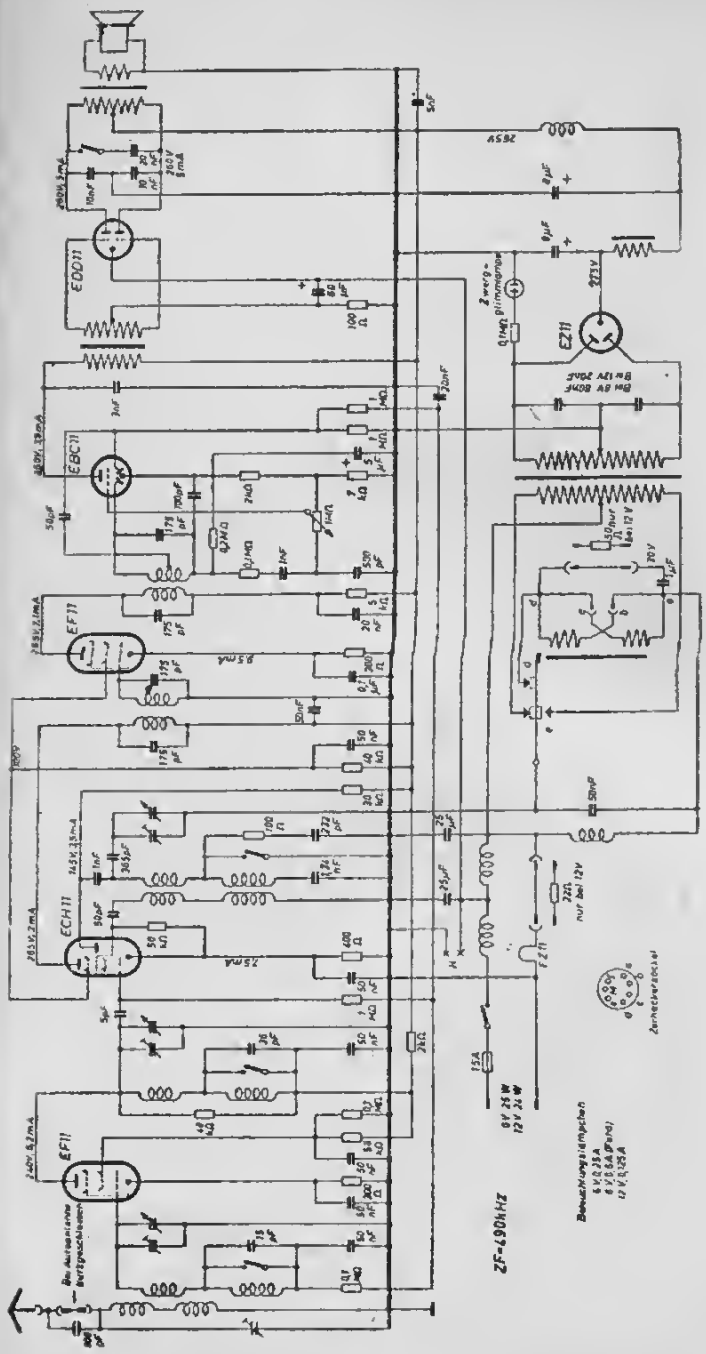

Telefunken 076 WK

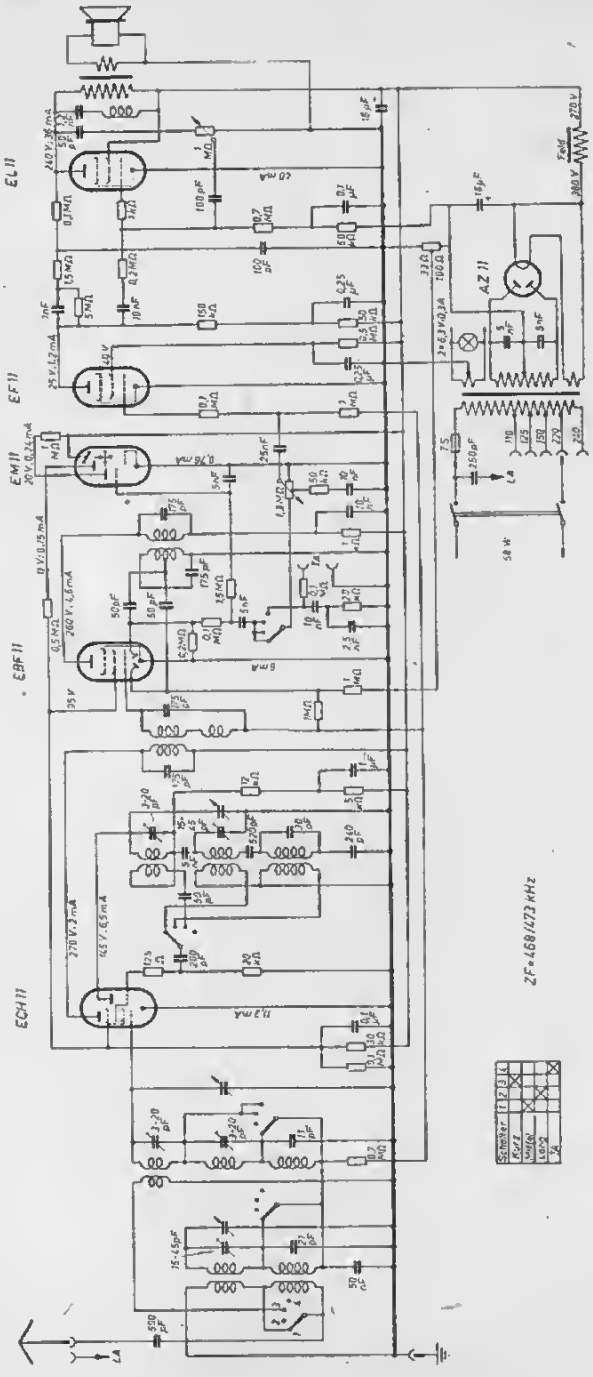

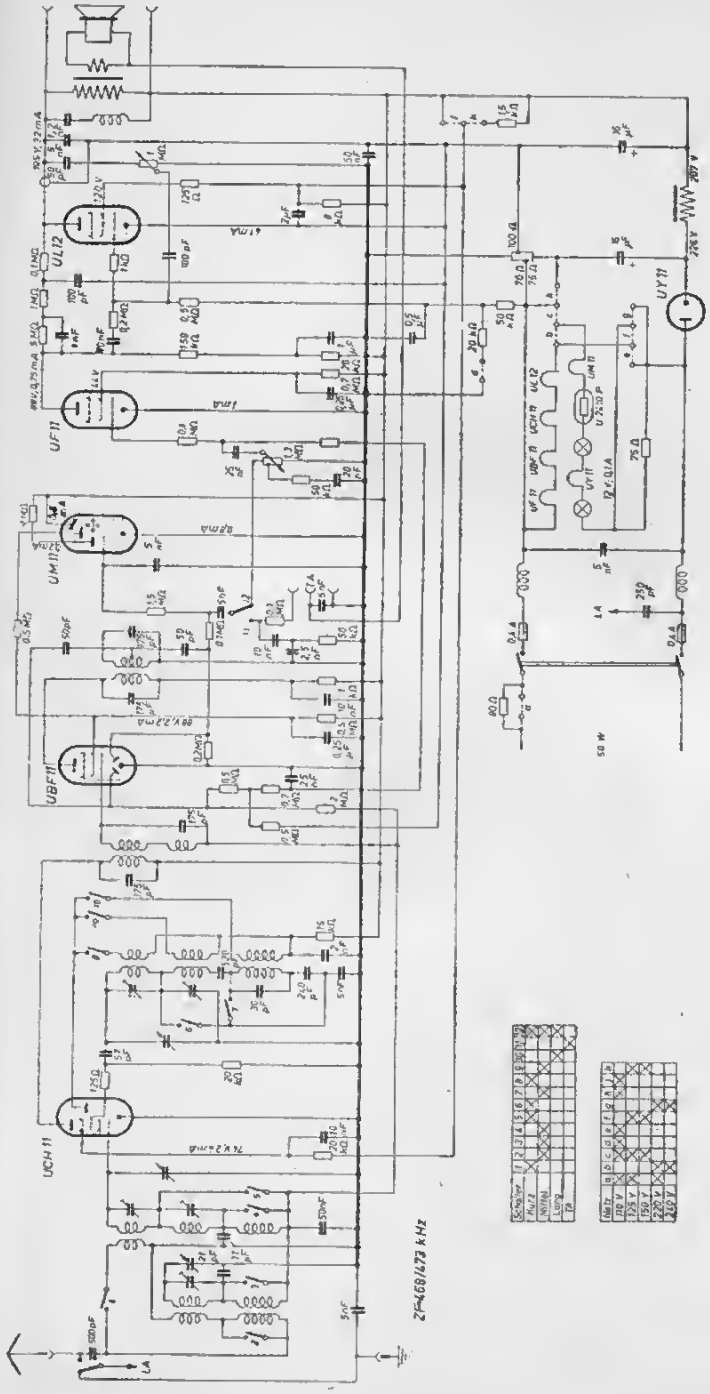
UL12
UF11
UM11
UBF11
UCH11
UY11
UM11
UBF11
UCH11
UF11
UL12
UY11
UM11
UBF11
UCH11
UF11
UL12
UY11
UM11
UBF11
UCH11
UF11
UL12

Telefunken 065 WK

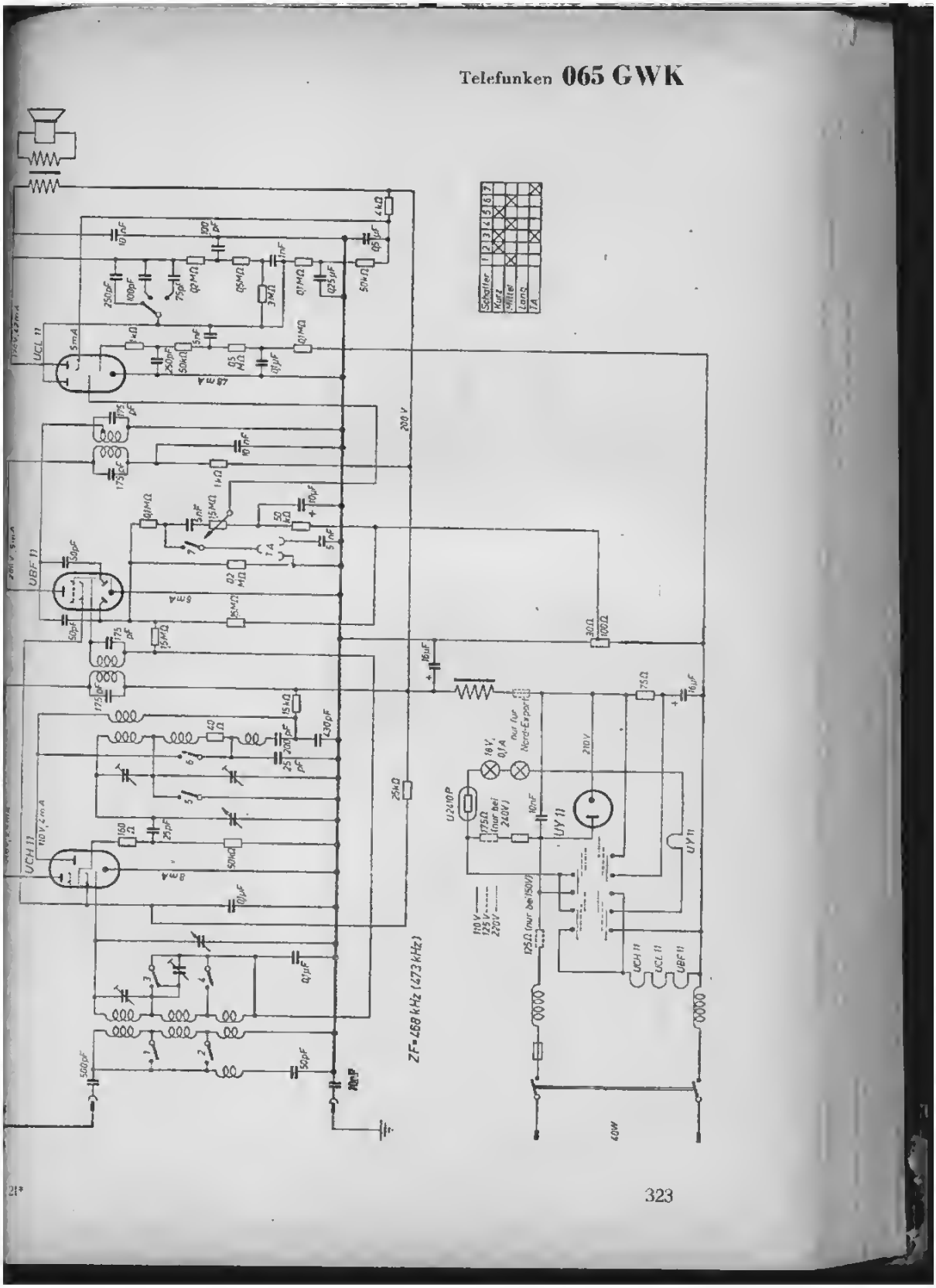
UCL 11
UBF 11
UCH 11
UY 11
U2410P
200 V
210 V
ZF=468 kHz (473 kHz)
Schalter
Kurz
Mittel
Lang
TA
40W

Telefunken **054 GWK**

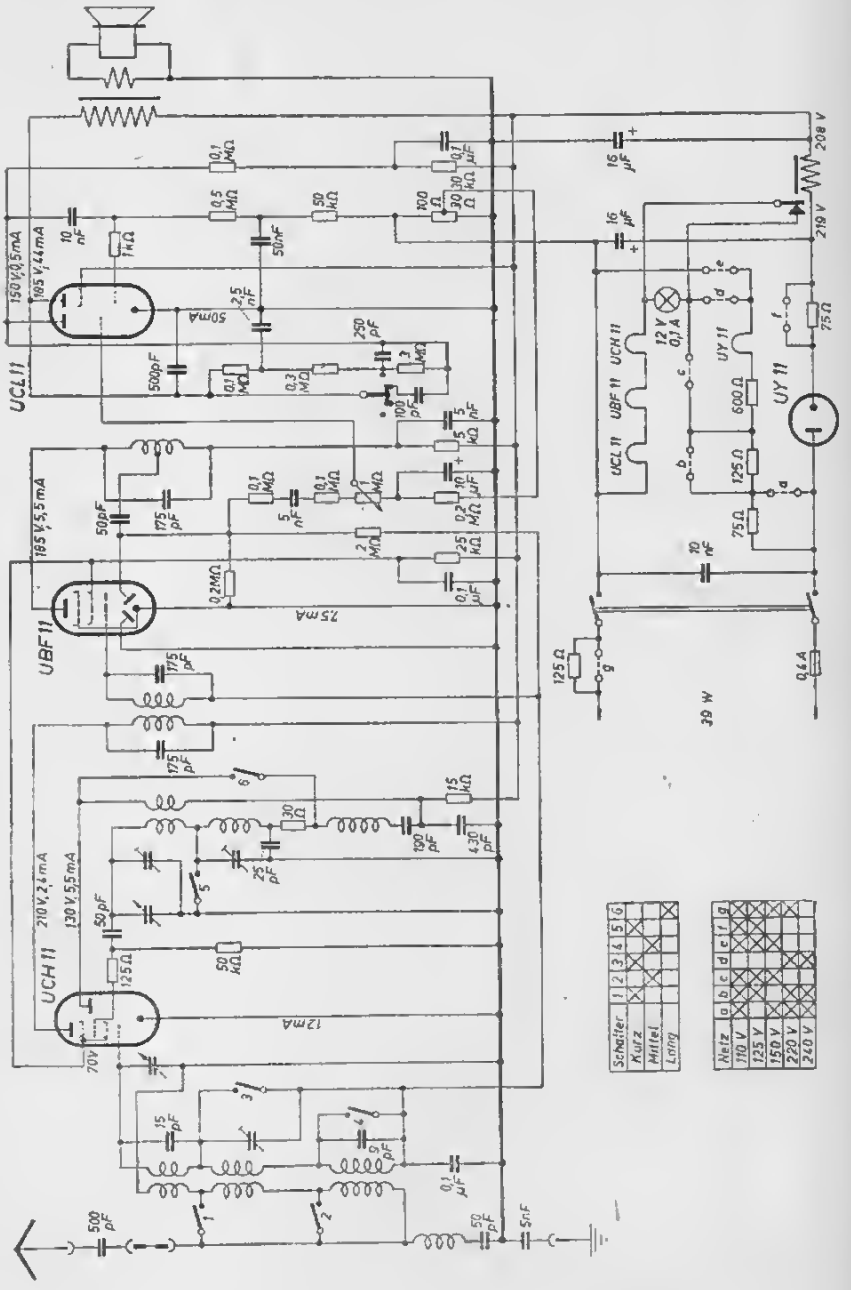

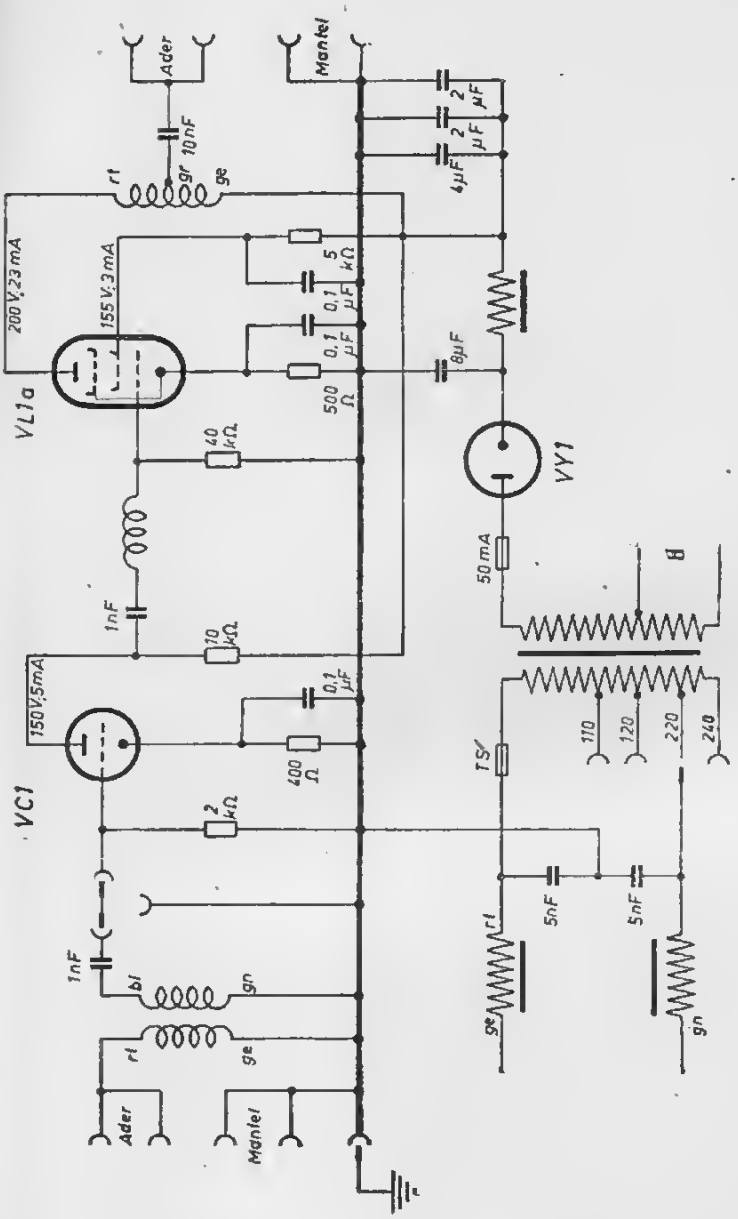
Ader
Mantel
10nF
gr
ge
rt
200V;23mA
155V;3mA
VL1a
5 kΩ
0,1 µF
0,1 µF
500 Ω
8µF
40 kΩ
1nF
10 kΩ
150V;5mA
VC1
0,1 µF
400 Ω
2 kΩ
1nF
bl
gn
rt
ge
Ader
Mantel
2 µF
2 µF
4µF
VY1
50mA
TS
110
120
220
240
5nF
5nF
rt
ge
gn

Telefunken **LV 034 KW**

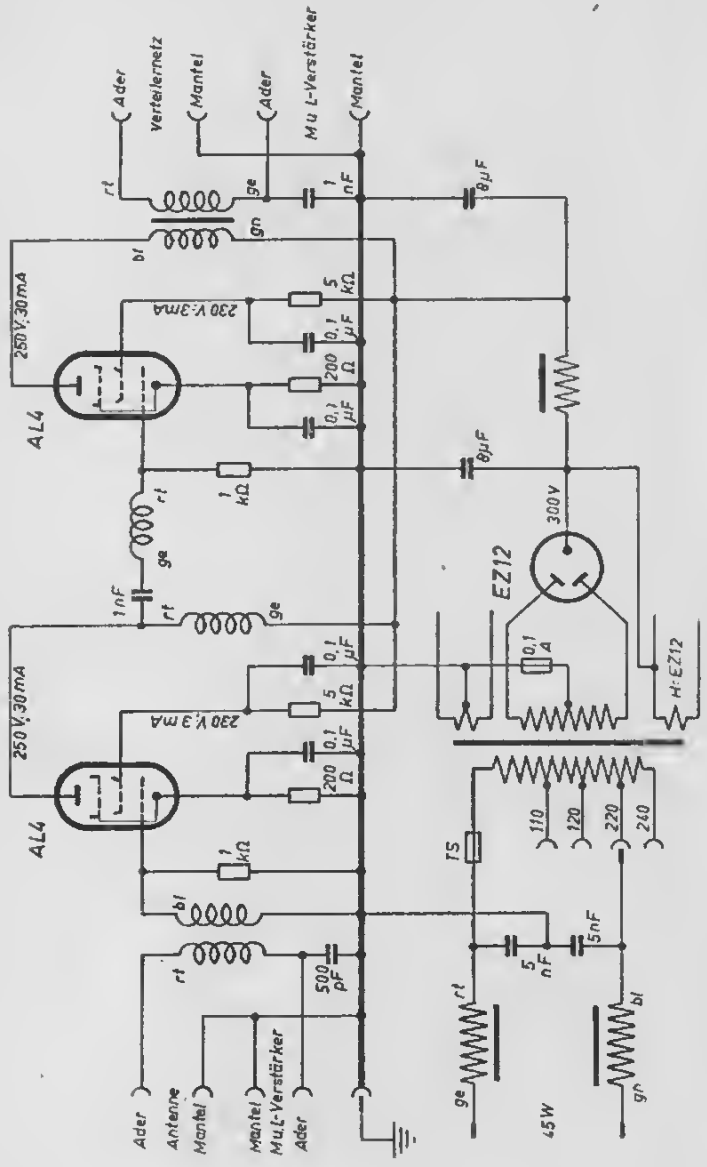

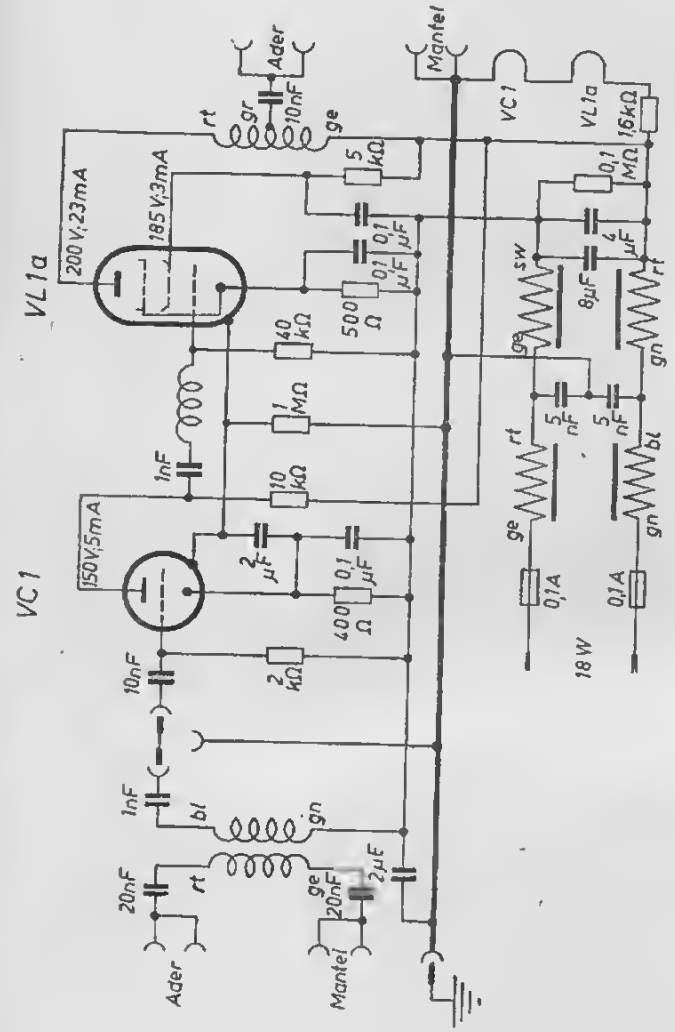
VL 1a
200 V; 23 mA
185 V; 3 mA
VC 1
150 V; 5 mA
Ader
Mantel
10 nF
gr
rt
ge
5 kΩ
0,1 µF
40 kΩ
500 Ω
1 MΩ
1 nF
10 kΩ
2 µF
400 Ω
2 kΩ
20 nF
bl
gn
2 µF
VC 1
VL 1a
16 kΩ
0,1 MΩ
4 µF
8 µF
sw
5 nF
0,1 A
18 W

Telefunken LV 033 W

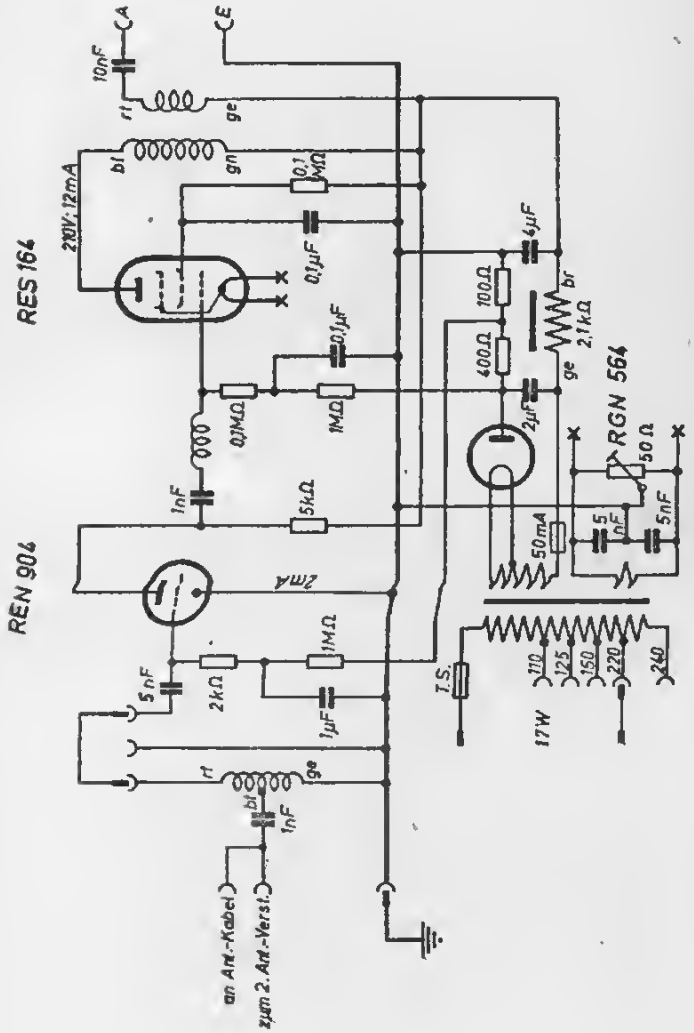

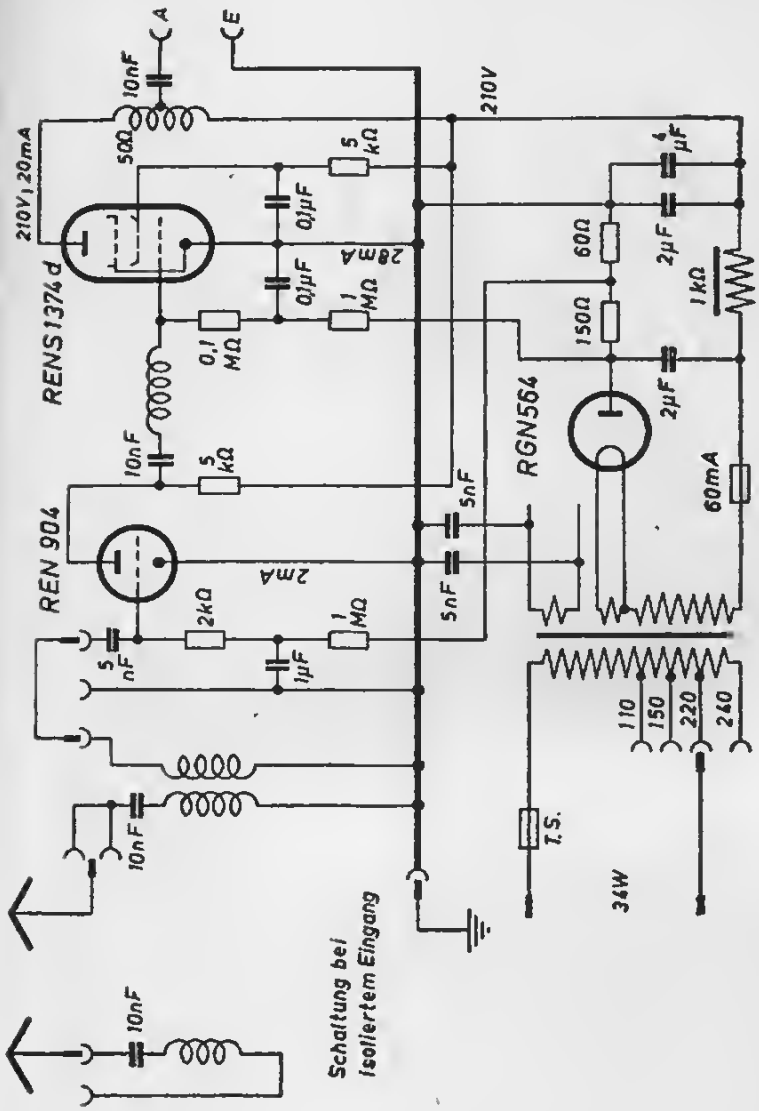
A
E
10nF
210V
210V; 20mA
50Ω
5 kΩ
0,1µF
0,1µF
28mA
1 MΩ
0,1 MΩ
RENS1374 d
10nF
5 kΩ
5nF
5nF
REN 904
2mA
2kΩ
1 MΩ
5 nF
1µF
10nF
10nF
Schaltung bei isoliertem Eingang
RGN564
60Ω
150Ω
4 µF
2µF
1kΩ
2µF
60mA
110
150
220
240
T.S.
34W

Telefunken **LV 033 G**

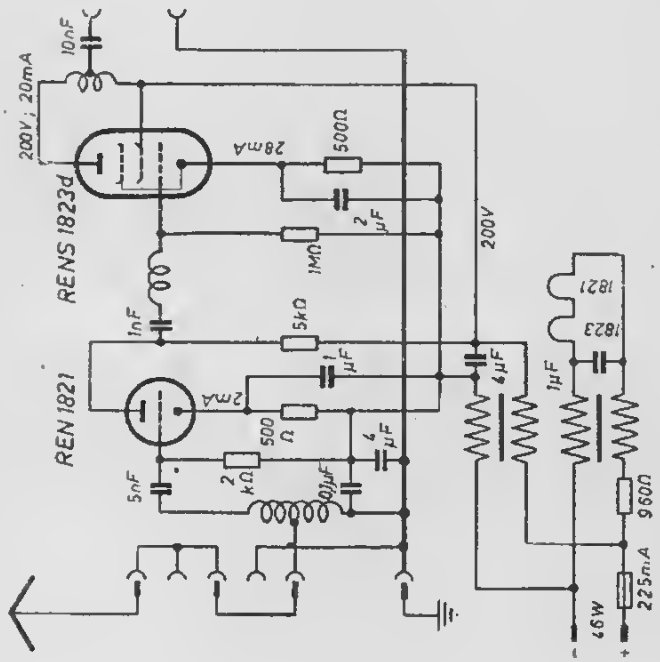

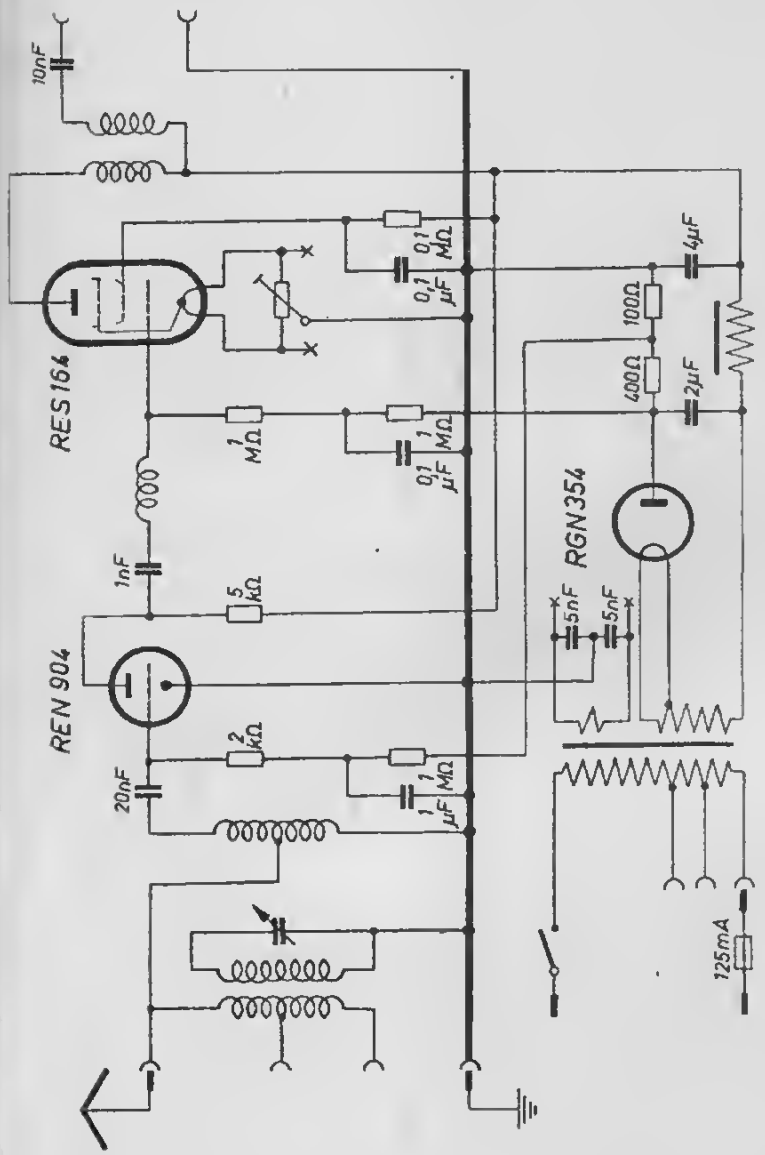
10nF
RES164
0,1 MΩ
0,1 µF
1 MΩ
0,1 µF
1nF
5 kΩ
REN 904
2 kΩ
20nF
1 MΩ
1 µF
RGN354
5nF
5nF
100Ω
400Ω
4µF
2µF
125mA

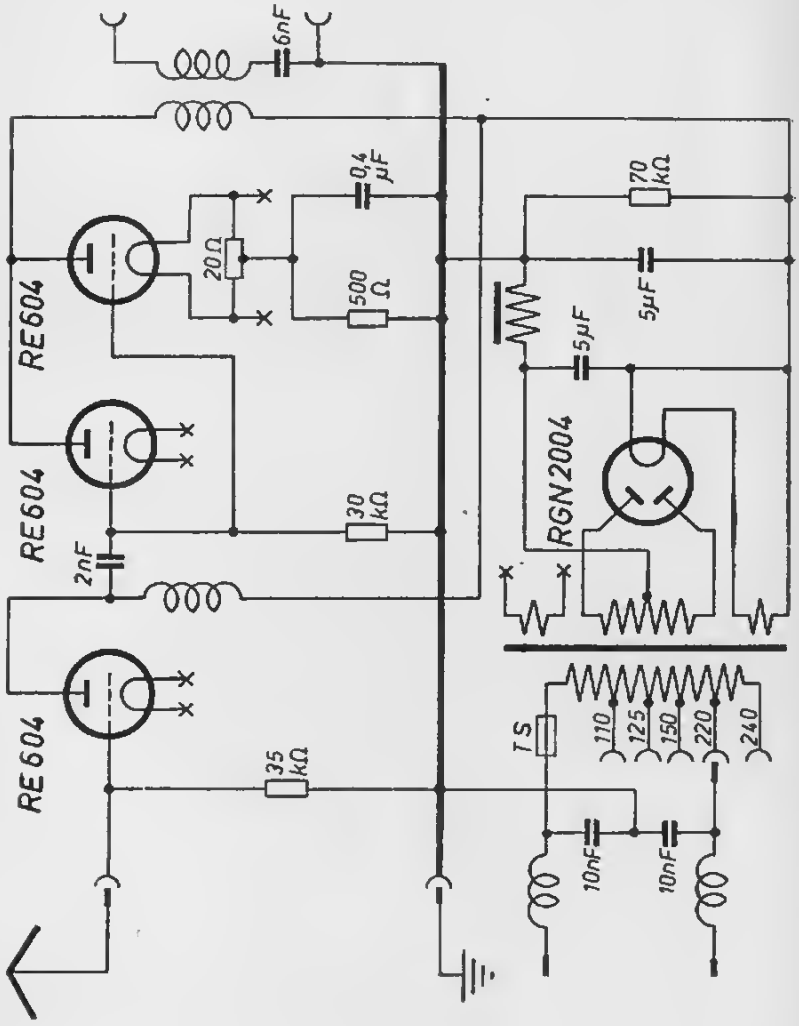
6nF
0,4 µF
20Ω
500 Ω
RE604
RE604
RE604
2nF
30 kΩ
35 kΩ
70 kΩ
5µF
5µF
RGN2004
TS
110
125
150
220
240
10nF
10nF

TELEFUNKEN

(Italienische Produktion)

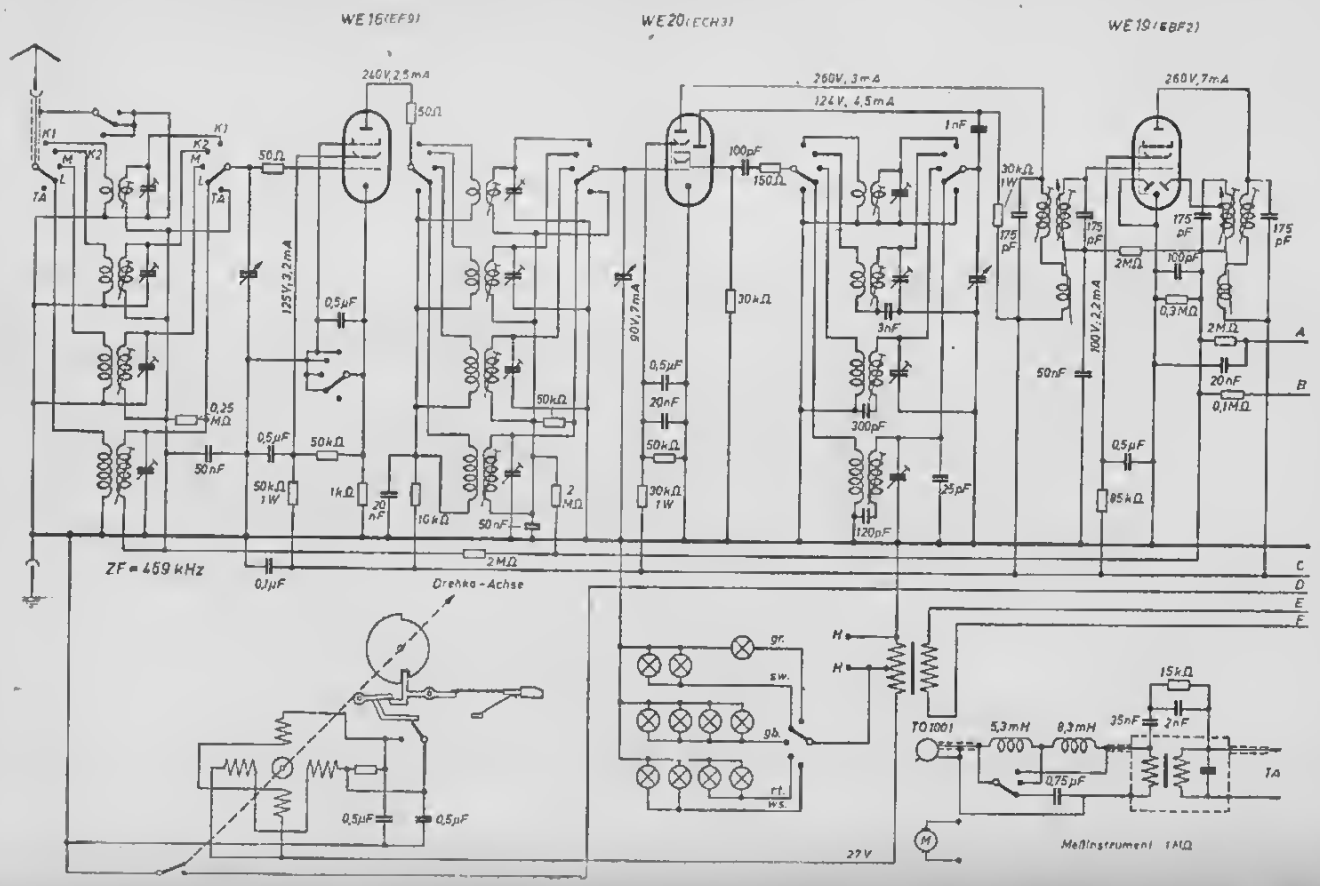

WE 18 (EFM1) WE 19 (EBF2) EB4 WE 19 (EBF2) WE 4 (EL5)
150V, 1,2mA 1MΩ 1MΩ 0,3MΩ 10nF 250V, 70mA 1µF

Telefunken **1045**

(rechte Seite des Schaltbildes)

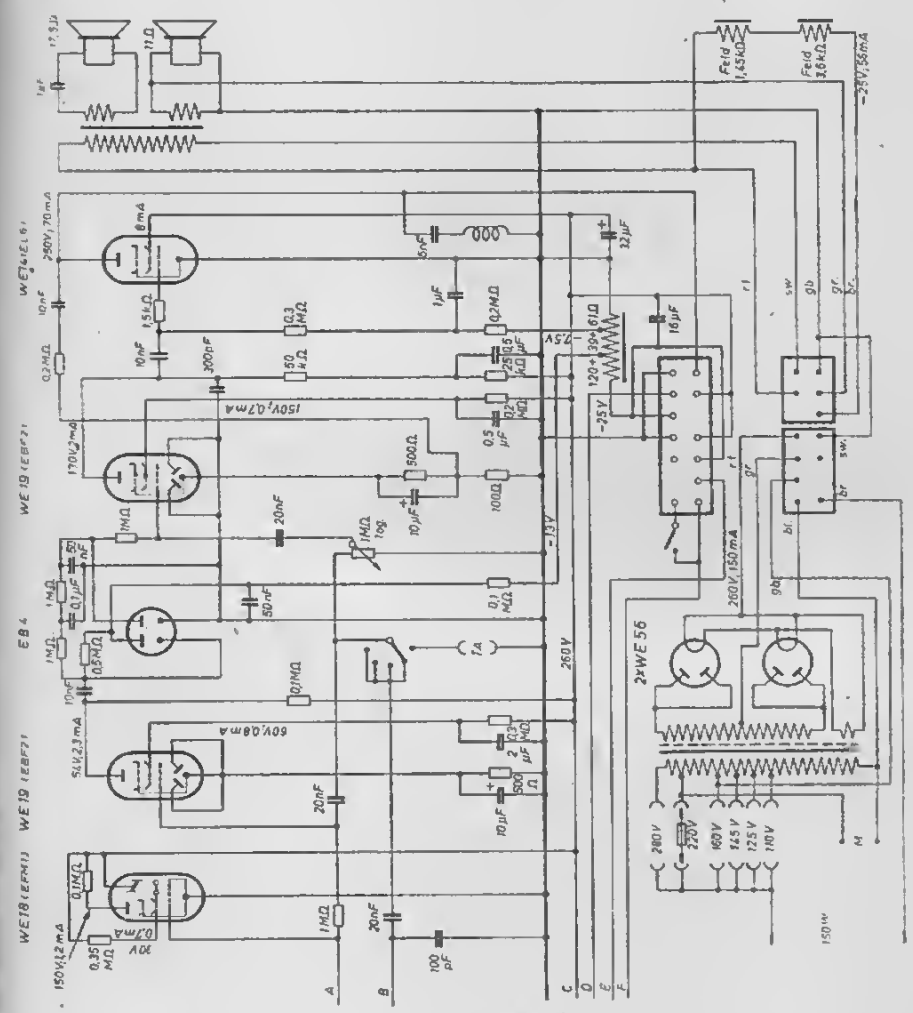

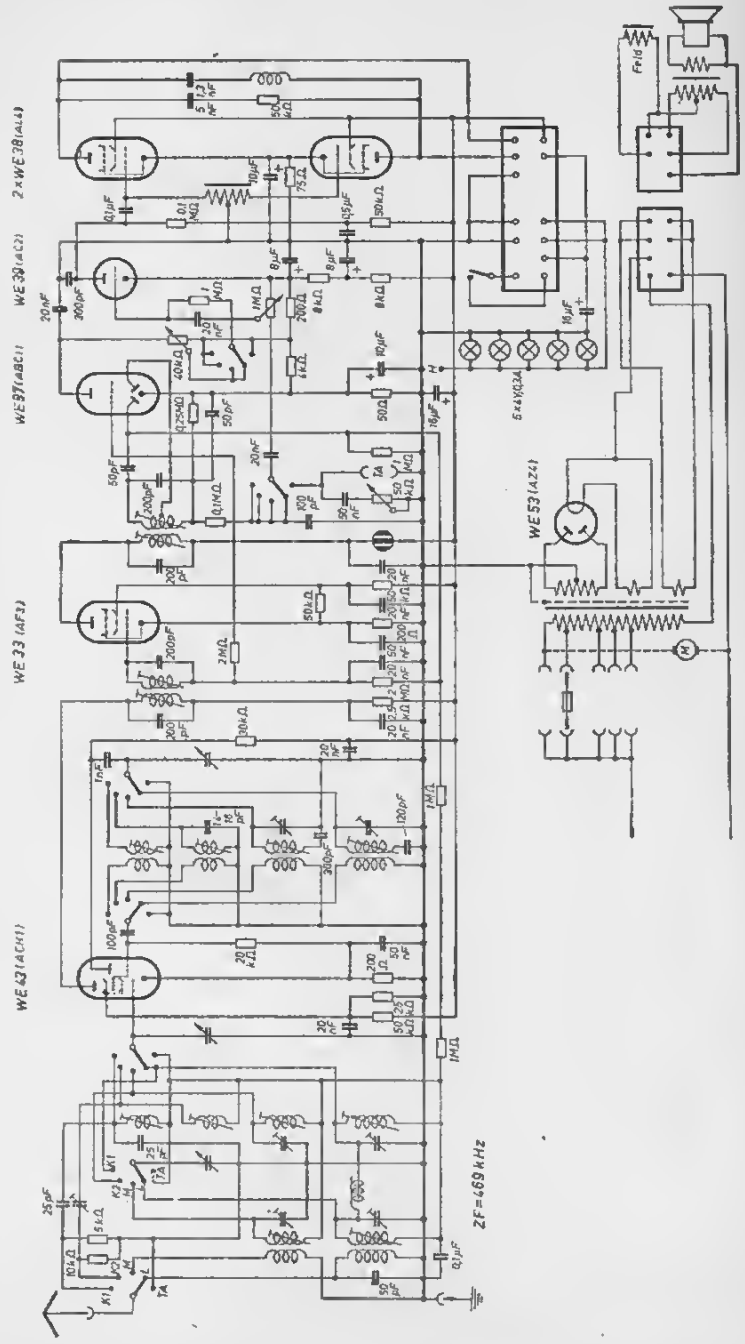
WE 37 (ACH1)
WE 33 (AF3)
WE 97 (ABC1)
WE 38 (ALL)
2×WE 38 (ALL)
WE 53 (AZ1)
6×4V103A
ZF=469 kHz

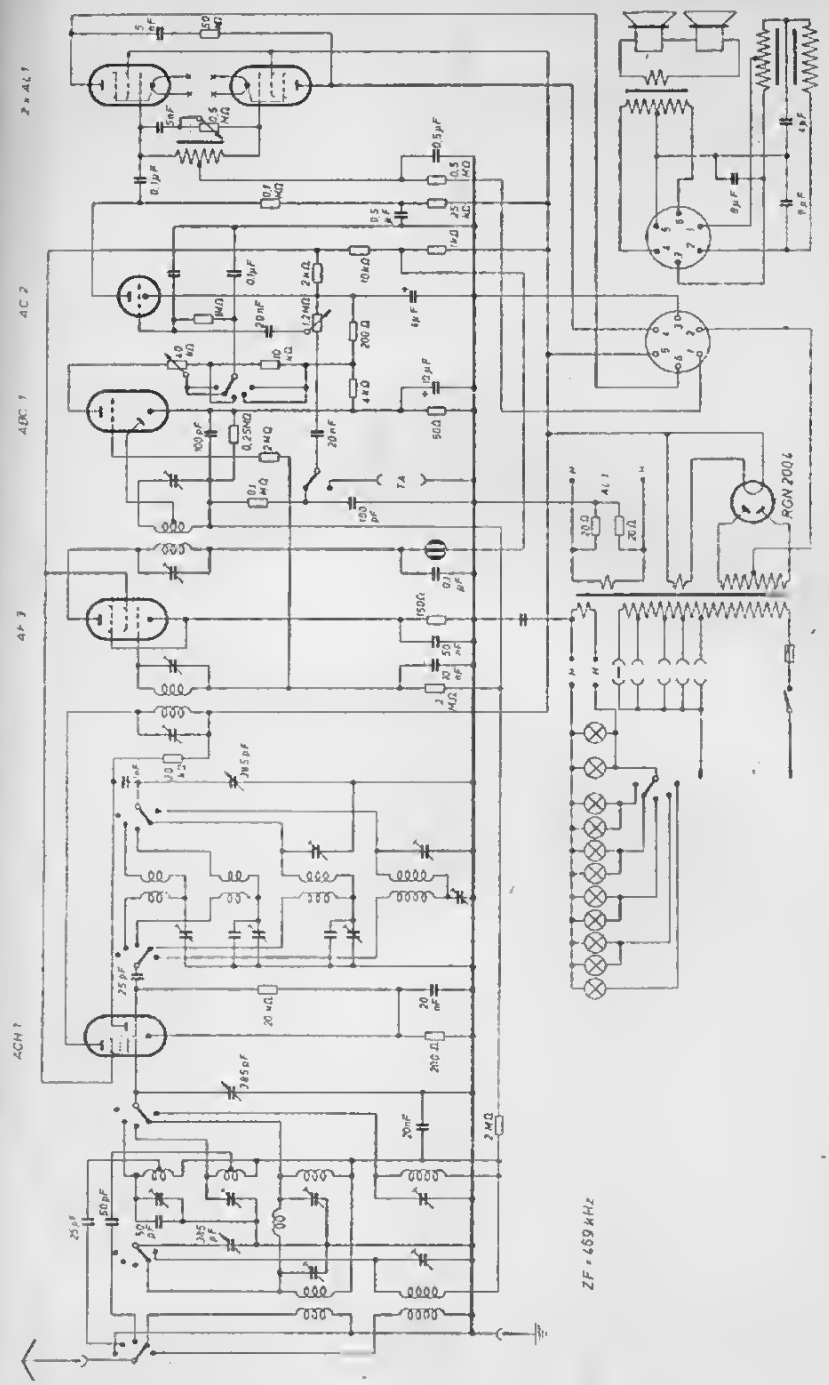
2 x AL 1
AC 2
ABC 1
AF 3
ACH 1
RGN 2004
ZF = 459 kHz

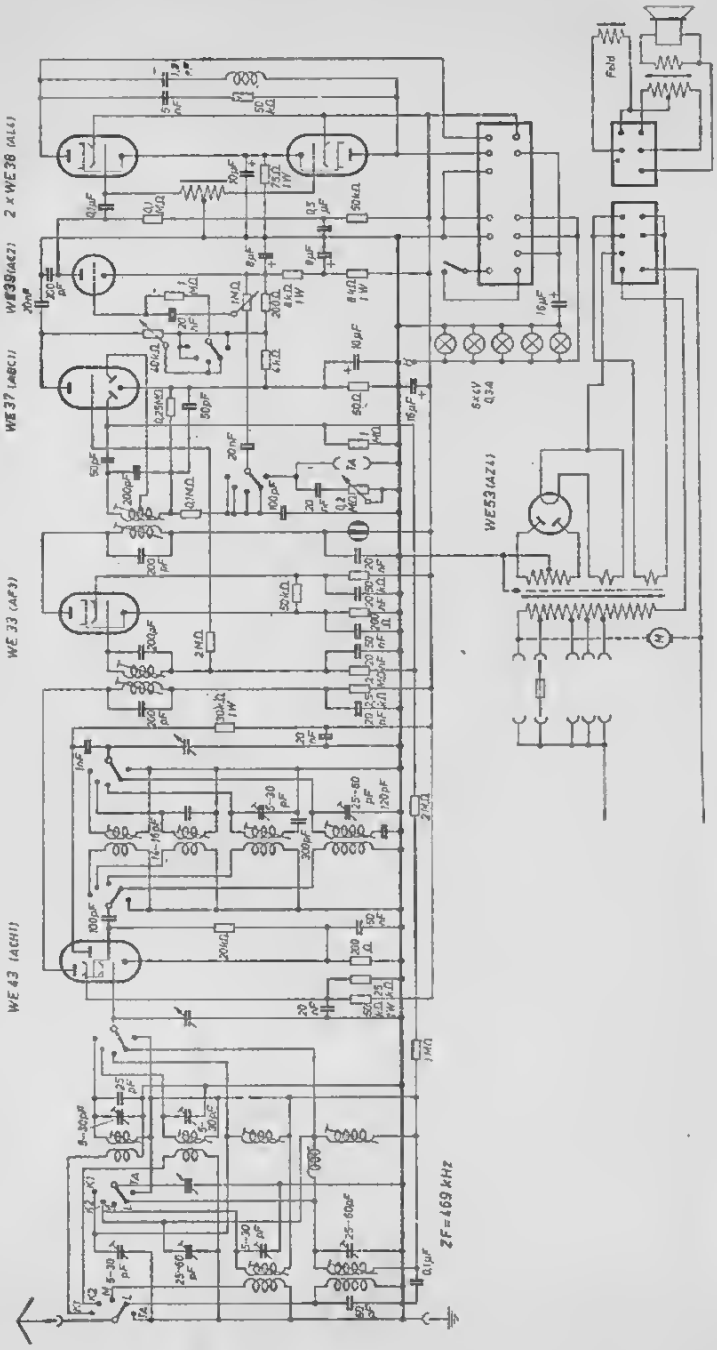
2 x WE 38 (AL4)
WE 39 (AK2)
WE 37 (ABC1)
WE 33 (AF3)
WE 43 (ACH1)
WE 53 (AZ4)
6 x 6 V
Q 34
Feld
ZF = 469 kHz

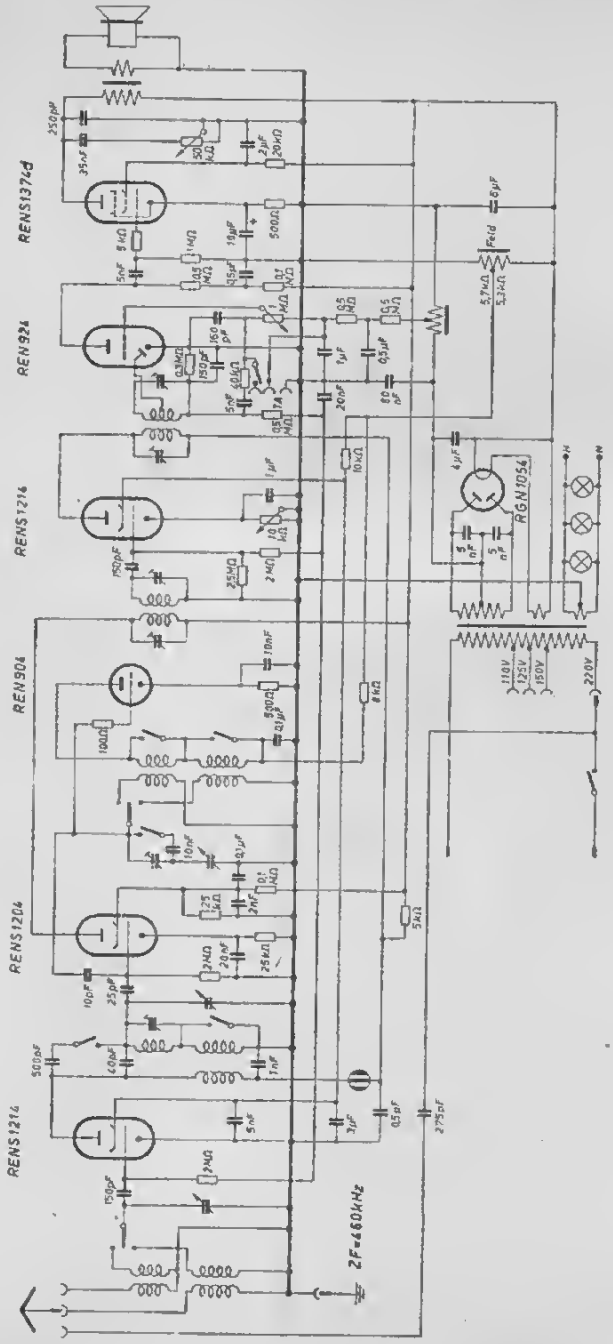
REN1374d
REN924
REN1274
REN904
REN1204
REN1214
AGN1056
2F=460Hz

Telefunken 640 und 645

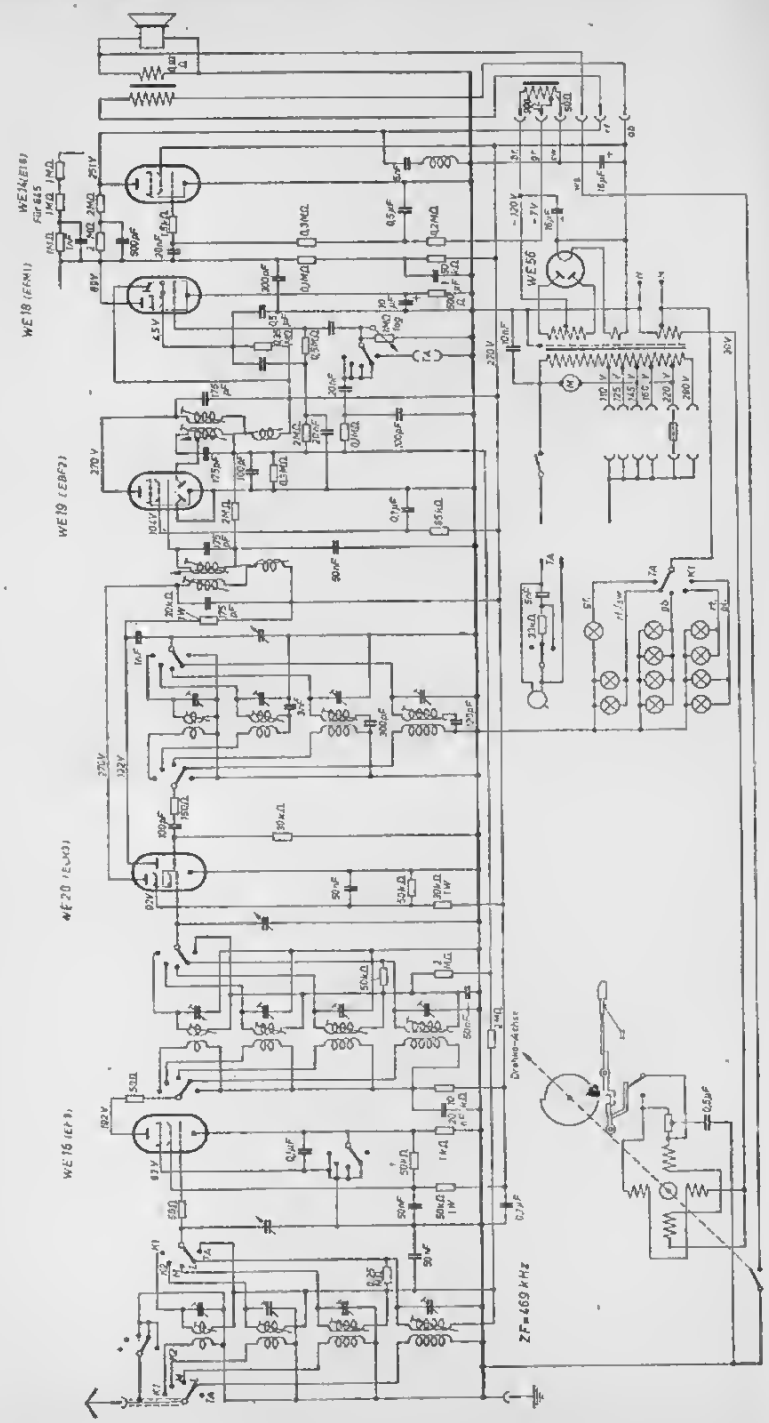

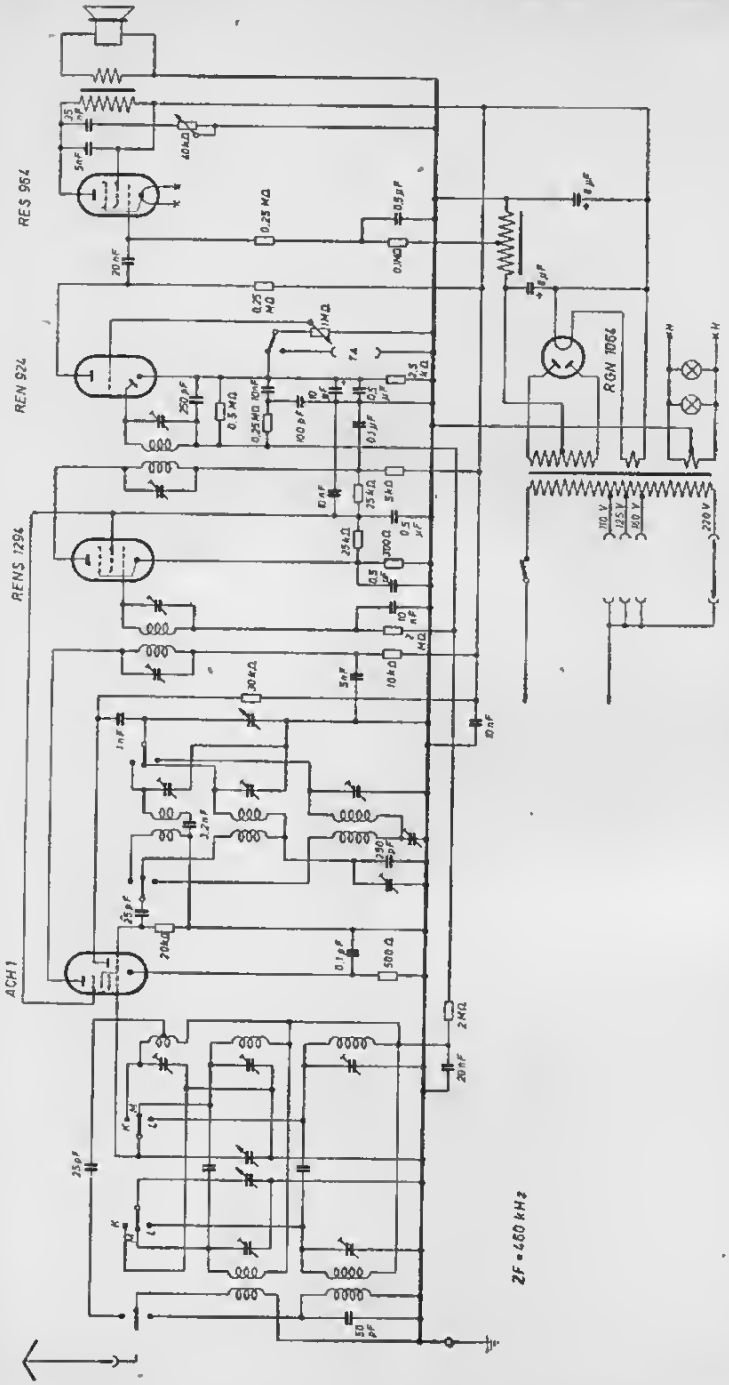
RES 964
REN 924
RENS 1294
ACH 1
RGN 1064
ZF = 460 kHz

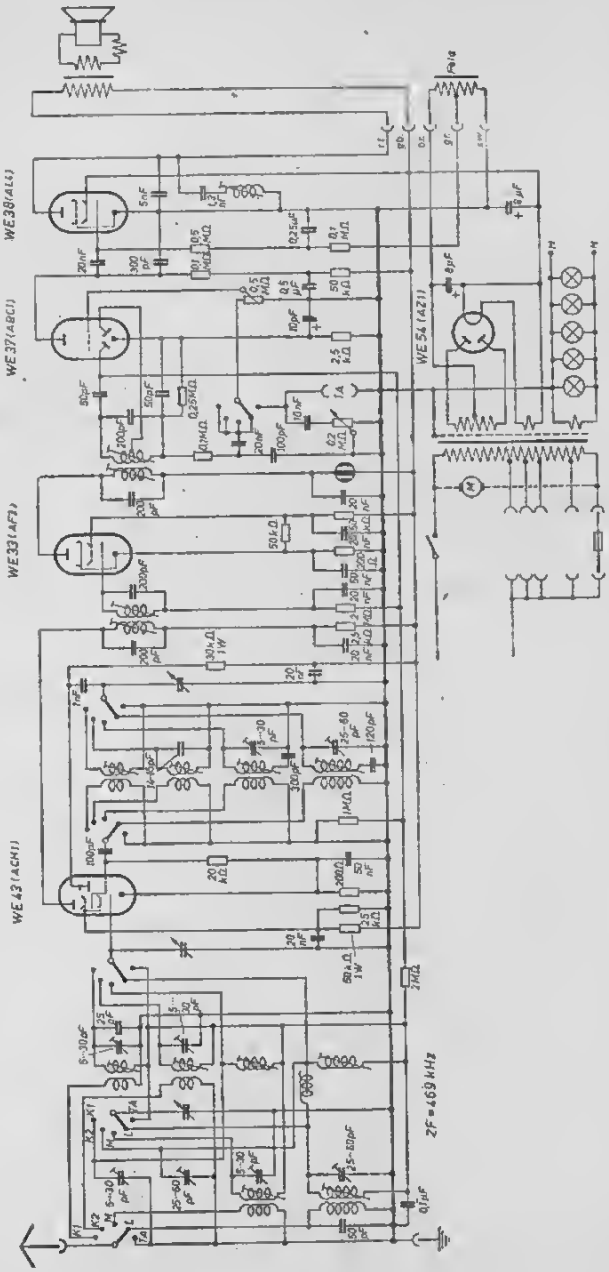
WE 38 (ALS)
WE 37 (ABC1)
WE 33 (AF3)
WE 43 (ACH1)
WE 54 (AZ1)
ZF = 469 kHz

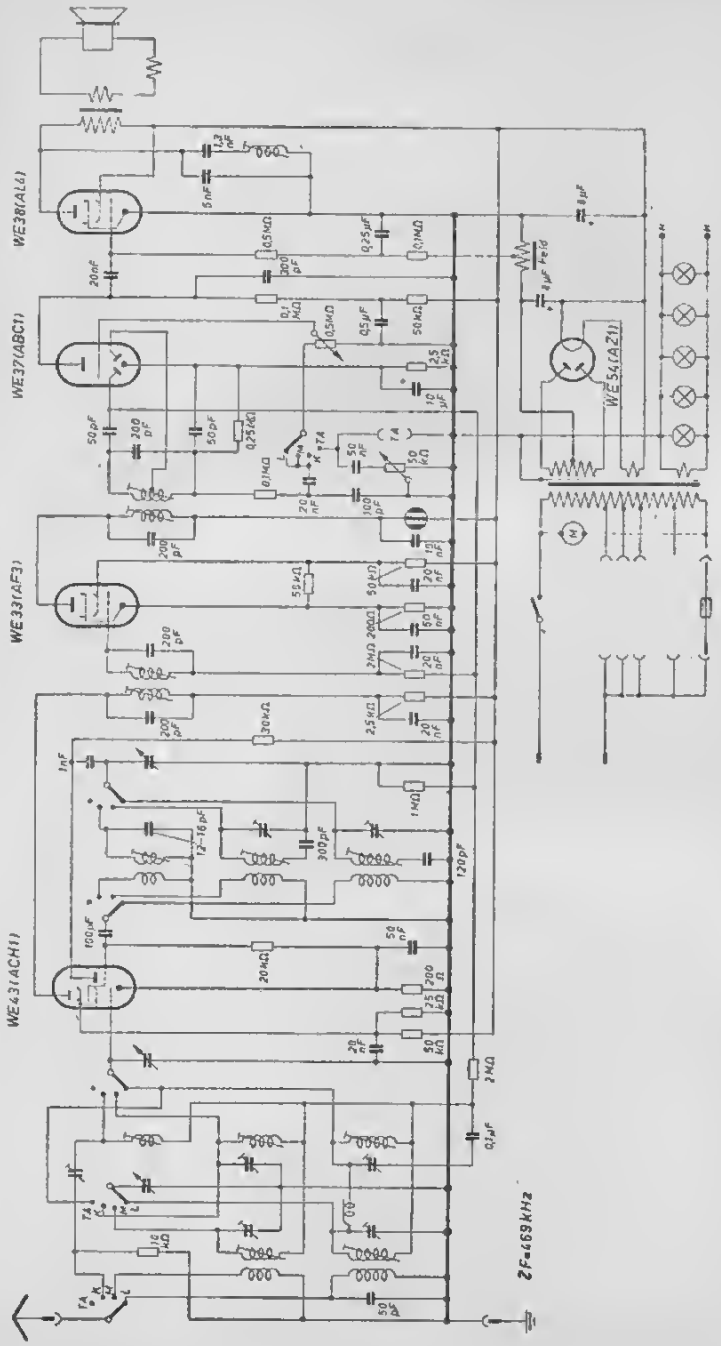
WE38(AL6)
WE37(ABC1)
WE33(AF3)
WE43(ACH1)
WE34(AZ1)
ZF=469kHz

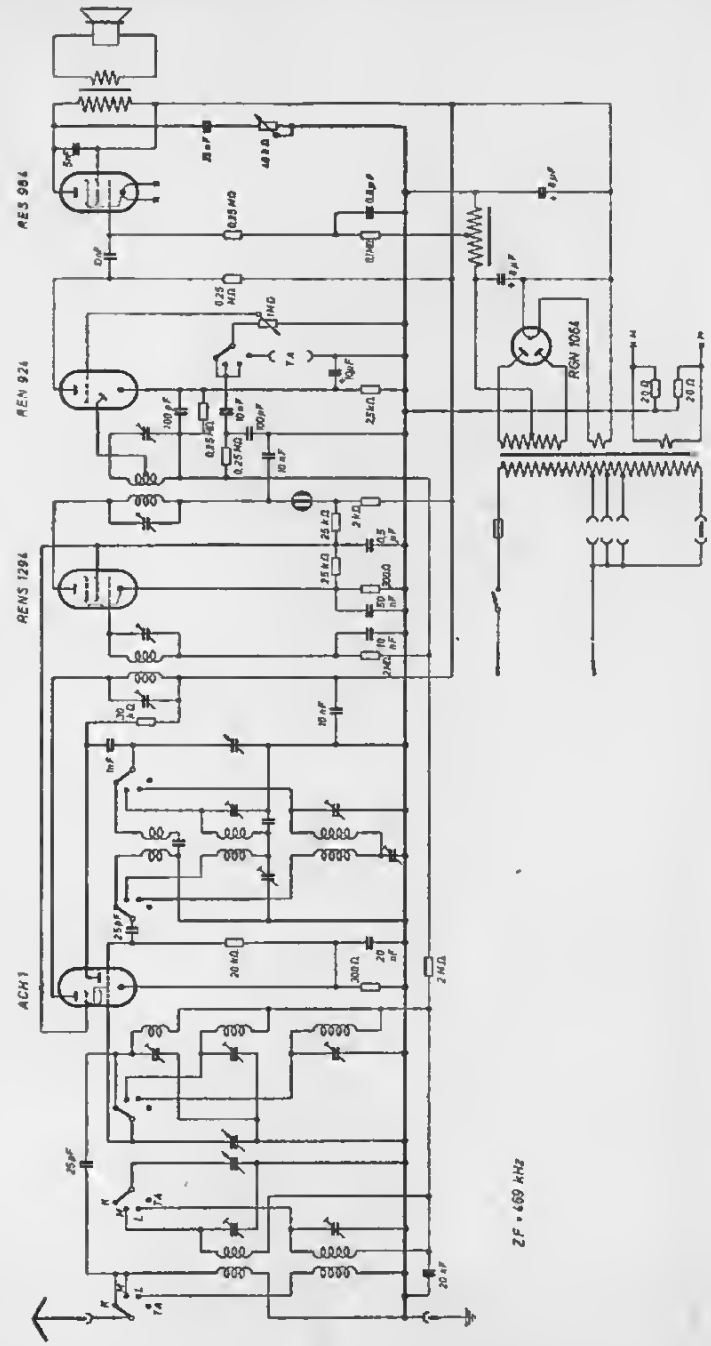
AES 984
AEN 924
AENS 1294
ACH1
RGN 1064
ZF = 469 kHz

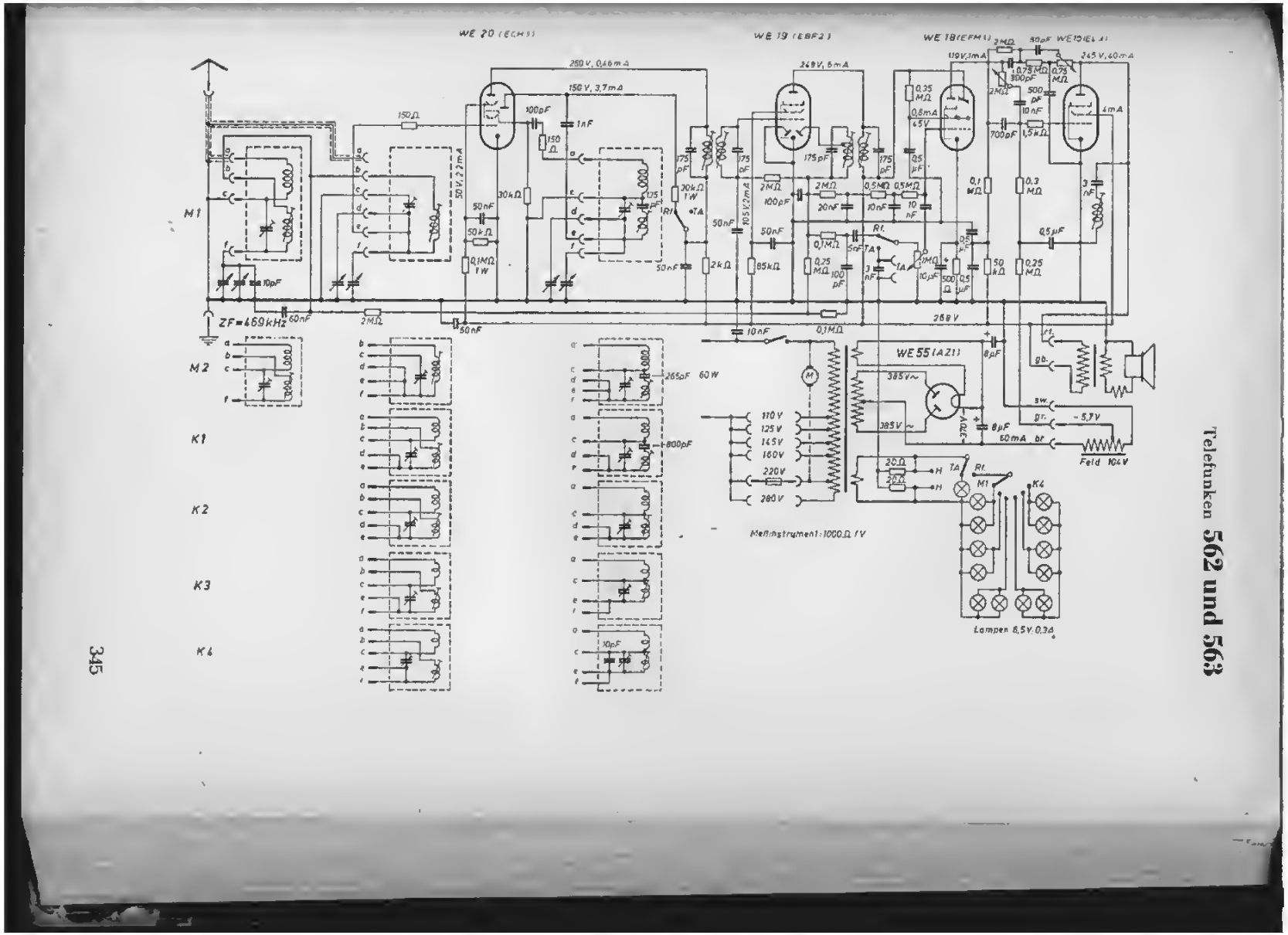

Telefunken **562 und 563**

Telefunken **561**

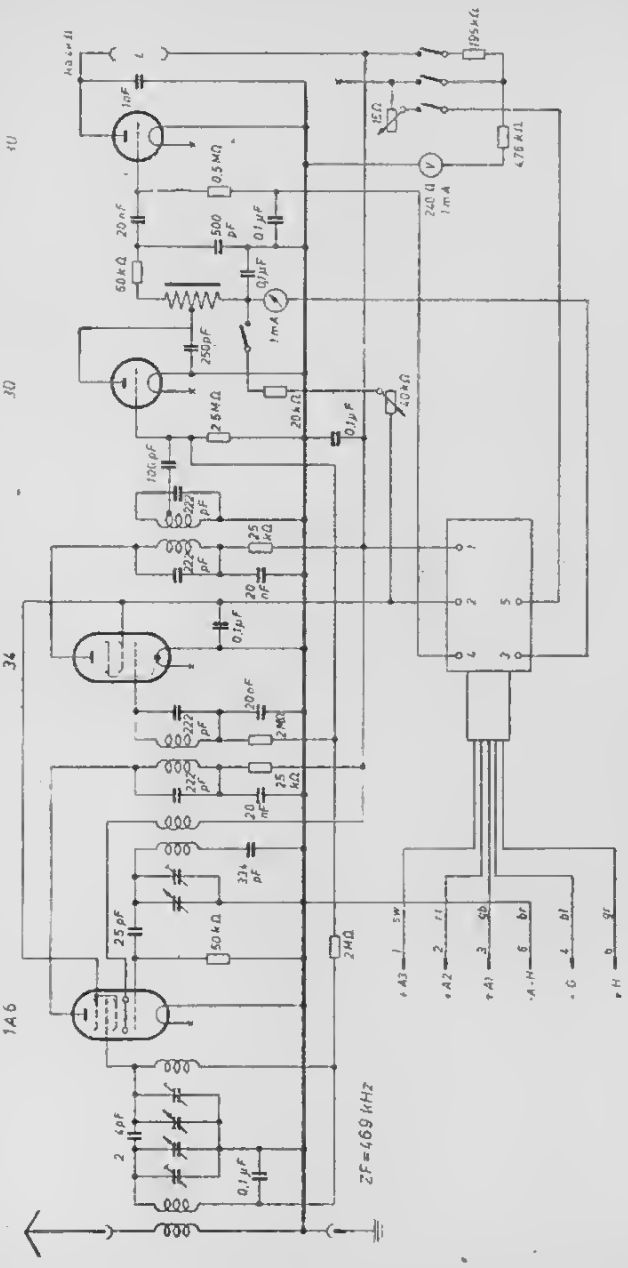

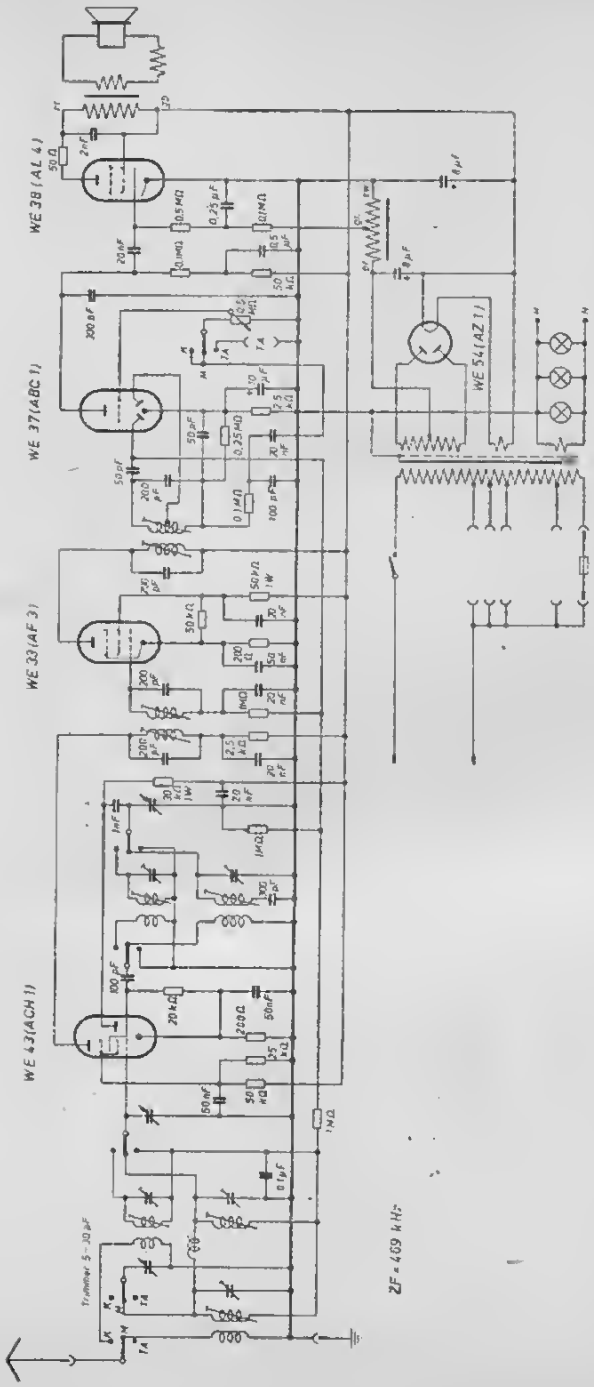
WE 38 (AL 4)
WE 37 (ABC 1)
WE 33 (AF 3)
WE 43 (ACH 1)
WE 54 (AZ 1)
ZF = 469 kHz

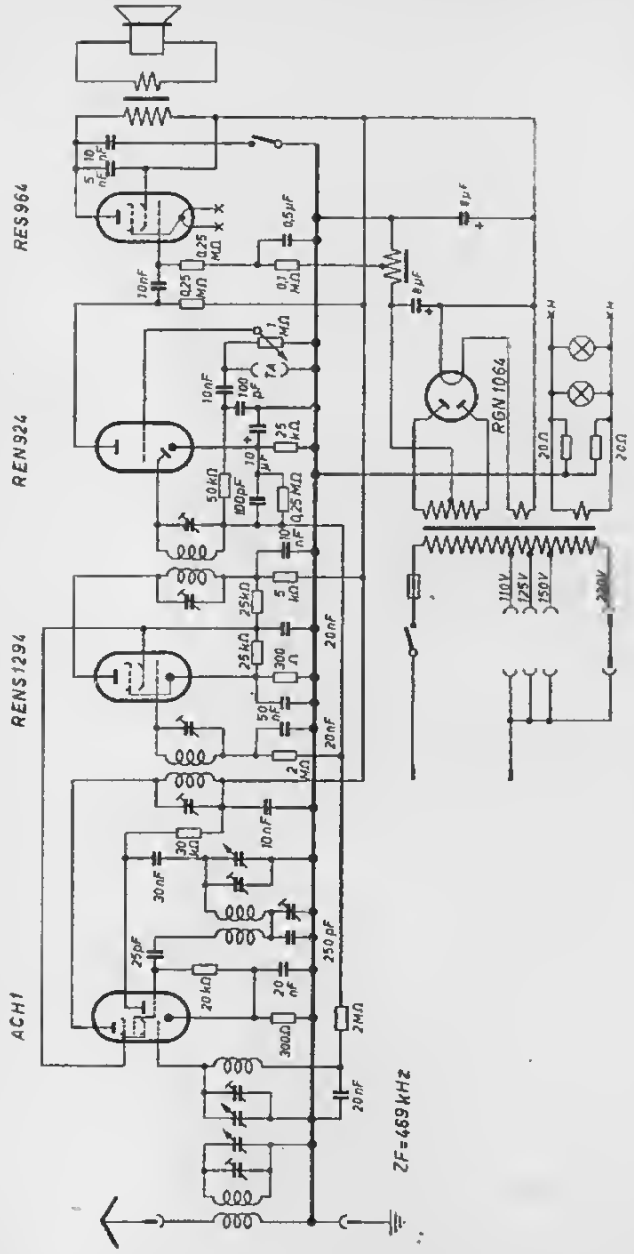
RES964
REN924
RENS1294
ACH1
RGN1064
ZF=469 kHz
110V
125V
150V
200V

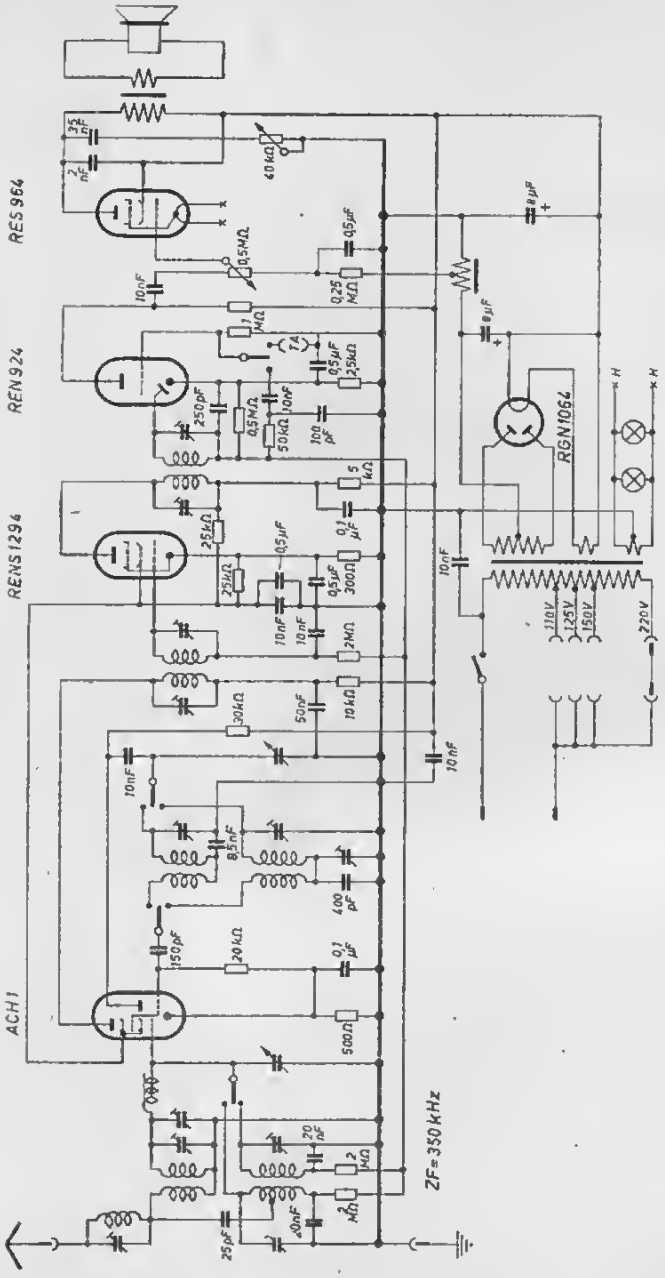
RES 964
REN 924
REN 1294
ACH 1
RGN 1064
ZF = 350 kHz
110V
125V
150V
220V

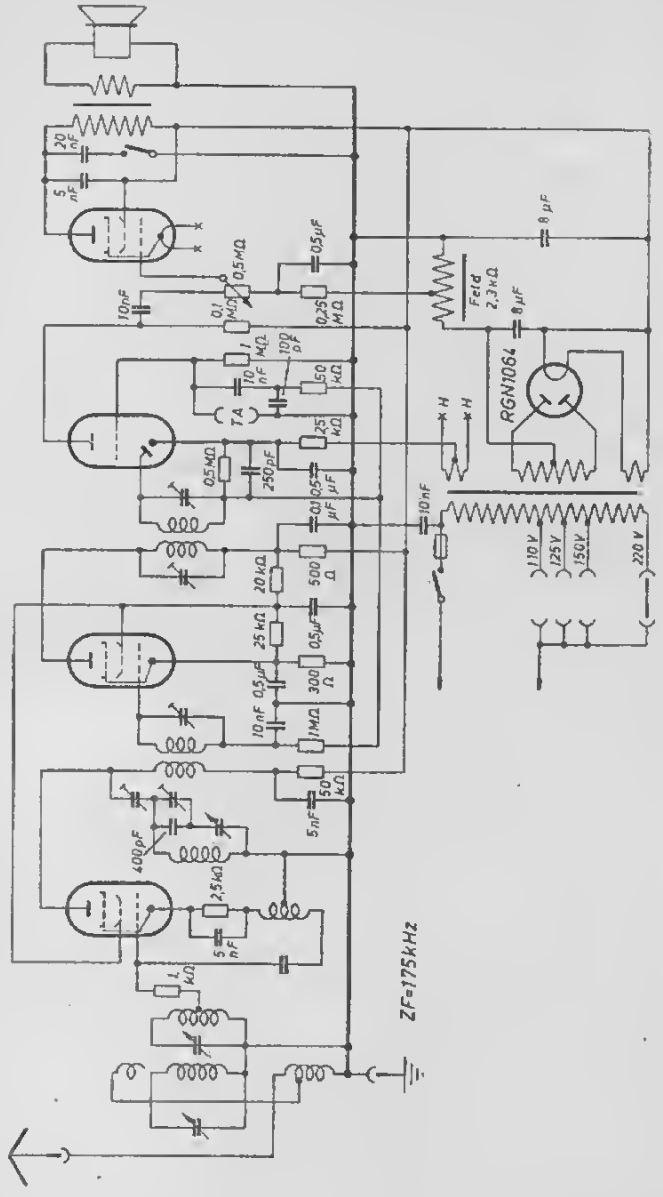
RES964
REN924
RENS1294
RENS1284
RGN1064
Feld
2,3kΩ
ZF=175kHz
110 V
125 V
150 V
220 V

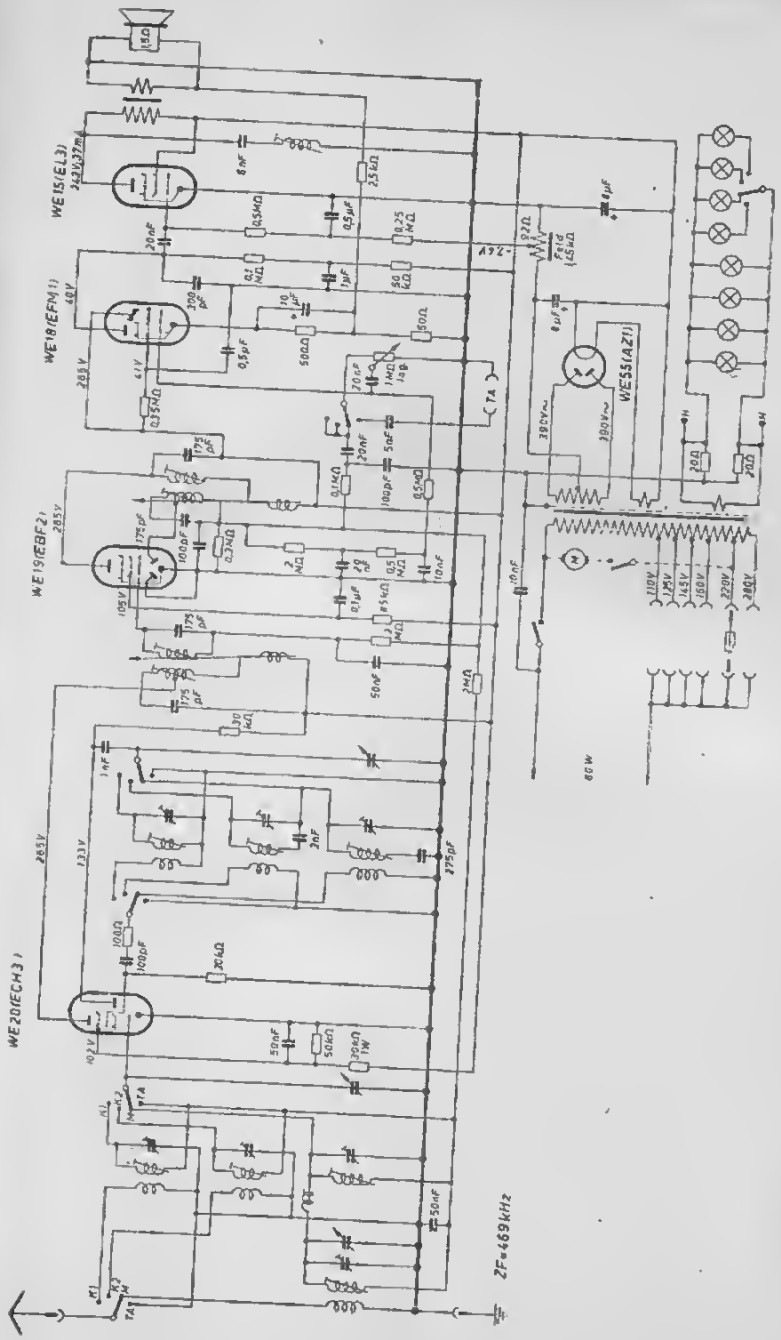
WE15(EL3)
WE19(EF14)
WE19(EBF2)
WE20(ECH3)
WE55(AZ1)
ZF=469kHz

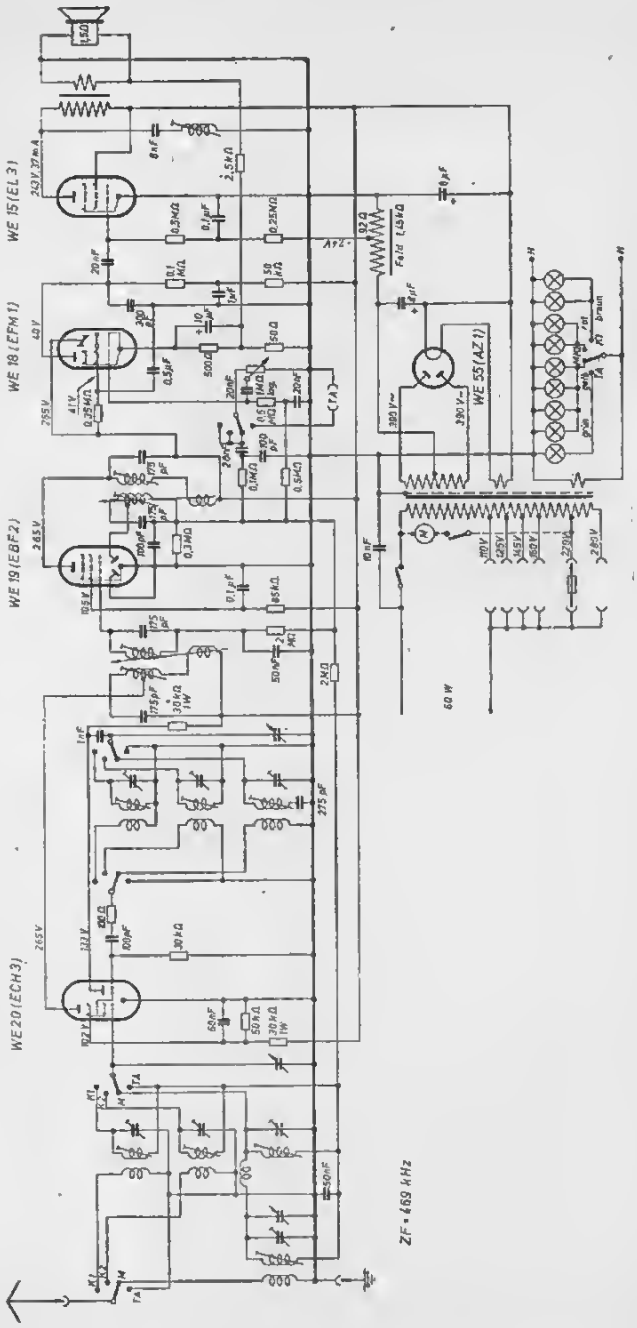
WE 15 (EL 3)
WE 18 (EFM 1)
WE 19 (EBF 2)
WE 20 (ECH 3)
WE 55 (AZ 1)
ZF = 469 kHz
60 W

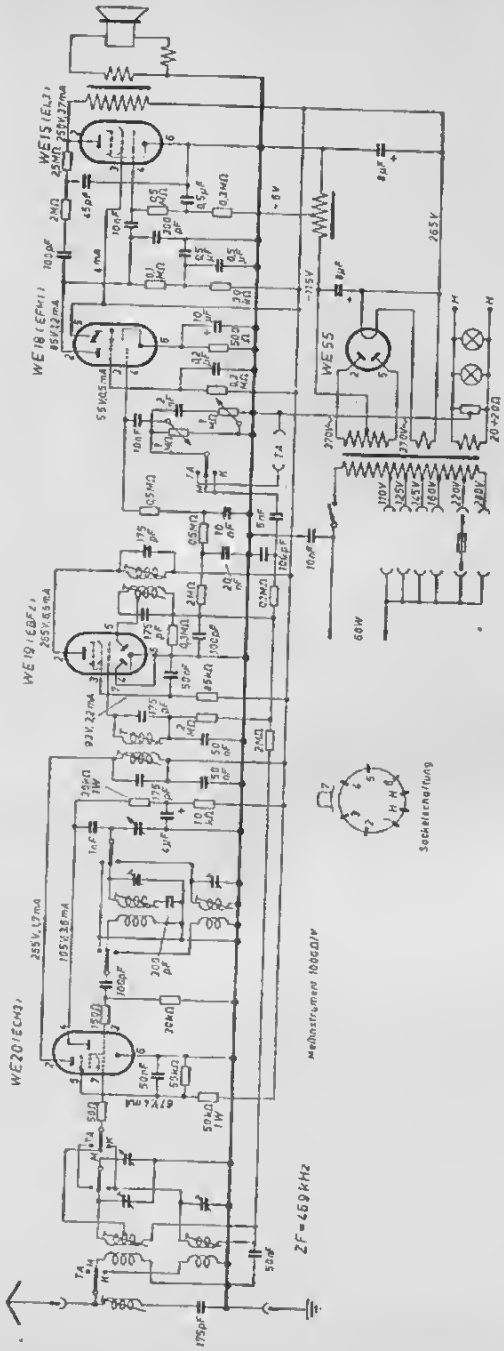
WE 15 (EL3)
WE 18 (EFM1)
WE 19 (EBF2)
WE 20 (ECH3)
WE 55
Sockelschaltung
Meßinstrument 1000Ω/V
ZF = 469 kHz
265 V
60 W

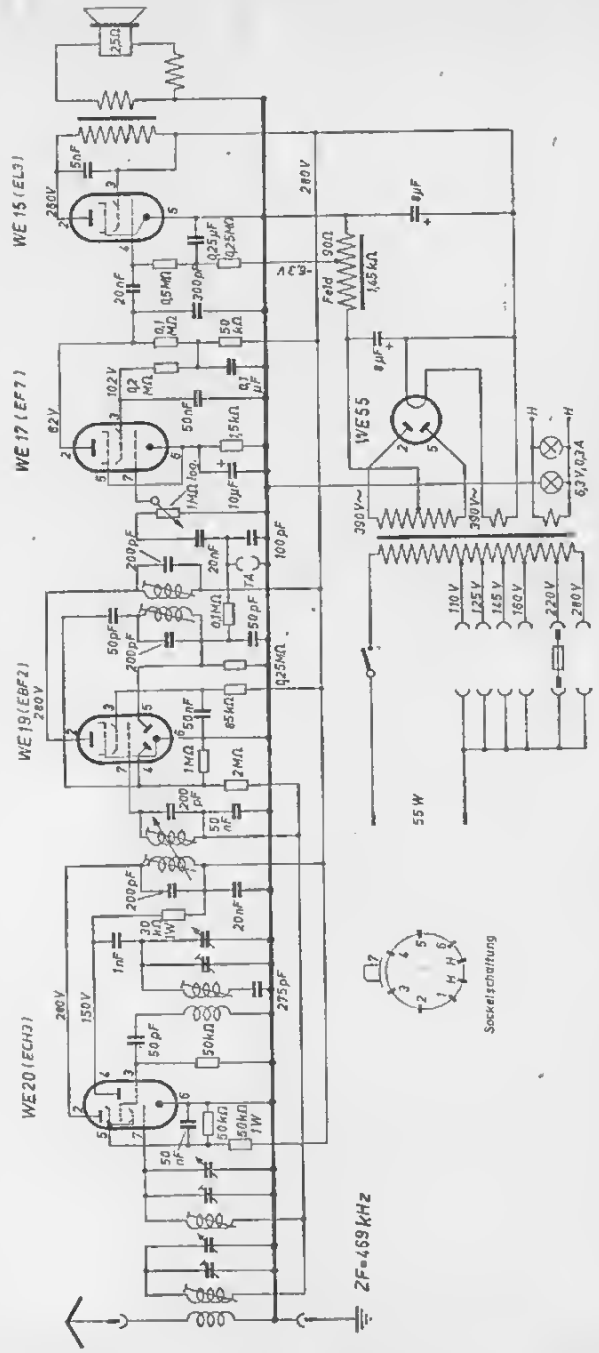
WE 15 (EL3)
WE 17 (EF7)
WE 19 (EBF2)
WE 20 (ECH3)
WE 55
Feld
55 W
6,3 V, 0,3 A
110 V
125 V
145 V
160 V
220 V
240 V
ZF=469 kHz
Sockelschaltung

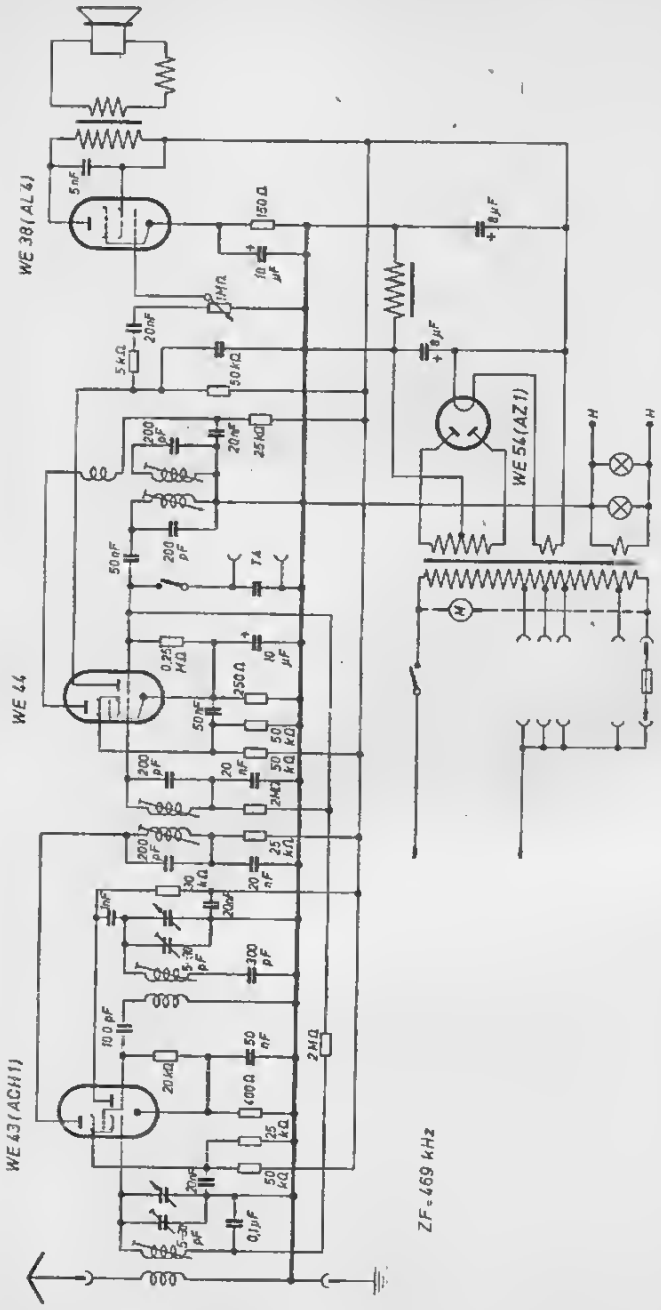
WE 38 (AL 4)
WE 44
WE 54 (AZ 1)
WE 43 (ACH 1)
ZF = 469 kHz

Telefunken T 421

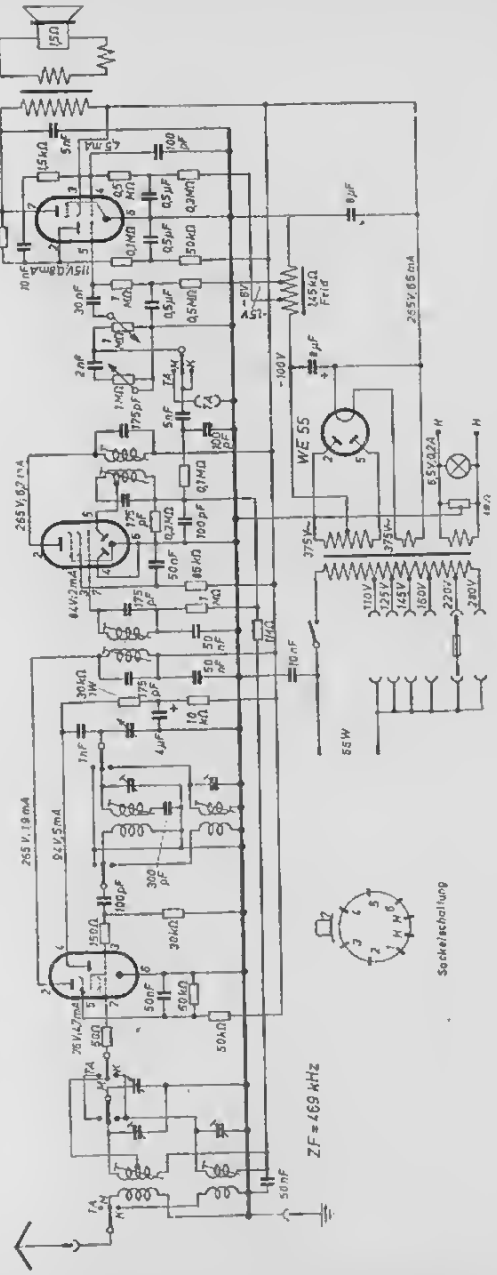

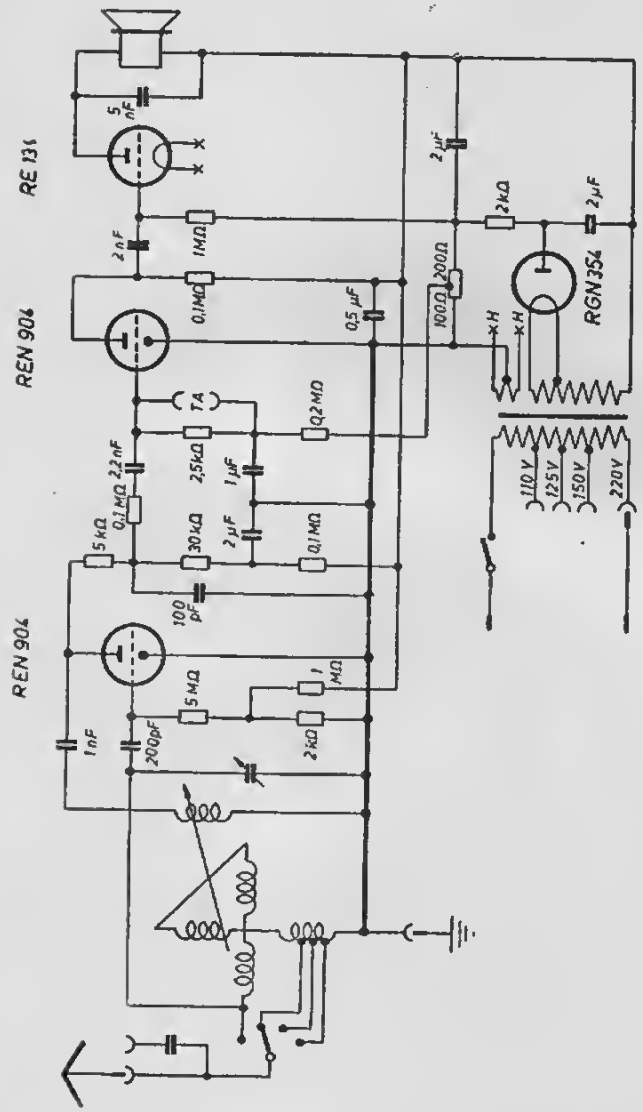
RE 131
REN 904
REN 904
RGN354
5 nF
2 nF
1 MΩ
0,1 MΩ
0,5 µF
2 µF
2 kΩ
2 µF
100 Ω
200 Ω
×H
×H
1A
0,2 MΩ
2,5 kΩ
1 µF
2 µF
0,1 MΩ
0,1 MΩ
22 nF
5 kΩ
30 kΩ
100 pF
5 MΩ
1 MΩ
2 kΩ
200 pF
1 nF
110 V
125 V
150 V
220 V

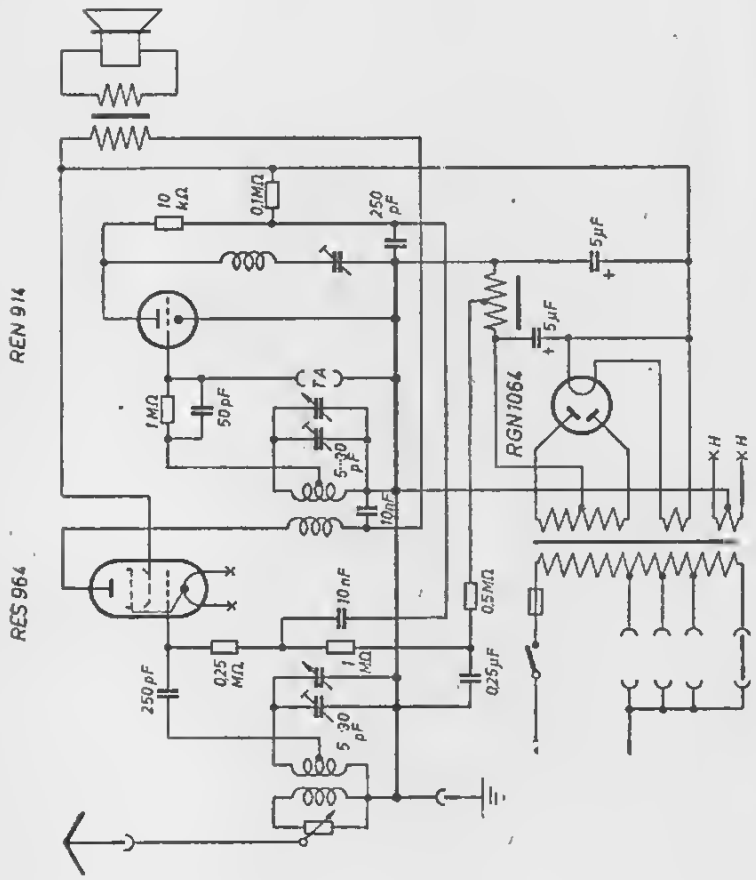
REN 914
RES 964
RGN1064
10 kΩ
0,1MΩ
250 pF
5µF
1MΩ
50pF
TA
5...30 pF
10nF
0,5MΩ
0,25 MΩ
1 MΩ
0,25µF
250pF
H
H

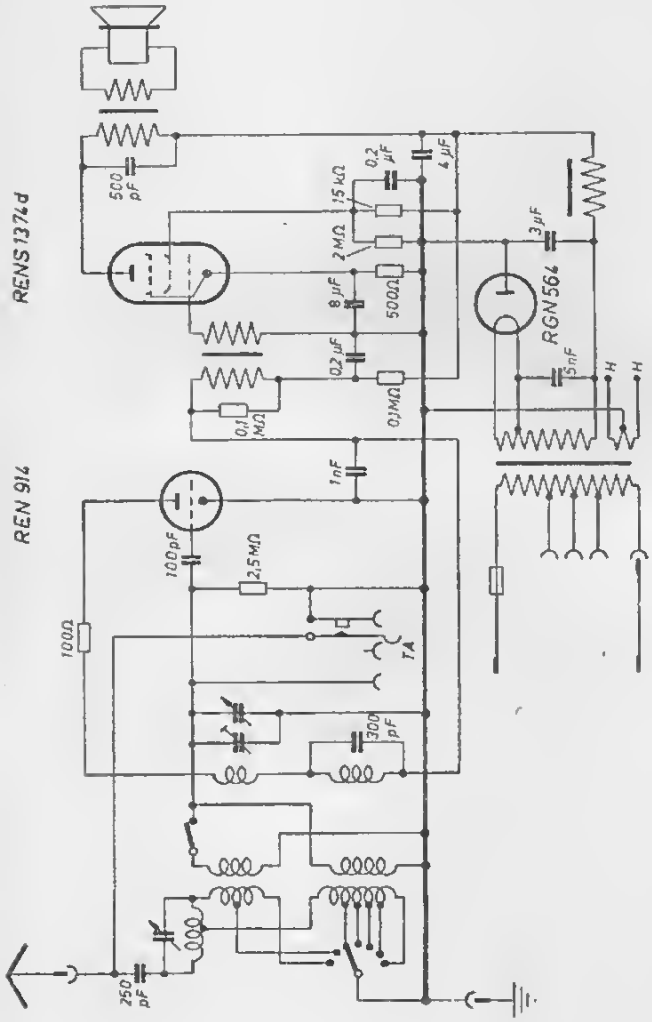
REN 914
RENS 1374d
RGN 564
500 pF
15 kΩ
0,2 µF
4 µF
2 MΩ
3 µF
8 µF
500Ω
0,2 µF
0,1 MΩ
0,1 MΩ
5 nF
1 nF
100 pF
2,5 MΩ
100Ω
1A
300 pF
250 pF
H
H

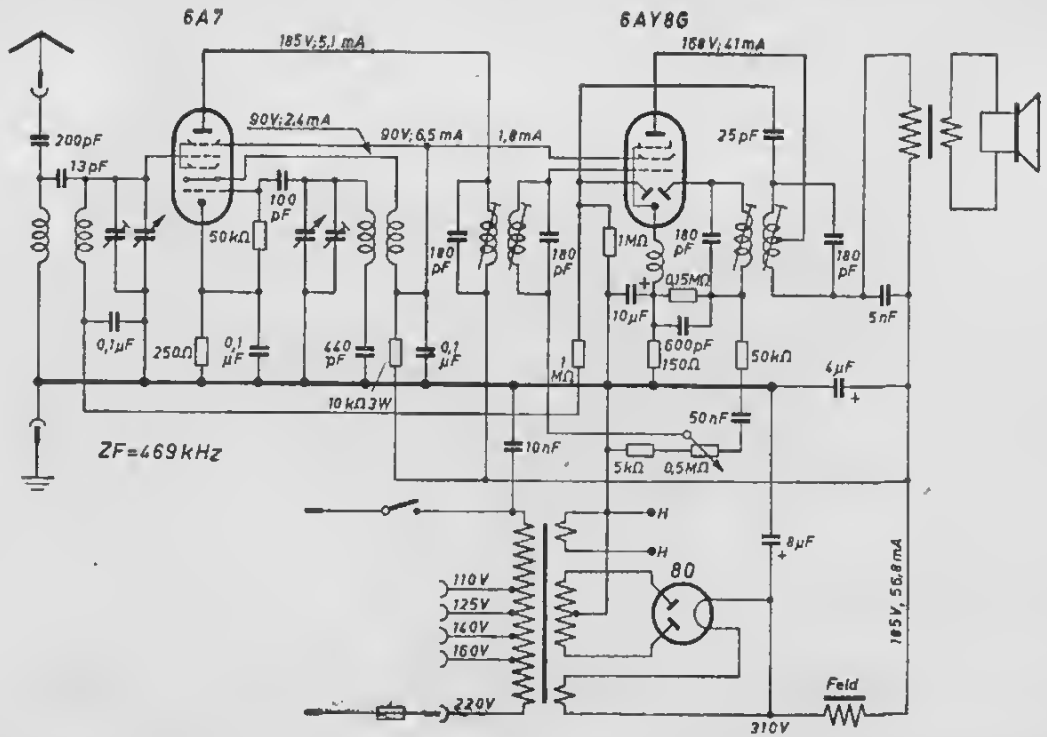
6A7
6AY8G
185V;5,1 mA
168V;41mA
90V;2,4mA
90V;6,5mA
1,8mA
200pF
13pF
100 pF
50kΩ
180 pF
180 pF
1MΩ
180 pF
25pF
180 pF
0,15MΩ
10µF
600pF
150Ω
50kΩ
5nF
4µF
0,1µF
250Ω
0,1 µF
440 pF
0,1 µF
1 MΩ
10kΩ 3W
50nF
10nF
5kΩ
0,5MΩ
ZF=469kHz
H
H
8µF
80
110V
125V
140V
160V
220V
185V, 56,8mA
Feld
310V

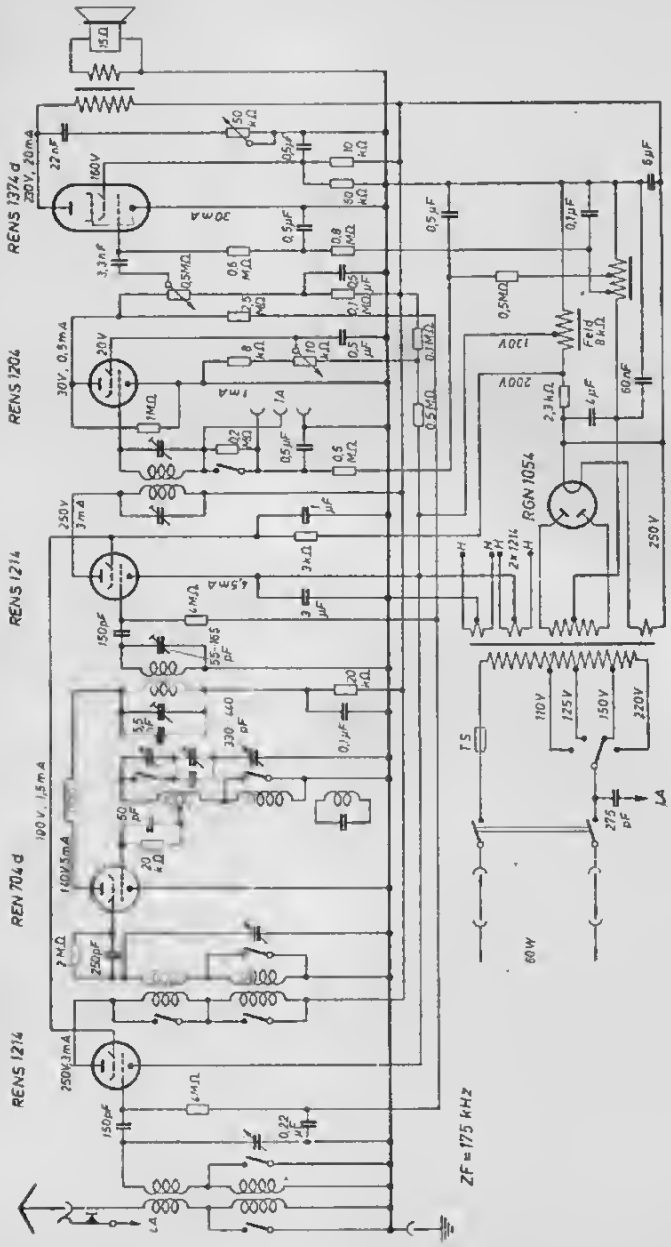
RENS 1374 d
RENS 1204
RENS 1214
REN 704 d
RENS 1214
RGN 1054
ZF = 175 kHz
110 V
125 V
150 V
220 V
250 V

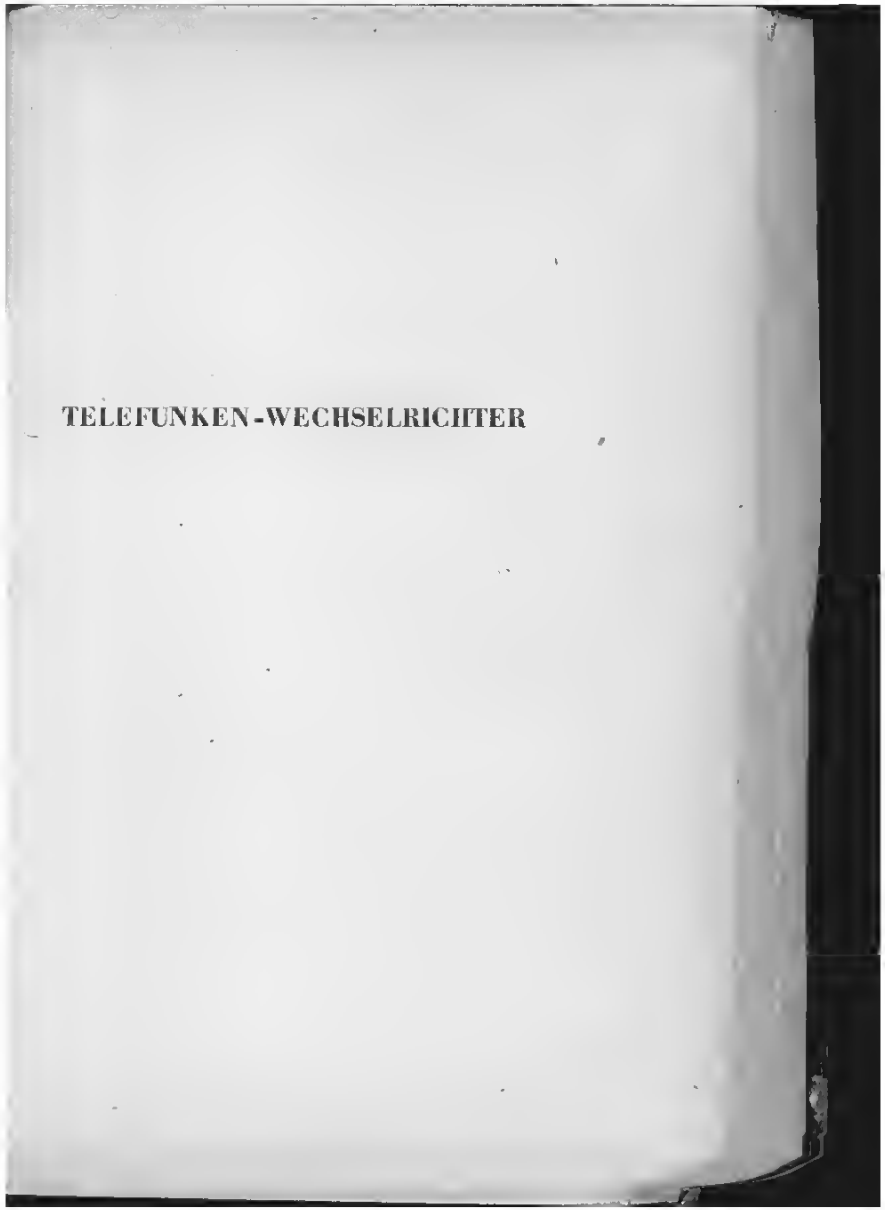
TELEFUNKEN-WECHSELRICHTER

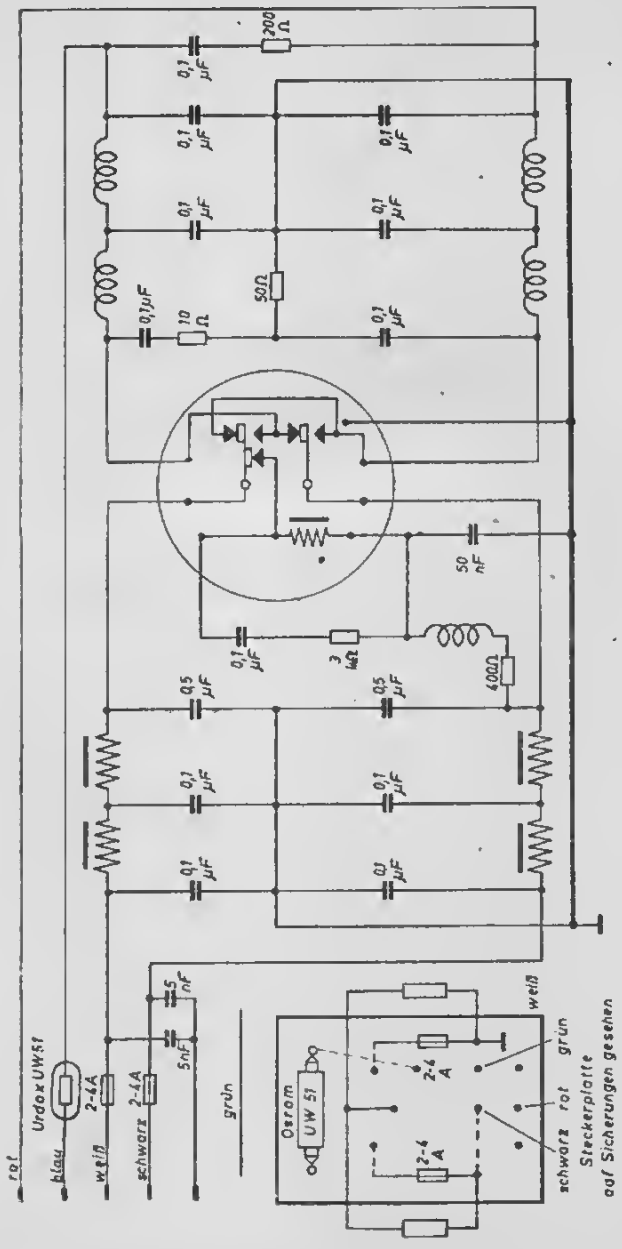
200 Ω
0,1 µF
50Ω
10 Ω
0,1µF
50 nF
3 MΩ
400Ω
0,5 µF
5nF
rot
blau
weiß
schwarz
grün
Urdox UW 51
2-4A
Osram
UW 51
2-4 A
Steckerplatte
auf Sicherungen gesehen

Telefunken WR 3

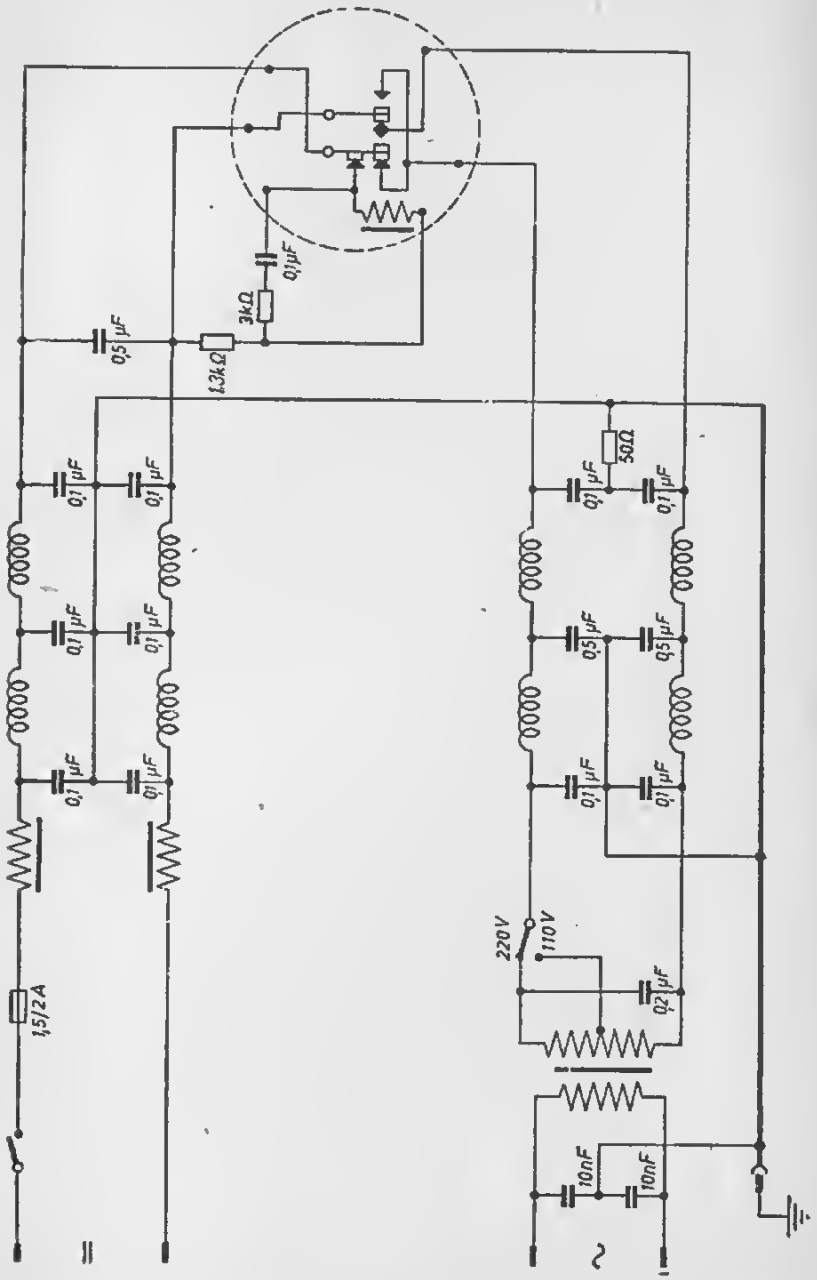

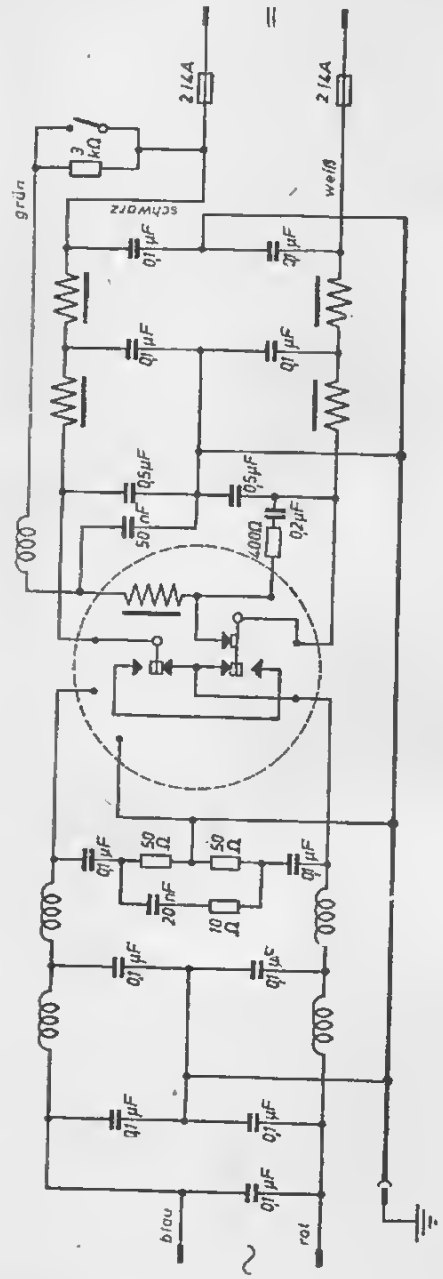
2 kA
2 kA
3 kΩ
grün
schwarz
weiß
0,1 µF
2 µF
0,5 µF
50 nF
0,2 µF
1000 Ω
50 Ω
50 Ω
20 nF
10 Ω
blau
rot

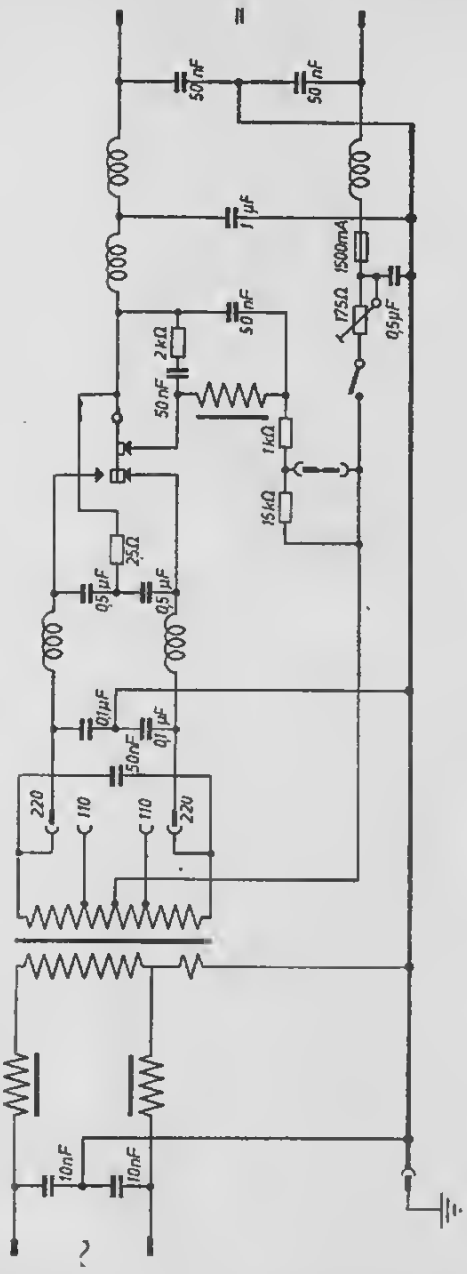
≡
50 nF
50 nF
1 µF
1500mA
175Ω
0,5µF
50 nF
2kΩ
50 nF
1kΩ
15kΩ
25Ω
0,5 µF
0,5 µF
0,1µF
0,1µF
50nF
220
110
110
220
10nF
10nF

TELEFUNKEN-VERSTÄRKER

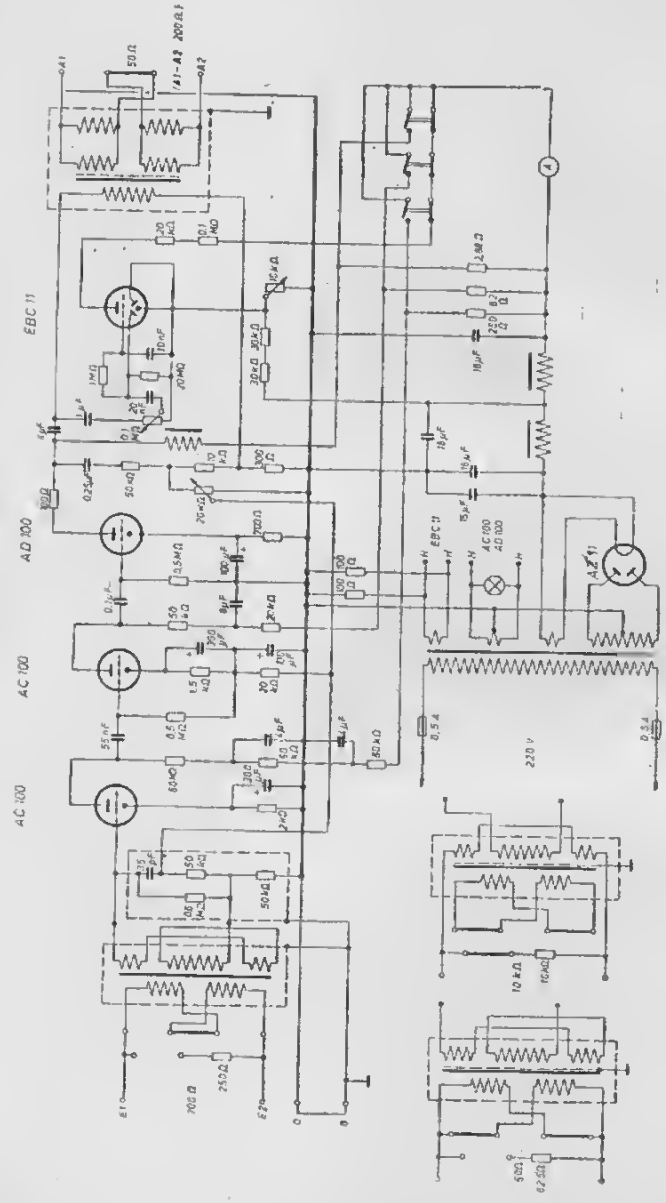
EBC 11
AD 100
AC 100
AC 100
AC 100
EBC 11
AC 100
AD 100
AZ 11
220 V

Telefunken **Ela V 5021** (Steuerverstärker)

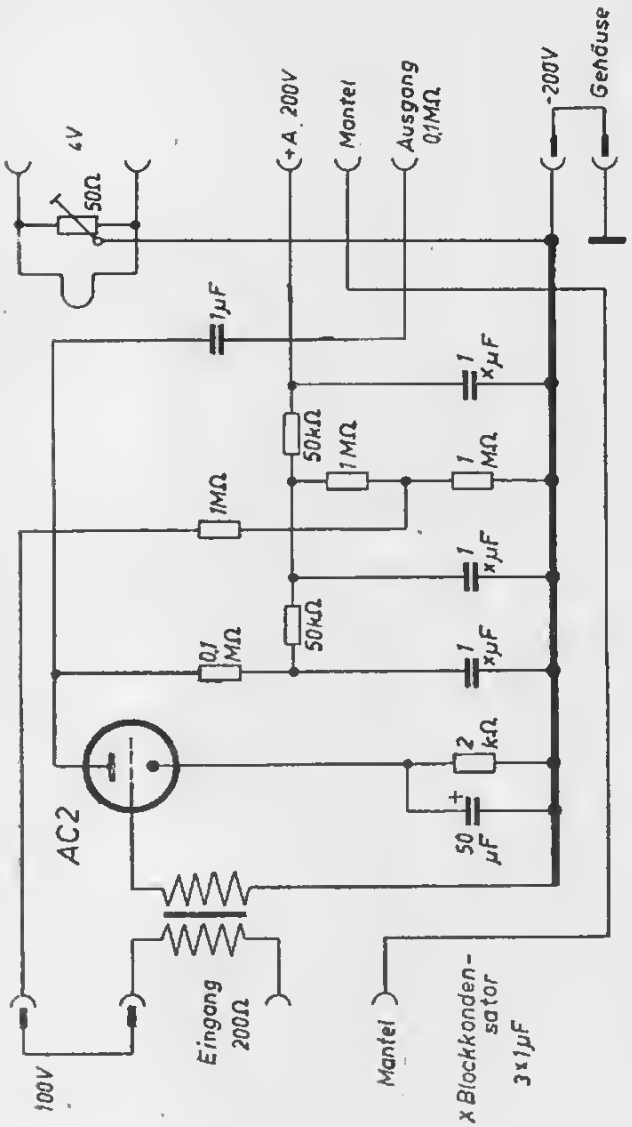

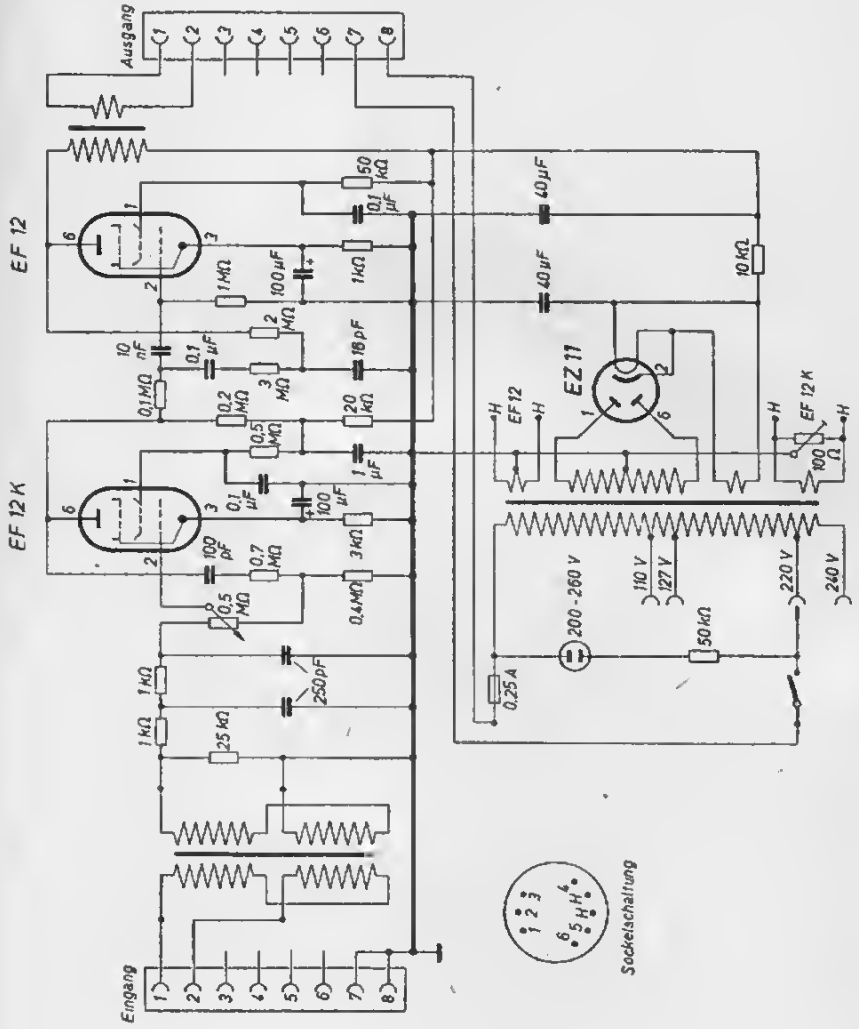
Ausgang
Eingang
EF 12
EF 12 K
EZ 11
EF 12
EF 12 K
50 kΩ
0,1 µF
40 µF
10 kΩ
1 MΩ
100 µF
1 kΩ
2 MΩ
10 nF
0,1 µF
18 pF
3 MΩ
0,1 MΩ
0,2 MΩ
20 kΩ
0,5 MΩ
1 µF
100 µF
100 pF
0,7 MΩ
3 kΩ
0,4 MΩ
0,5 MΩ
250 pF
25 kΩ
100 Ω
200 - 260 V
110 V
127 V
220 V
240 V
50 kΩ
0,25 A
Sockelschaltung

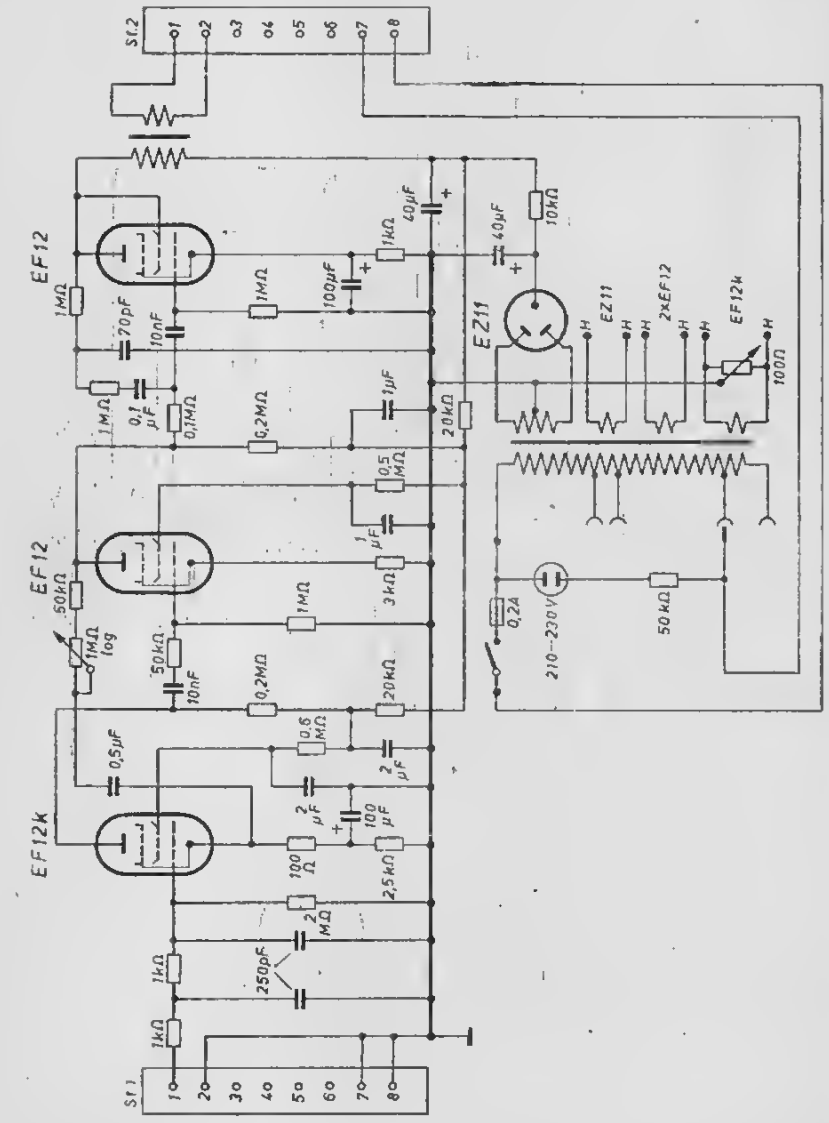
St2
St1
EF12
EF12
EF12k
EZ11
2xEF12
EF12k
1MΩ
70pF
10nF
0,1 µF
0,1MΩ
1MΩ
100µF
1kΩ
40µF
10kΩ
0,2MΩ
1µF
20kΩ
0,5 MΩ
50kΩ
1MΩ log
3kΩ
0,2A
210–230V
0,5µF
0,6 MΩ
2 µF
100 Ω
100 µF
2,5kΩ
2 MΩ
250pF
100Ω

Telefunken **Ela V 416 u. 2120** (150-Watt-Verstärker)

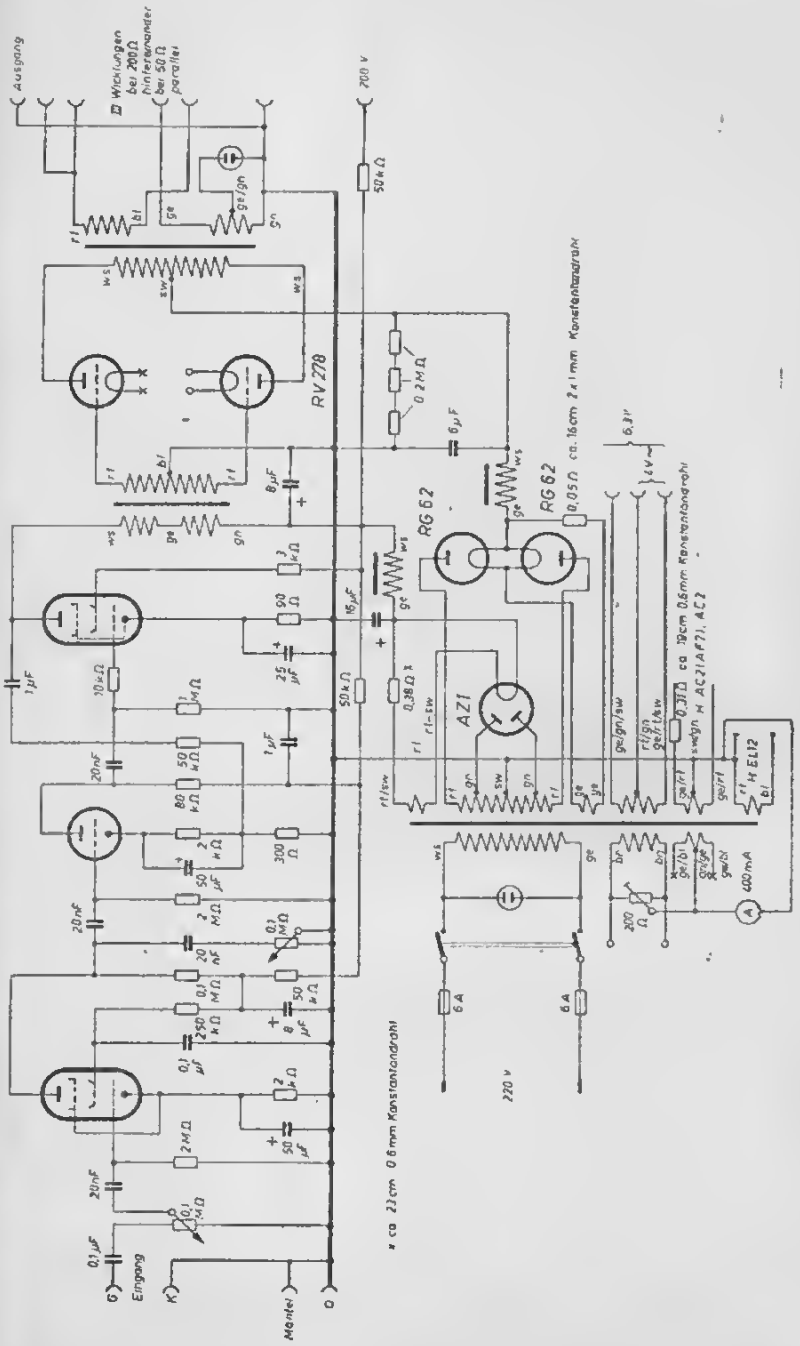

Telefunken Ela V 411/1-6, 2081, 2080 u. 2000

(70-Watt-Verstärker)

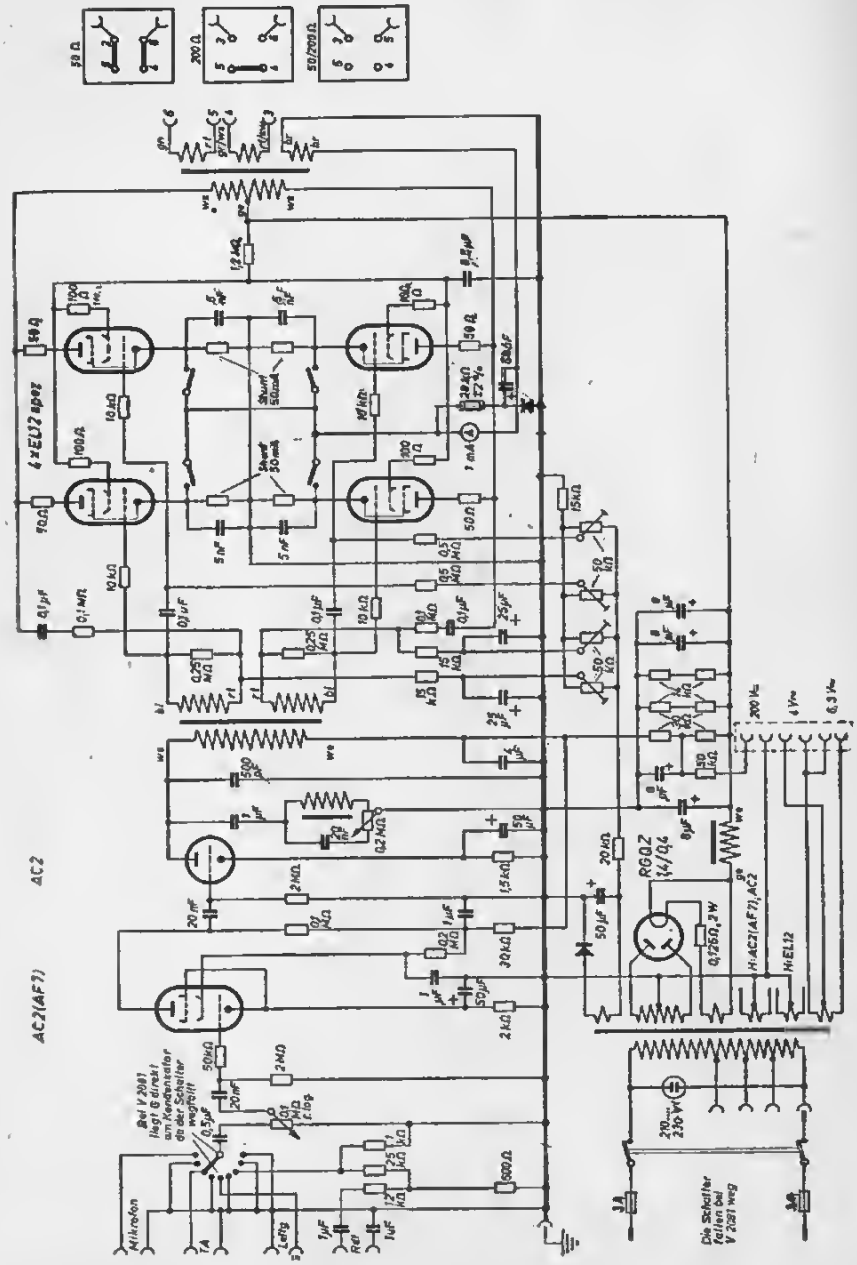

Telefunken **Ela V 410/1**

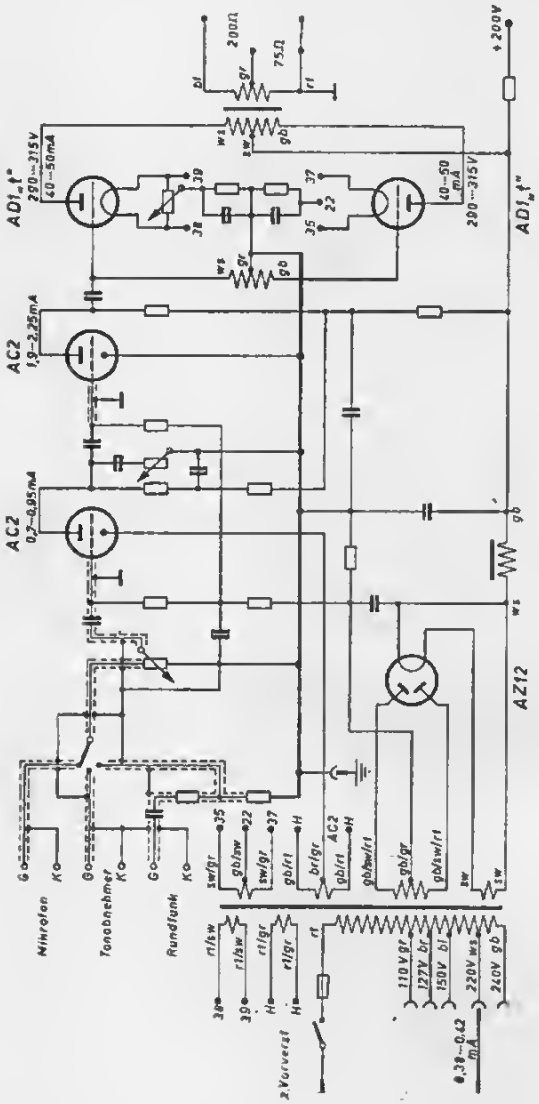

Telefunken **Ela V 408 u. 2110**

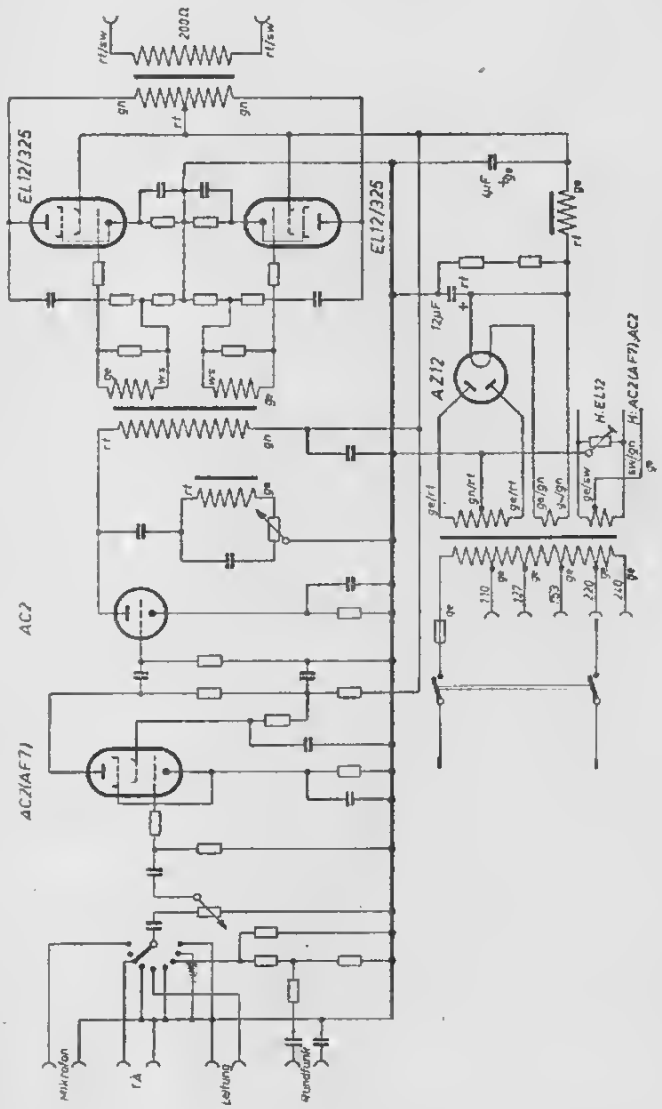

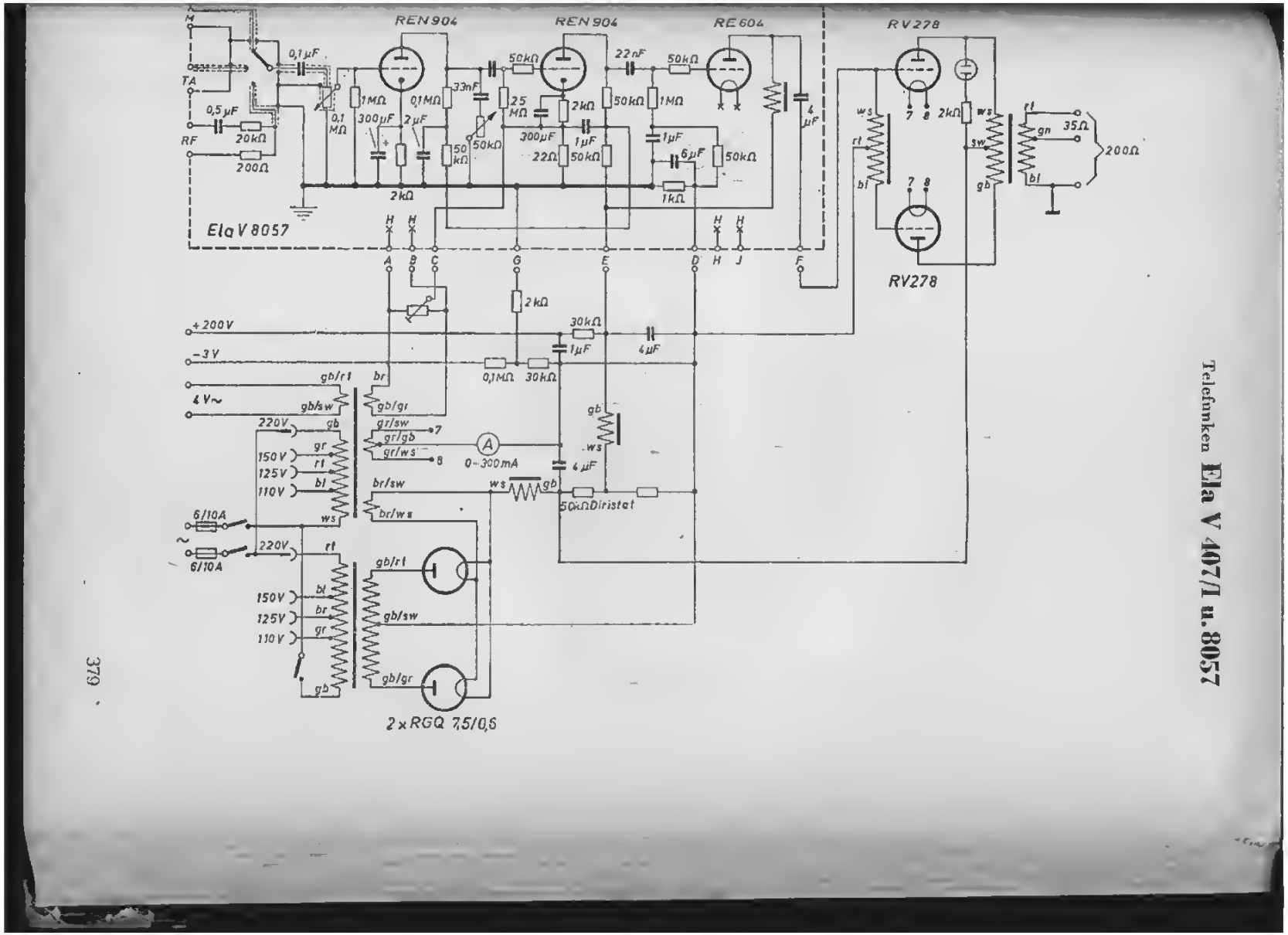

Telefunken **Ela V 407/1 u. 8057**

Telefunken **Ela V 406/1** (20-Watt-Verstärker)

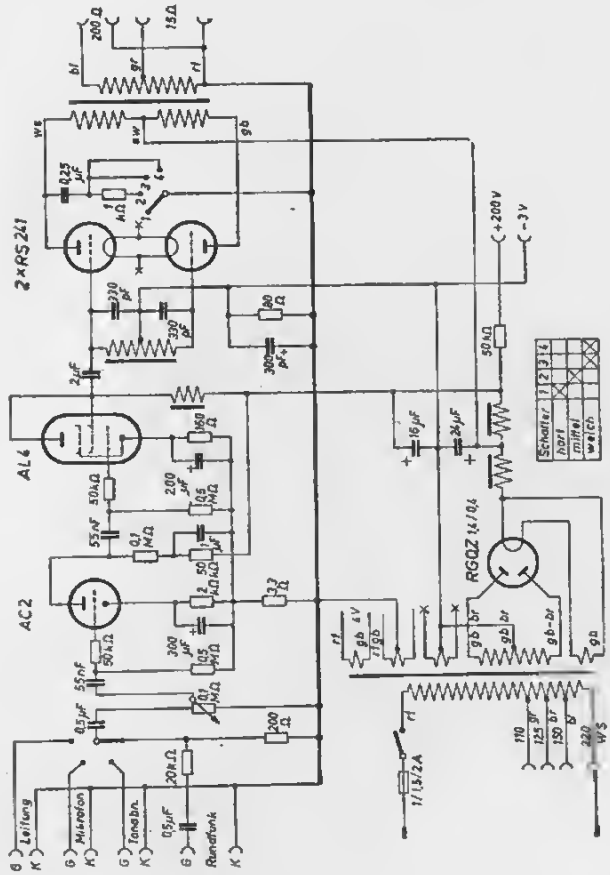

Telefunken **Ela V 405/1**

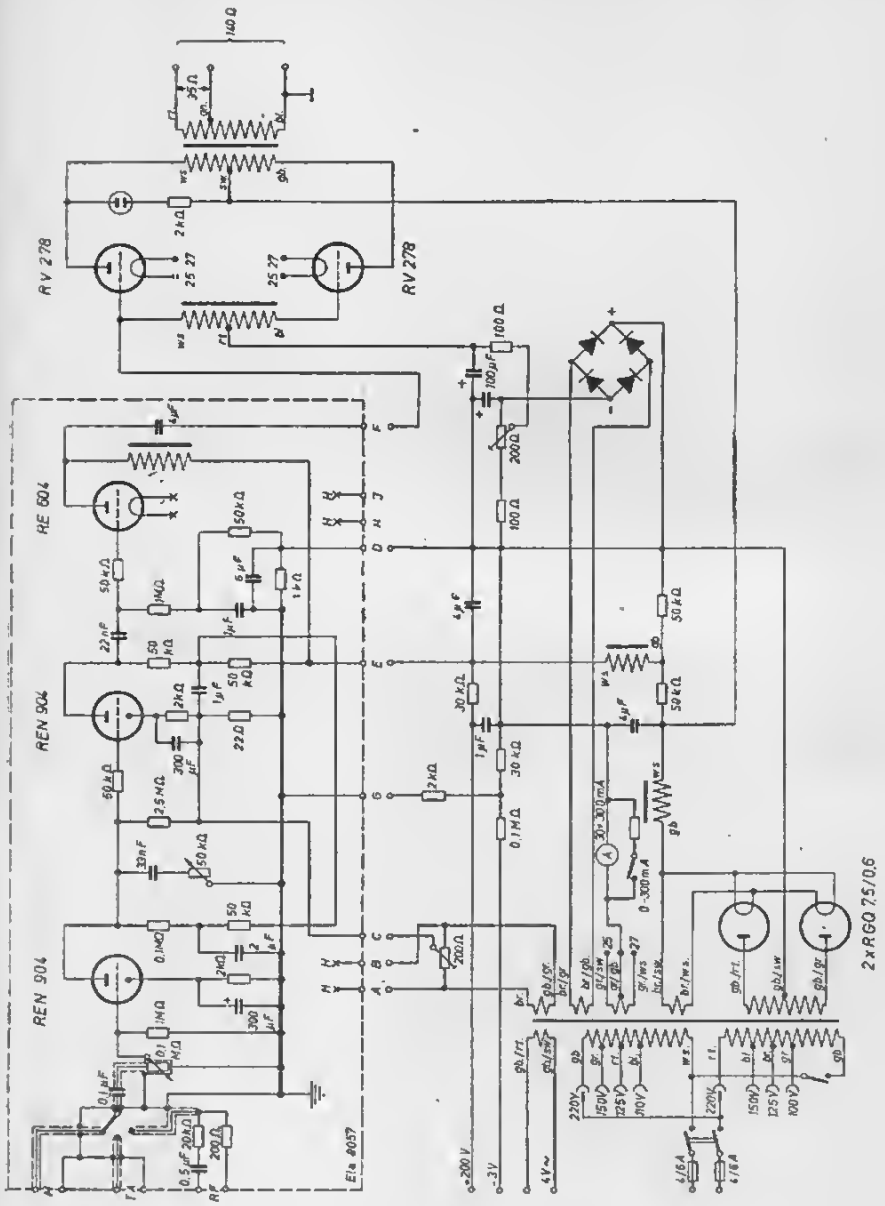

Telefunken **Ela V 404/3** (70-Watt-Verstärker)

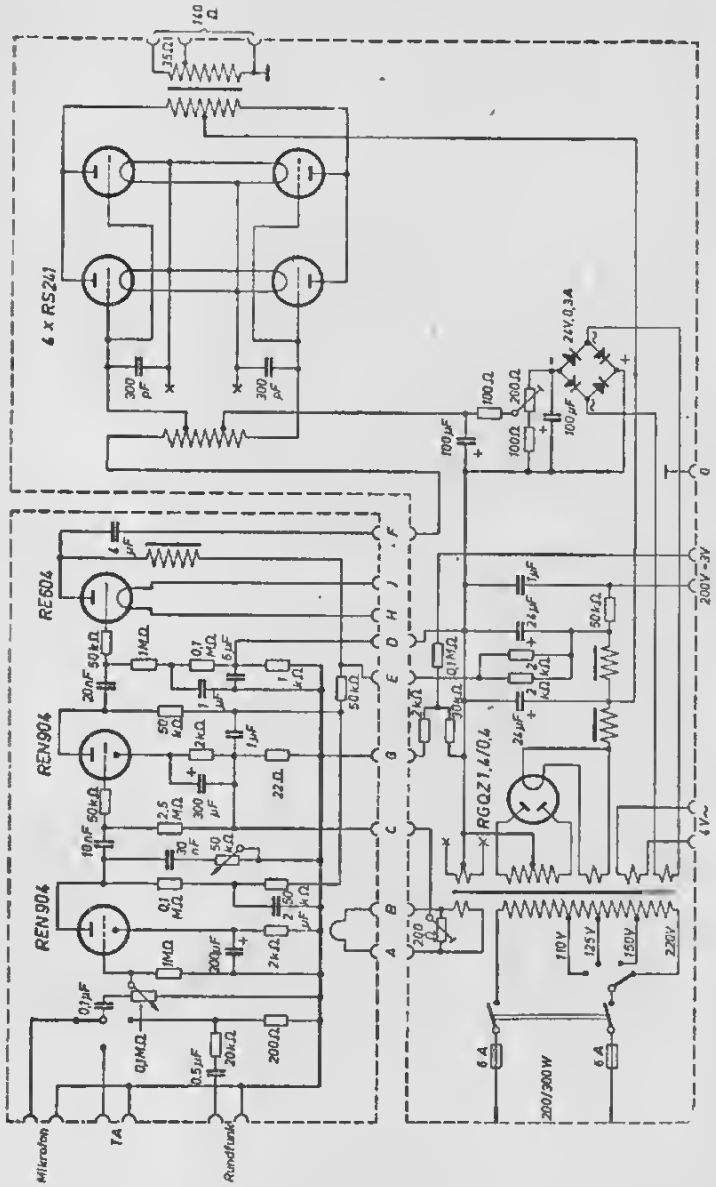

Telefunken **Ela V 403/2** (20-Watt-Verstärker)

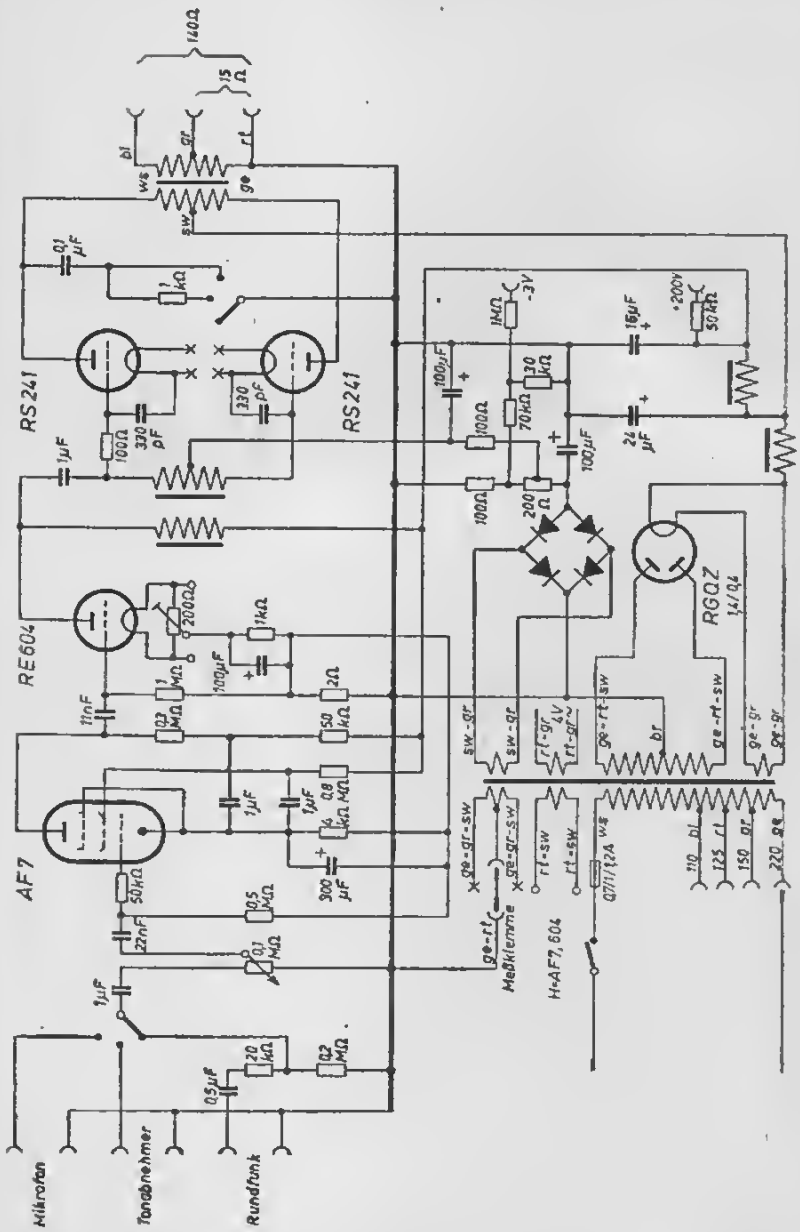

Telefunken **Ela V 402/I-2** (10-Watt-Verstärker)

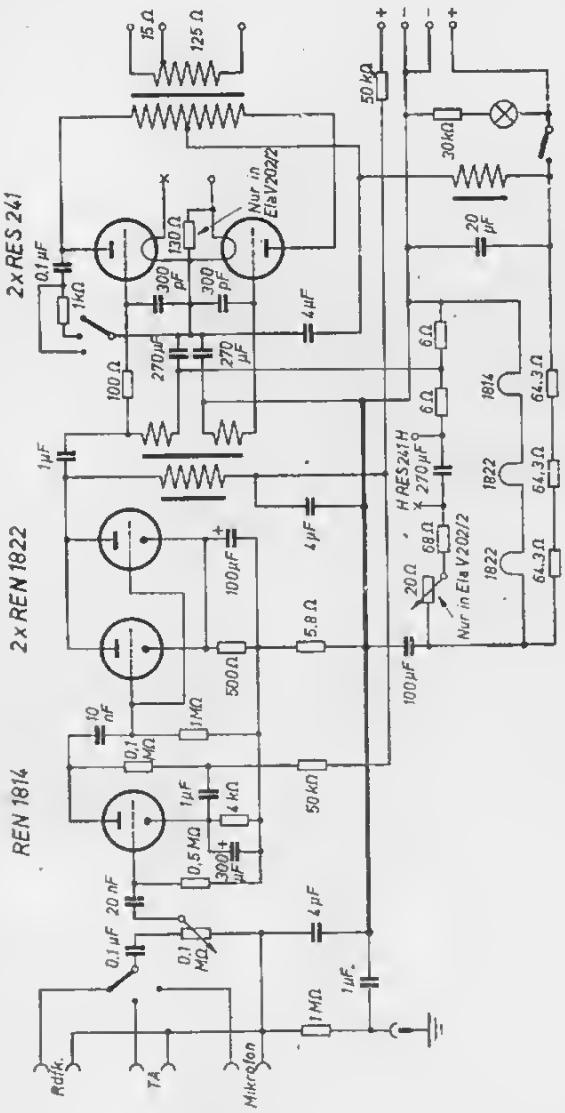

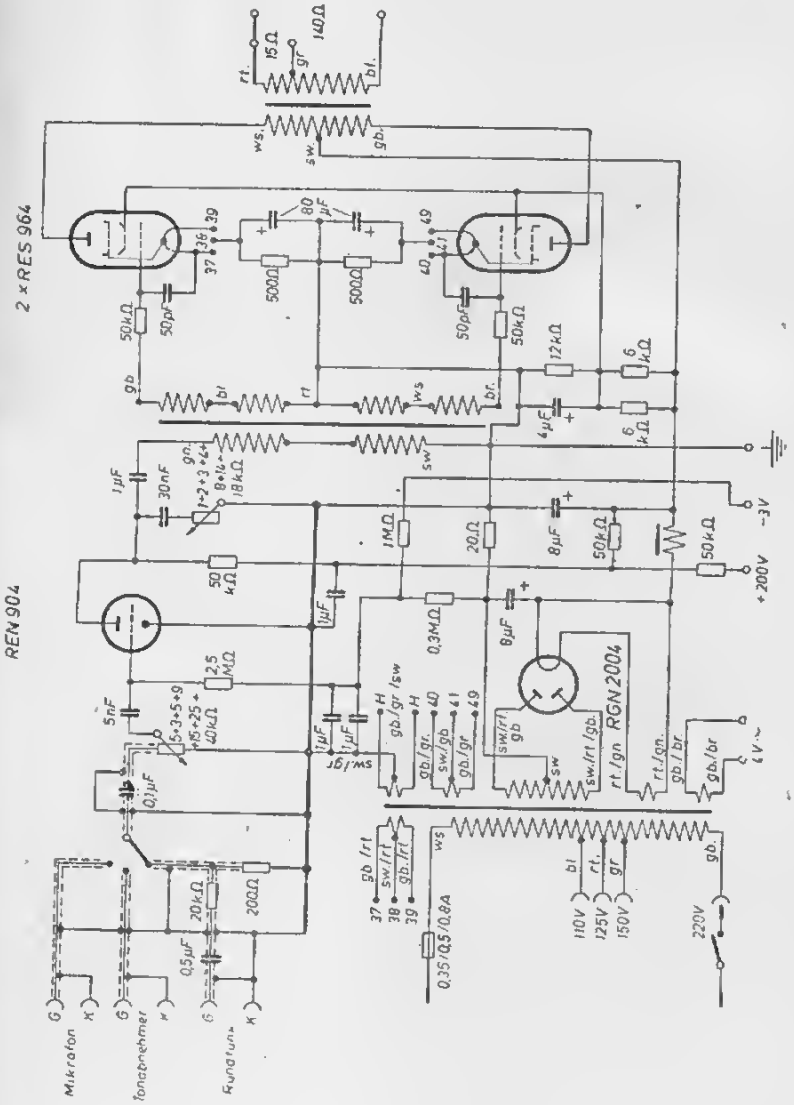
2 × RES 964
REN 904
RGN 2004
Mikrofon
Tonabnehmer
Rundfunk
+200V
-3V
4V~
110V
125V
150V
220V
0,35/0,5/0,8A

Telefunken **Ela V 401/2** (7,5-Watt-Verstärker)

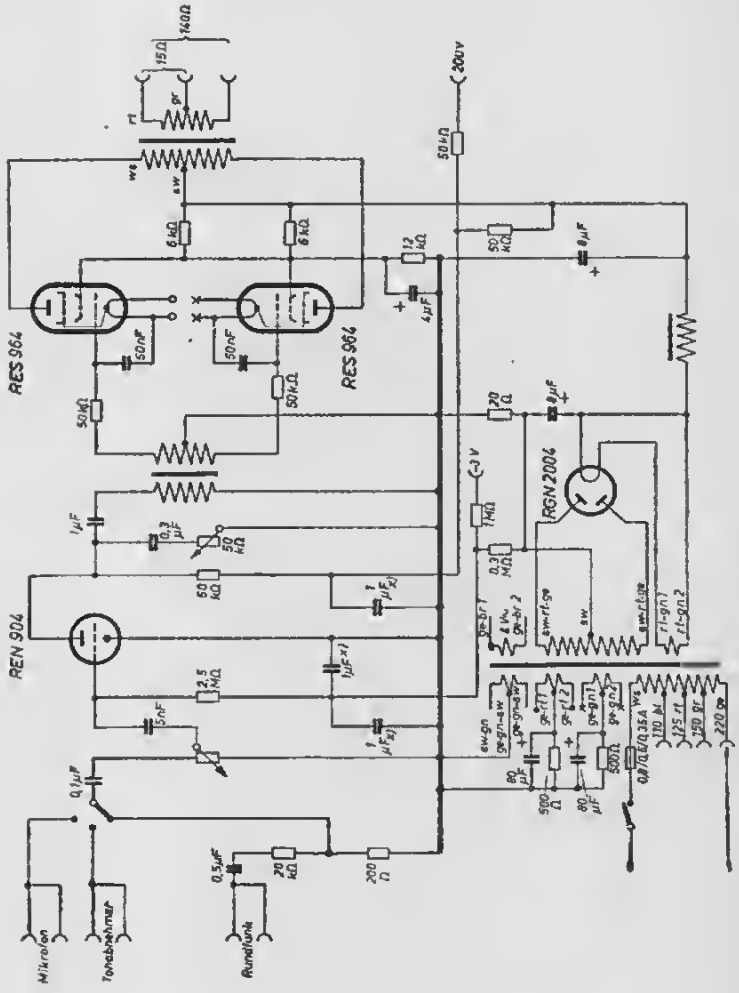

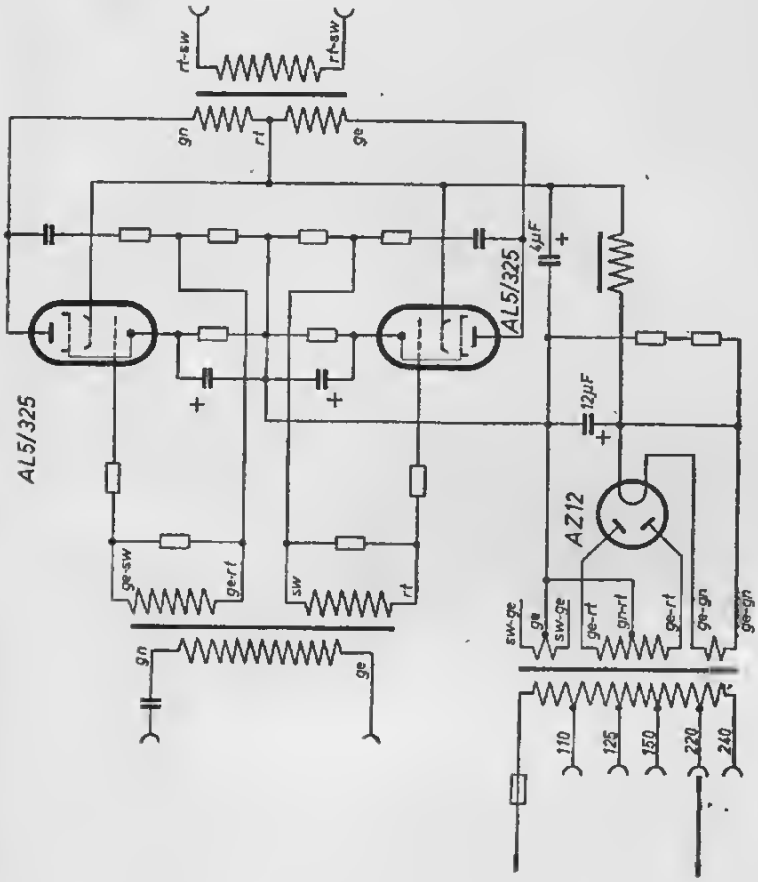
rt-sw
rt-sw
gn
rt
ge
AL5/325
6µF
AL5/325
12µF
AZ12
ge-sw
ge-rt
sw
rt
sw-ge
ge
sw-ge
ge-rt
gn-rt
ge-rt
ge-gn
ge-gn
gn
ge
110
125
150
220
240

(Telefunken **Ela V 303/1**

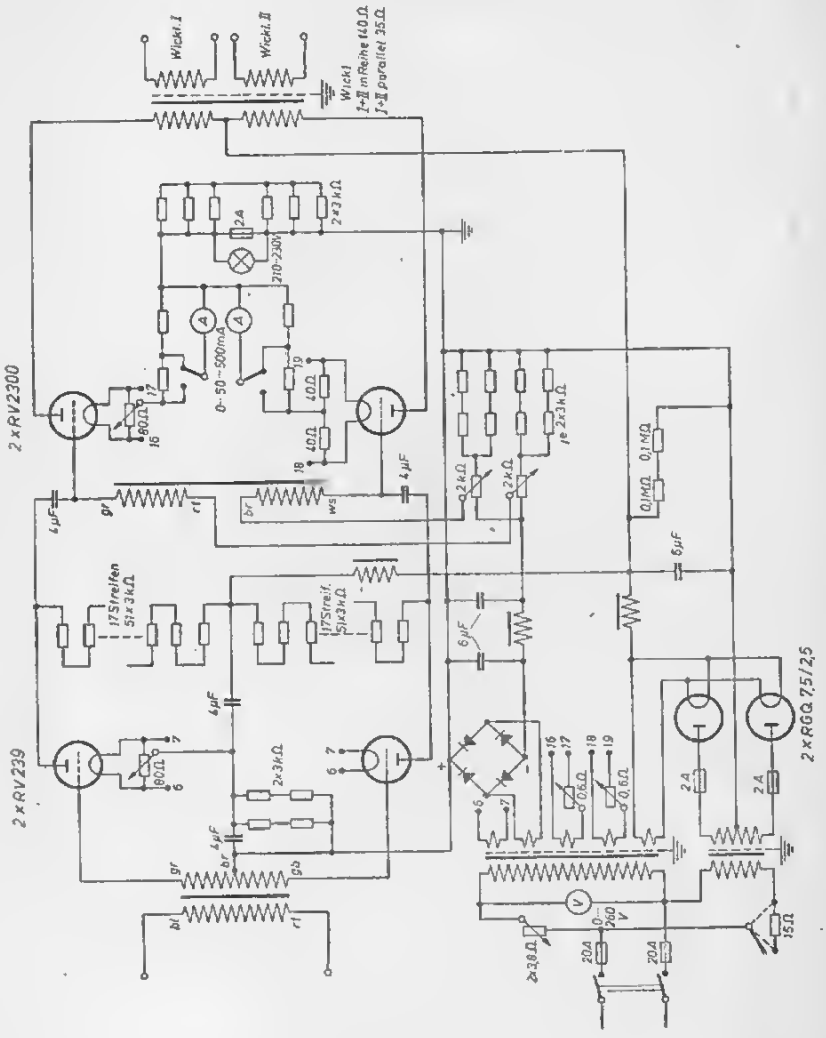

Eingang
für Pentoden EK1-EK4,
Lasche „S" geschlossen;
für DAF-Empf. 1011 EK1-EK3,
Lasche „S" offen;
für RE 604 u. 2 REN 904 EK1-EK2,
Lasche „S" offen.
AD1
AD1
AD1
AD1
200Ω
200Ω
200Ω
200Ω
EK4
EK3
EK2
EK1
S
ws
bl
12kΩ
rt
gb/sw
br
gb/gr
50kΩ
50kΩ
1,05kΩ
1,05kΩ
50µF
50µF
1,05 kΩ
1,05 kΩ
11
12
13
14
33
34
35
36
39
40
37
38
ws
sw
gb
rt
gr 15Ω
bl
200Ω
100Ω sw/gr
32
11
sw/gr
34
35
12
36
rt/gr
br/gr
rt/gr
gb/sw
37
rt/sw
14
gb/sw
38
rt/gb
39
br/gb
13
rt/gb
40
3/1,5A
rt
110 V
gr
125V
br
150V
bl
220V
ws
RGN4004
gb/br
gb/gr
gb/br
gb
gb
8µF
8µF
gb
ws

Telefunken **Ela V 301/1**

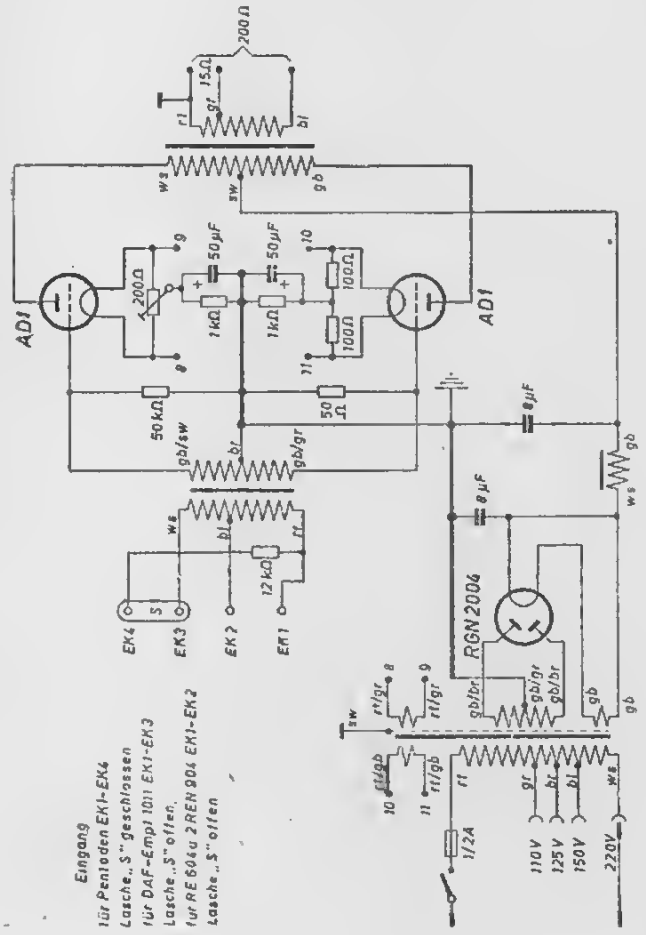

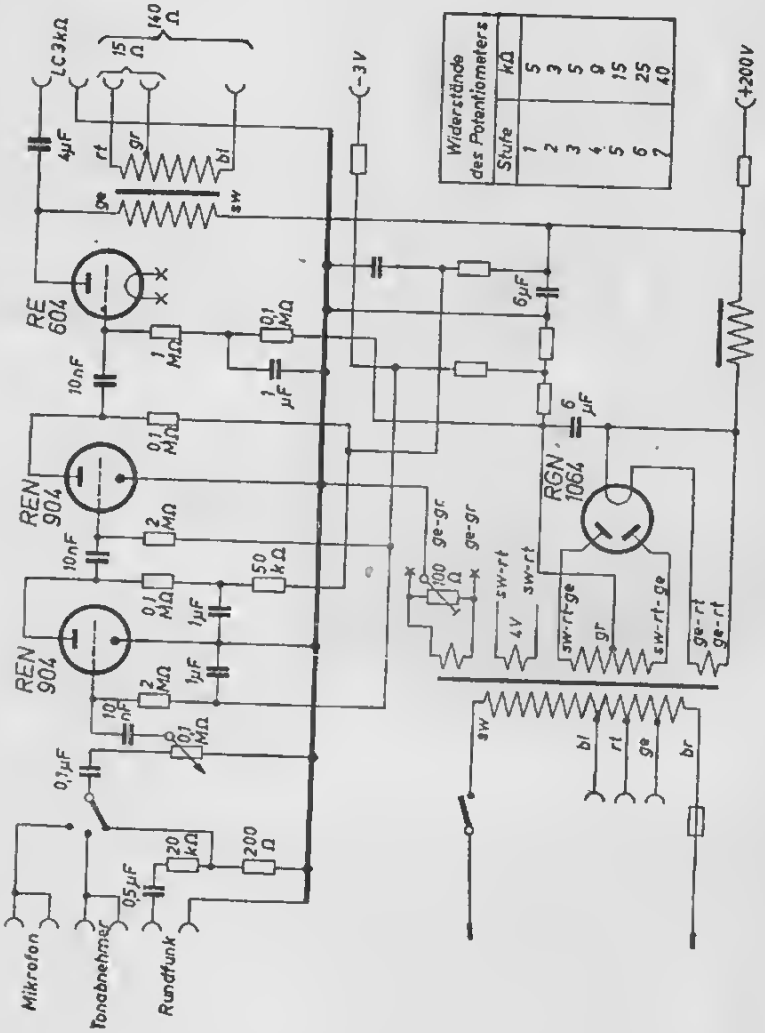
LC3kΩ
15 Ω
140 Ω
4µF
rt
gr
bl
ge
sw
RE 604
10nF
1 MΩ
0,1 MΩ
1 µF
6µF
6 µF
REN 904
2 MΩ
50 kΩ
1µF
19 nF
0,1µF
20 kΩ
200 Ω
0,5µF
-3V
+200V
RGN 1064
100 Ω
ge-gr
sw-rt
4V
sw-rt-ge
gr
ge-rt
br
Mikrofon
Tonabnehmer
Rundfunk
Widerstände des Potentiometers
Stufe
kΩ
1 5
2 3
3 5
4 9
5 15
6 25
7 40

Telefunken **Ela V 201** (Steuerverstärker)

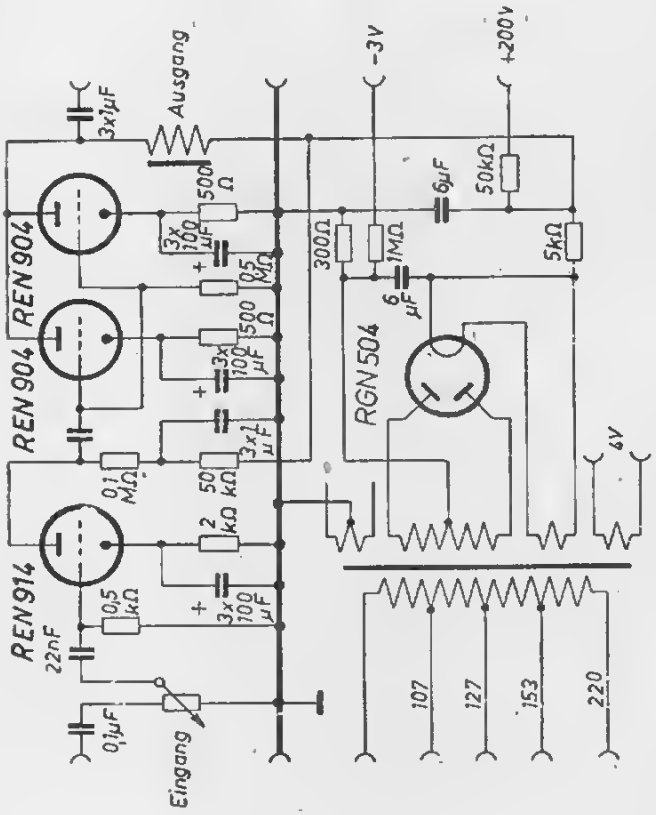

Telefunken **Ela V 104, 105, 4120 u. 4130**

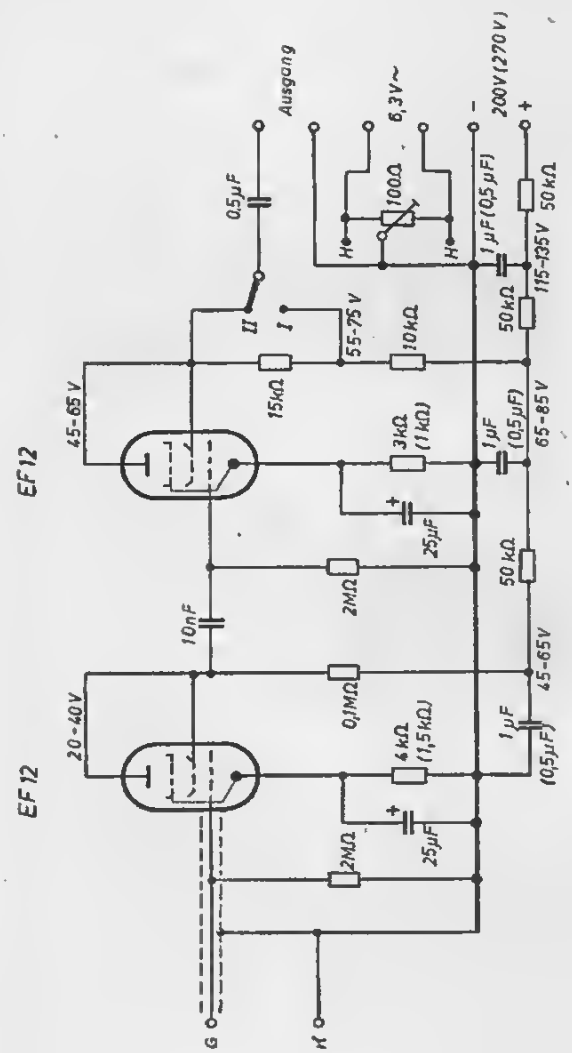

Klammerwerte bei Röhrenbestückung EF13'

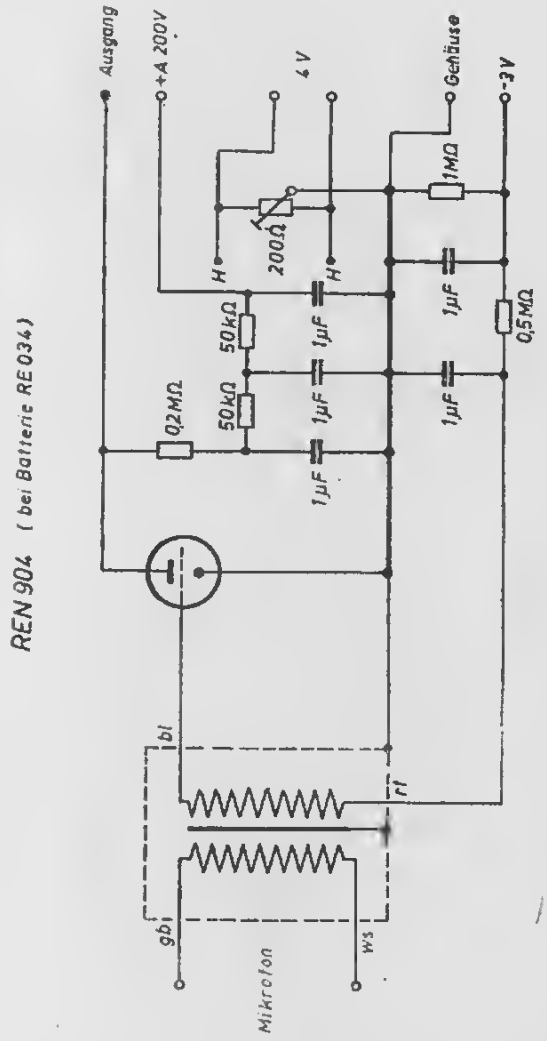

REN 904 (bei Batterie RE 034)

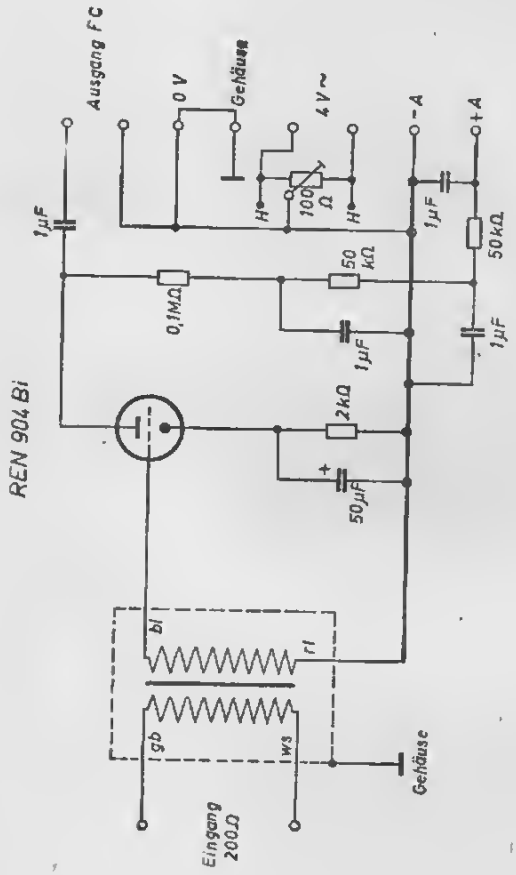
Ausgang FC
0 V
Gehäuse
4 V ~
- A
+ A
1 µF
100 Ω
50 kΩ
50 kΩ
0,1 MΩ
1 µF
1 µF
1 µF
2 kΩ
50 µF
REN 904 Bi
bl
rl
gb
ws
Eingang 200 Ω
Gehäuse

Telefunken **Ela V 101/3** (Mikrofonvorverstärker)

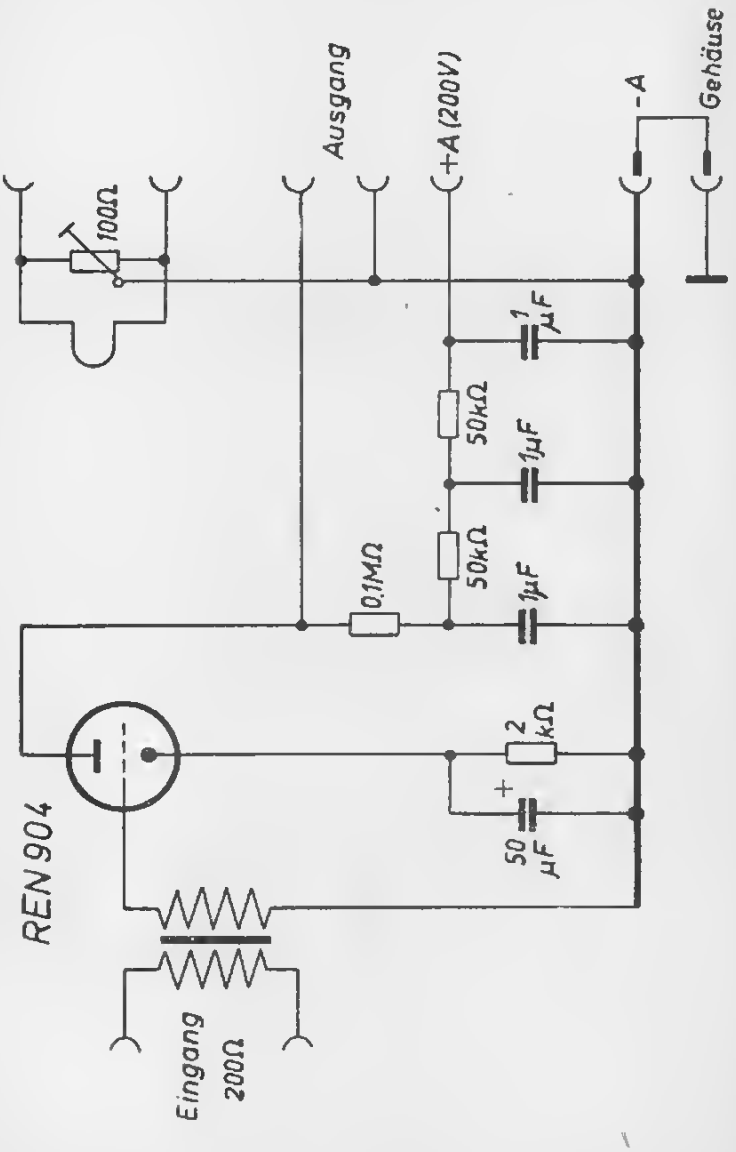

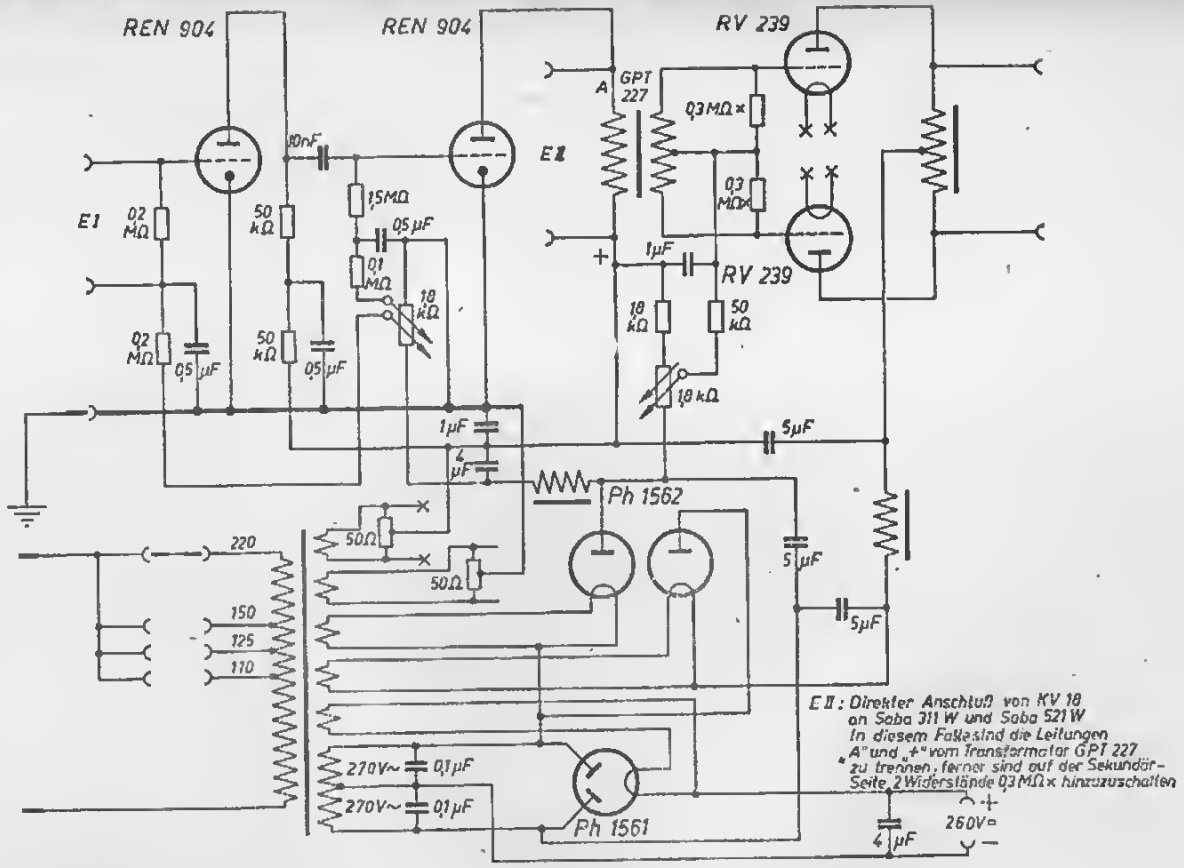
REN 904
REN 904
RV 239
RV 239
GPT 227
A
E I
E II
10nF
1,5MΩ
0,5µF
0,1 MΩ
18 kΩ
0,2 MΩ
50 kΩ
0,5µF
0,2 MΩ
50 kΩ
0,5µF
0,3MΩ×
0,3 MΩ×
1µF
18 kΩ
50 kΩ
18 kΩ
1µF
4 µF
5µF
Ph 1562
50Ω
50Ω
220
150
125
110
5µF
5µF
270V~
0,1µF
270V~
0,1µF
Ph 1561
4 µF
260V=
+
−
E II: Direkter Anschluß von KV 18
an Saba 311 W und Saba 521 W
In diesem Falle sind die Leitungen
„A" und „+" vom Transformator GPT 227
zu trennen, ferner sind auf der Sekundär-
Seite 2 Widerstände 0,3 MΩ × hinzuzuschalten

Telefunken **KV II** (Endstufe)

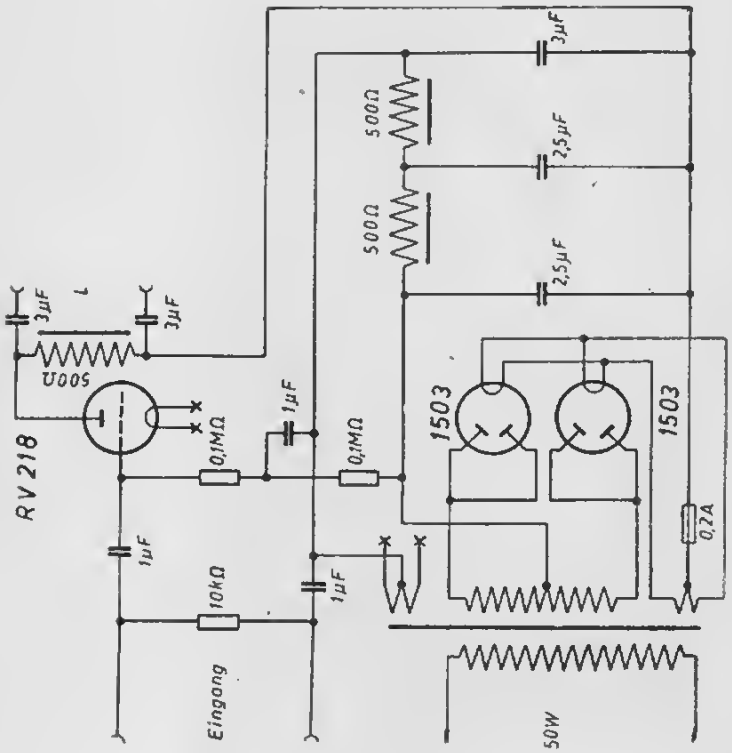

TONFUNK

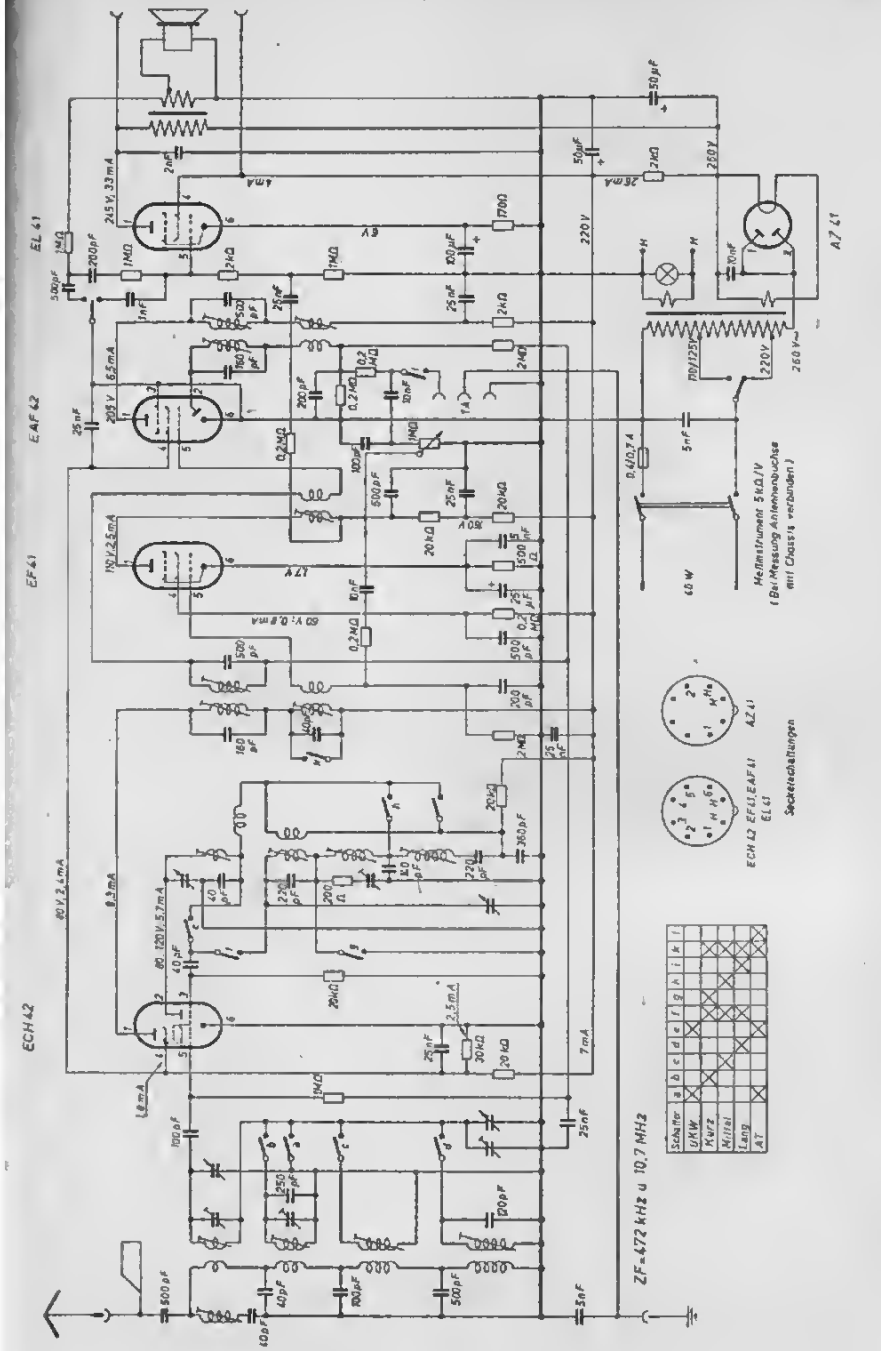
EL 41
EAF 42
EF 41
ECH 42
AZ 41
ZF = 472 kHz u. 10,7 MHz
Heißinstrument 5 kΩ/V
(Bei Messung Antennenbuchse
mit Chassis verbunden!)
Sockelschaltungen
ECH 42 EF 41 EAF 41
EL 41
AZ 41
Schalter
UKW
Kurz
Mittel
Lang
AT

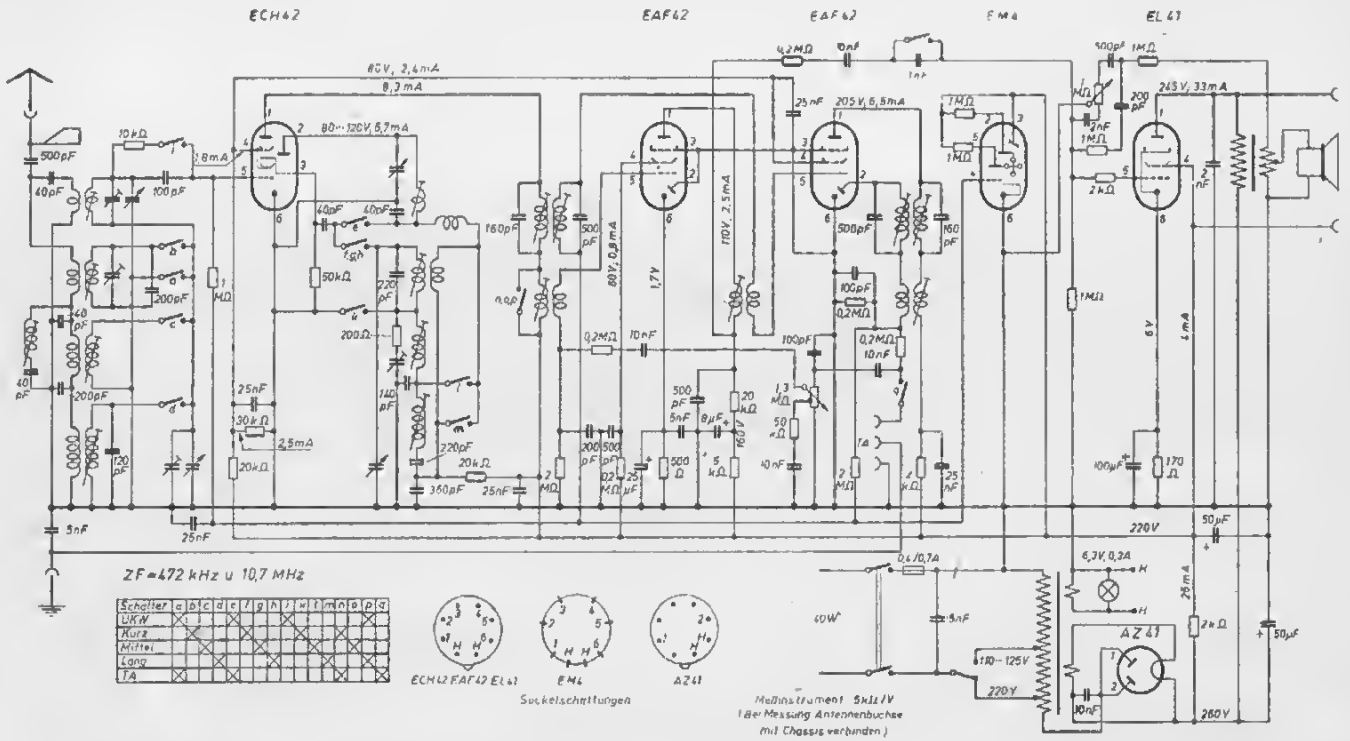
ECH42
EAF42
EAF42
EM4
EL41
AZ41
ZF = 472 kHz u 10,7 MHz
Schalter
UKW
Kurz
Mittel
Lang
TA
ECH42 EAF42 EL41
EM4
AZ41
Sockelschaltungen
Meßinstrument 5kΩ/V
(Bei Messung Antennenbuchse
mit Chassis verbinden)
220V
260V
40W
110–125V
6,3V, 0,3A
245V, 33mA
205V, 6,5mA
80V, 2,4mA
8,3mA
80–120V, 6,7mA
110V, 2,5mA
80V, 0,8mA
1,7V
6V
4mA
26mA
2,5mA
1,8mA
0,4/0,7A
500pF
40pF
100pF
200pF
10kΩ
50kΩ
200Ω
25nF
30kΩ
20kΩ
360pF
160pF
500pF
0,2MΩ
10nF
1MΩ
2kΩ
100pF
170Ω
50µF
2kΩ
10nF
5nF
25nF

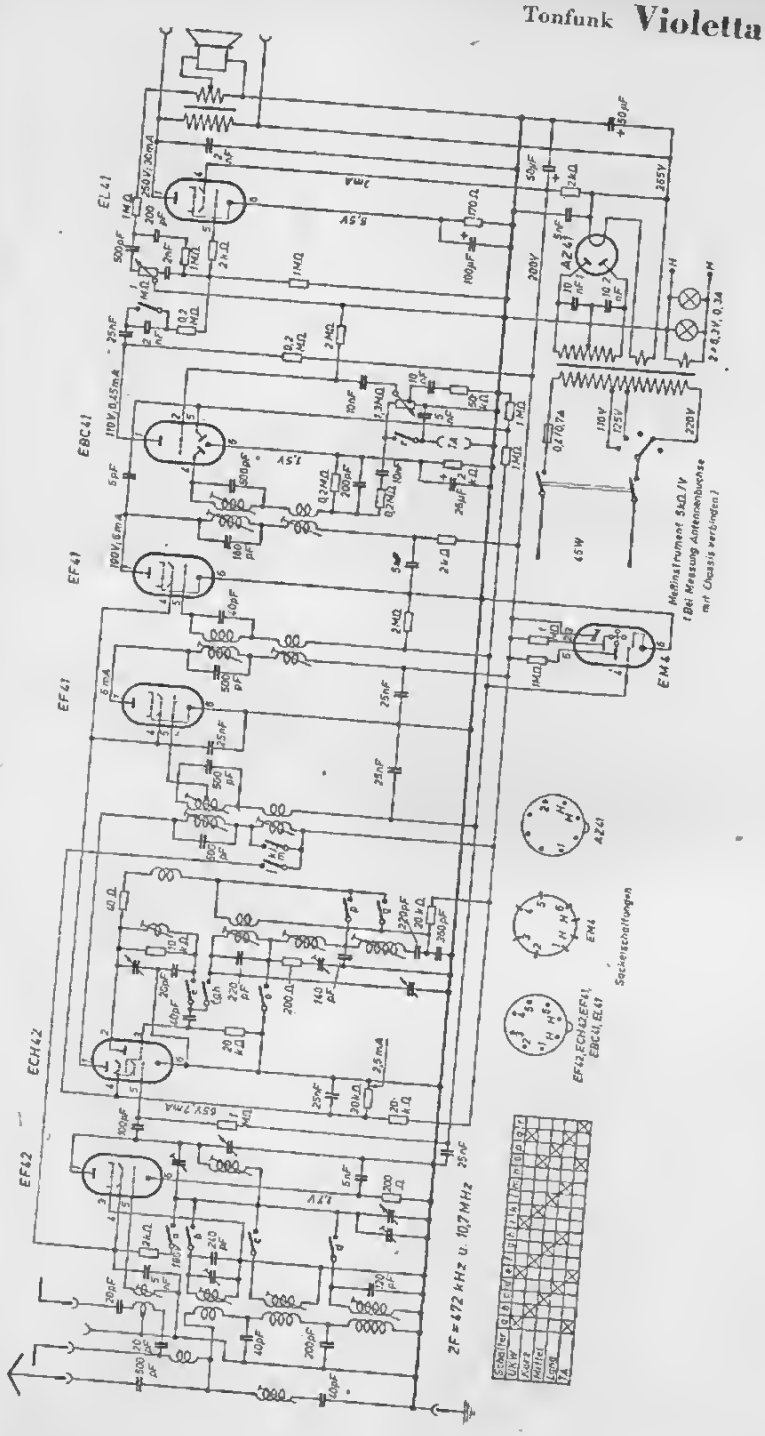
EL41
EBC41
EF41
EF41
ECH42
EF42
AZ41
EM4
Meßinstrument 5kΩ/V
(Bei Messung Antennenbuchse mit Chassis verbinden)
Sackeschaltungen
EF42, ECH42, EF41, EBC41, EL41
ZF = 472 kHz u. 10,7 MHz
Schalter
UKW
Kurz
Mittel
Lang
TA

Tonfunk **Violetta W 450** (Phonosuper)

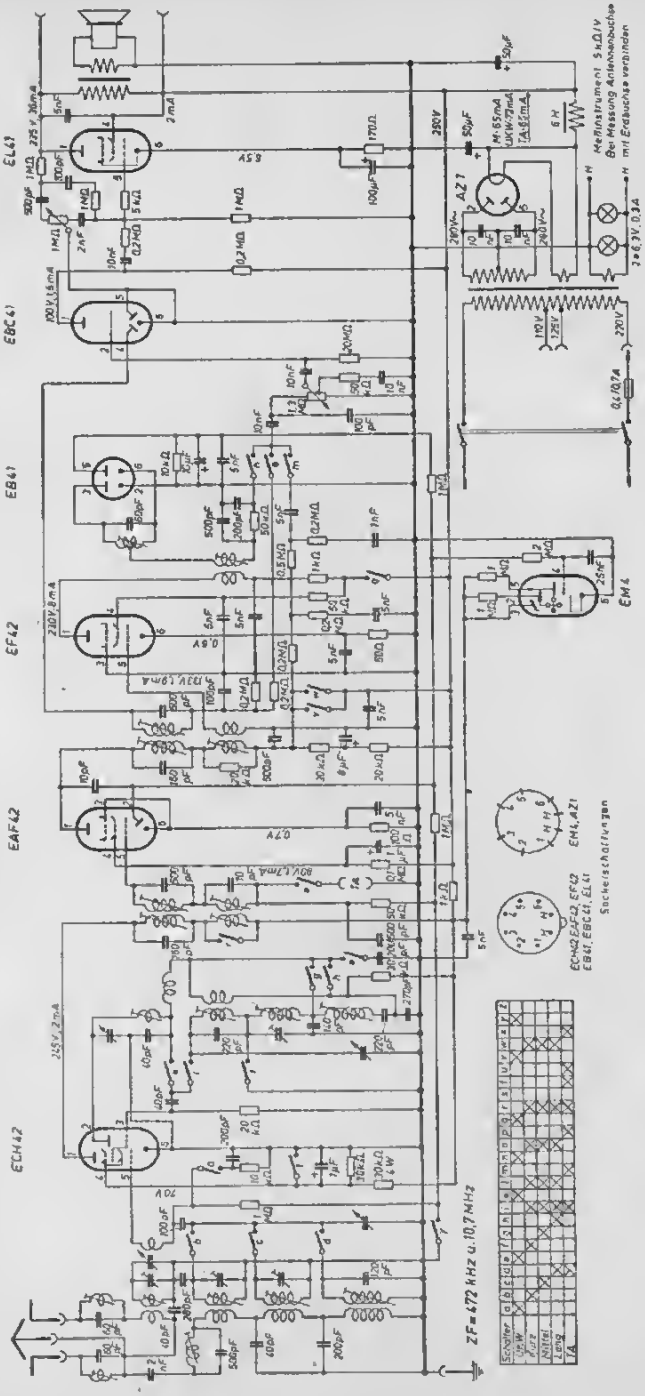

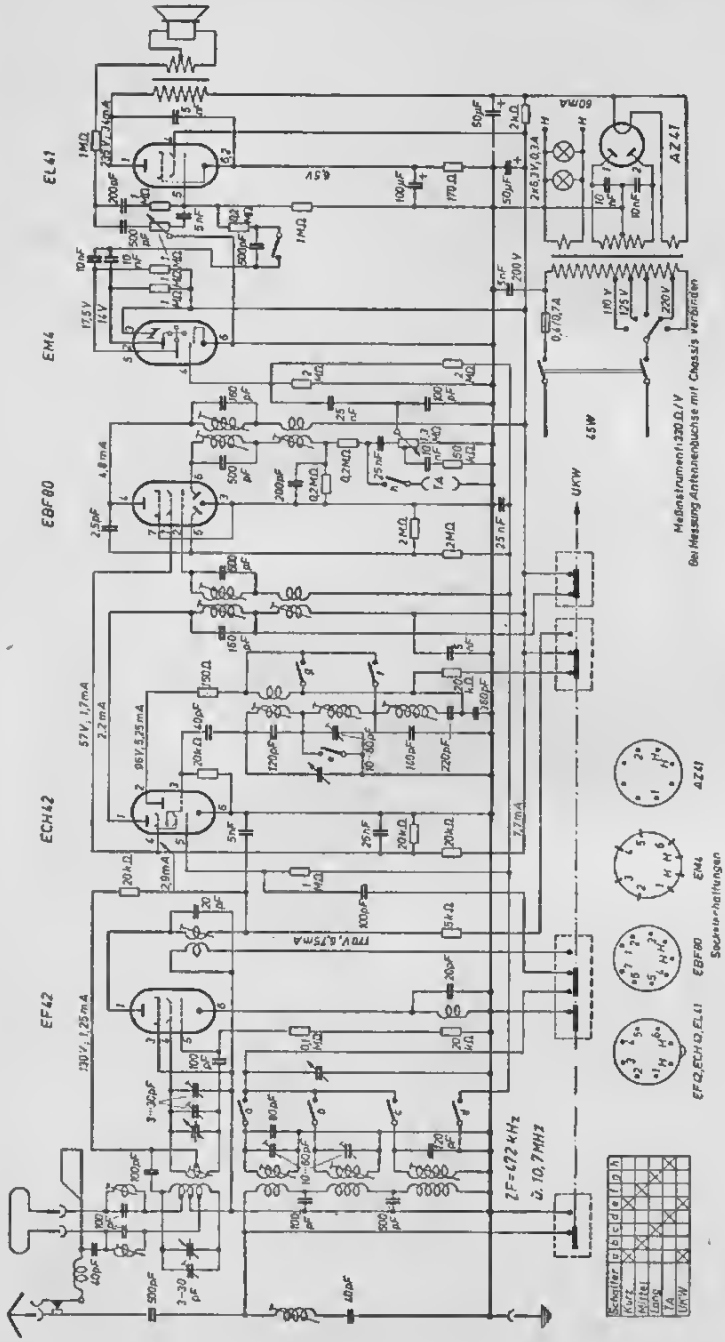
EL41
EM4
EBF80
ECH42
EF42
AZ41
UKW
Meßinstrument 230 Ω/V
Bei Messung Antennenbuchse mit Chassis verbinden
Sockelerhaltungen
ZF=472 kHz
ü. 10,7 MHz

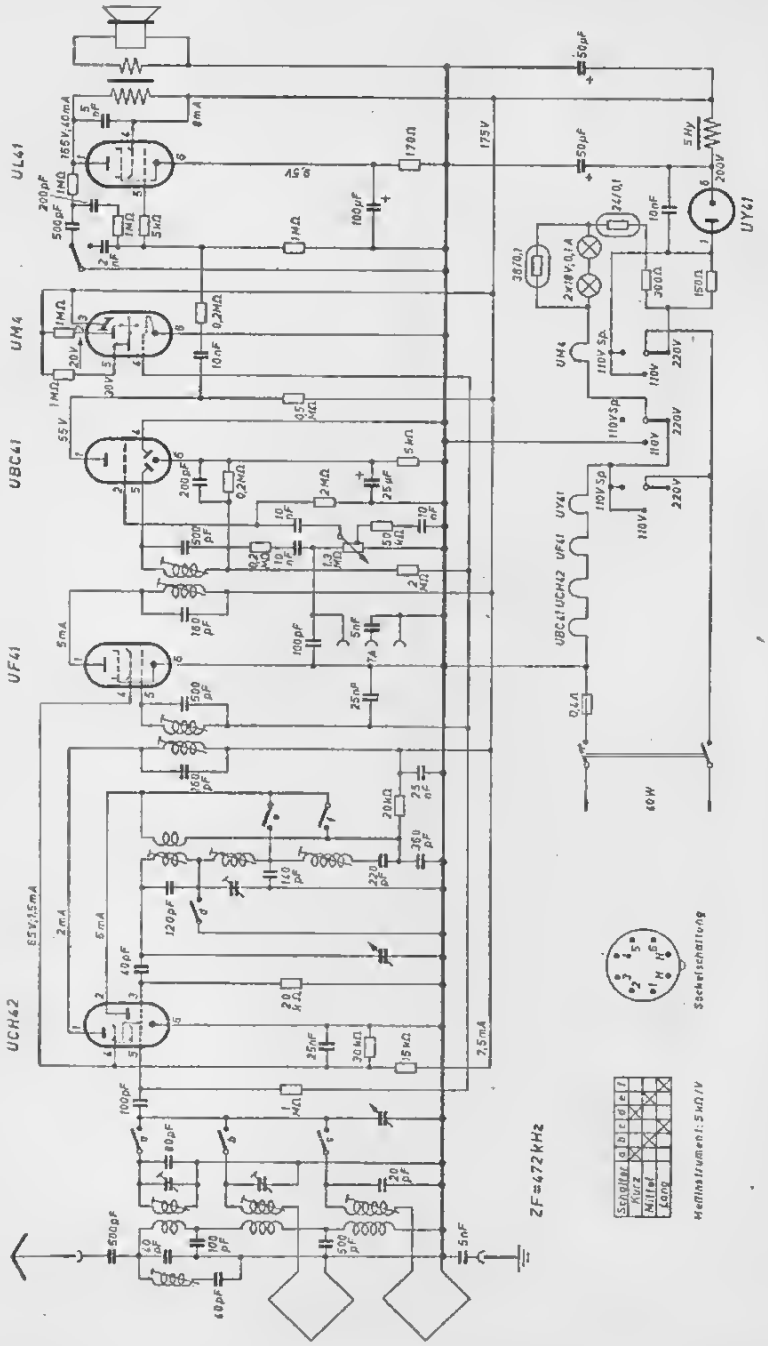
UL41
UM4
UBC41
UF41
UCH42
UY41
ZF=472kHz
Schalter a b c d e f
Kurz
Mittel
Lang
Meßinstrument: 5mA/V
Skalenbeleuchtung

WALDSCHMIDT

Waldschmidt **Titan 2**

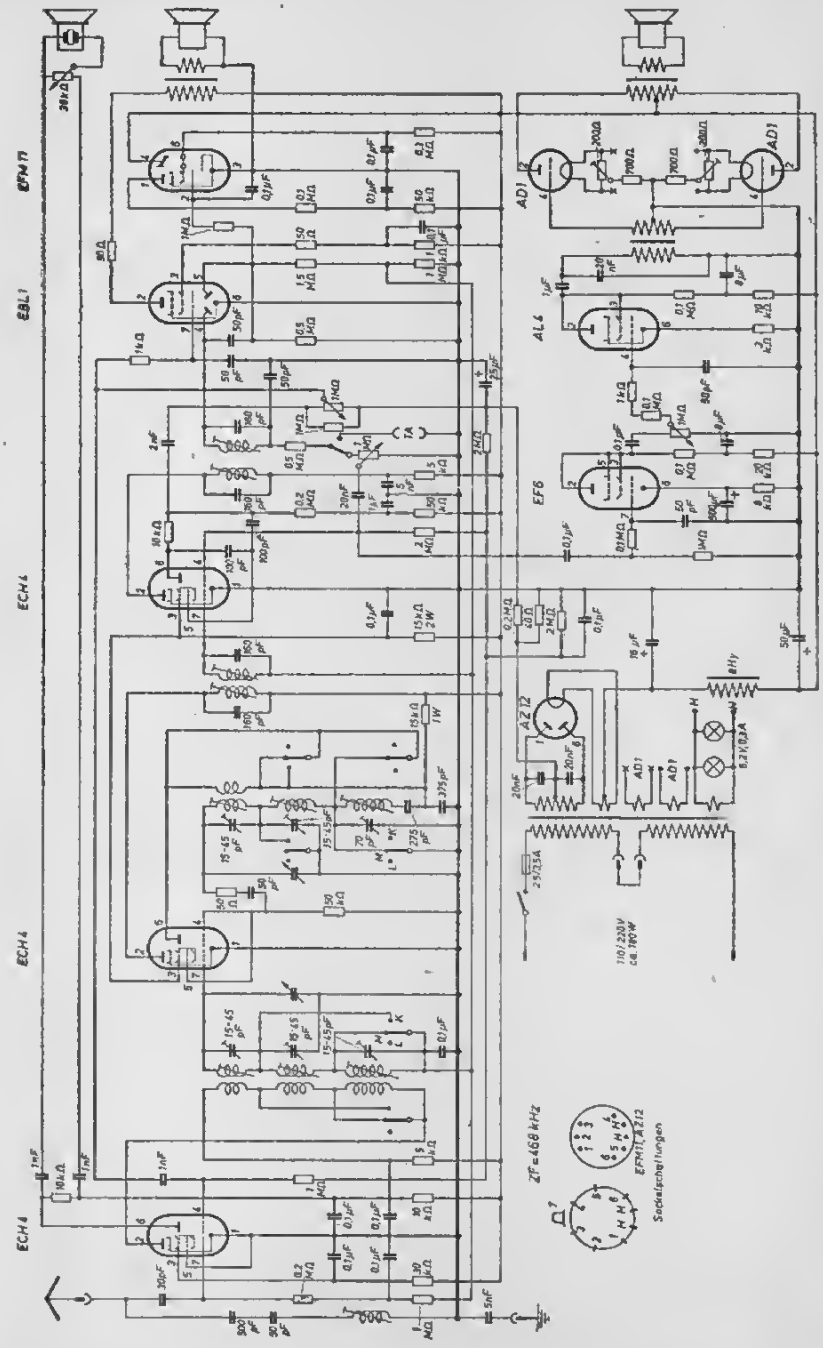

WANDEL und GOLTERMANN

ZF = 473 kHz
Bandfilter
Type 5127
5730/70
Lautspr. 5 Ω
ECH 41
EBC 41
EF 41
EL 41
BV 221
6 V, 0,5 W (12 V, 1,6 W)
+B
FBLK
Zerhacker Kaco C 300/6
Bei B 800/6 zwischen 7u 8 50 Ω, 1/2 W legen
Sockelschaltung
Drossel BV 227u 228
Vorkreis
Zerhacker Typ 6/260/150
AEG 250 B 60 Z
Meßinstrument Voltmeter Ri ≥ 1,5 MΩ
Klammerwerte gemessen mit Multavi
rot 1,5 Φ
schw 0,75 Φ
weiß 0,75 Φ
blau + Φ
+6 V
+220 V
+240 V
0
Umschaltung bei Wagen mit + Pol an Masse
Bei + an Masse ist der NV-Elko 50 µF (12/15 V) im Zerhackerteil umzupolen
Umschaltung auf 12 V
1.) Zerhackerpatrone durch Typ C 300/12 oder B 800/12 ersetzen
2.) Skalenlampe durch Typ 12 V, 1,2 W ersetzen
3.) Trafo auf 12 V umschalten
4.) Heizung auf 12 V umschalten
5.) An Zerhackersockel 2 W-ders.) 100 Ω gegen 200 Ω, 0,5 W austauschen
5.) Bei Patrone B 800/12 Widerst. 200 Ω zwischen 7u 8 legen
6 V
12 V
EL 41
ECH 42
EF 41
EBC 41
120 Ω, 4,5 W

Wundel und Goltermann **FW 26-Bus**

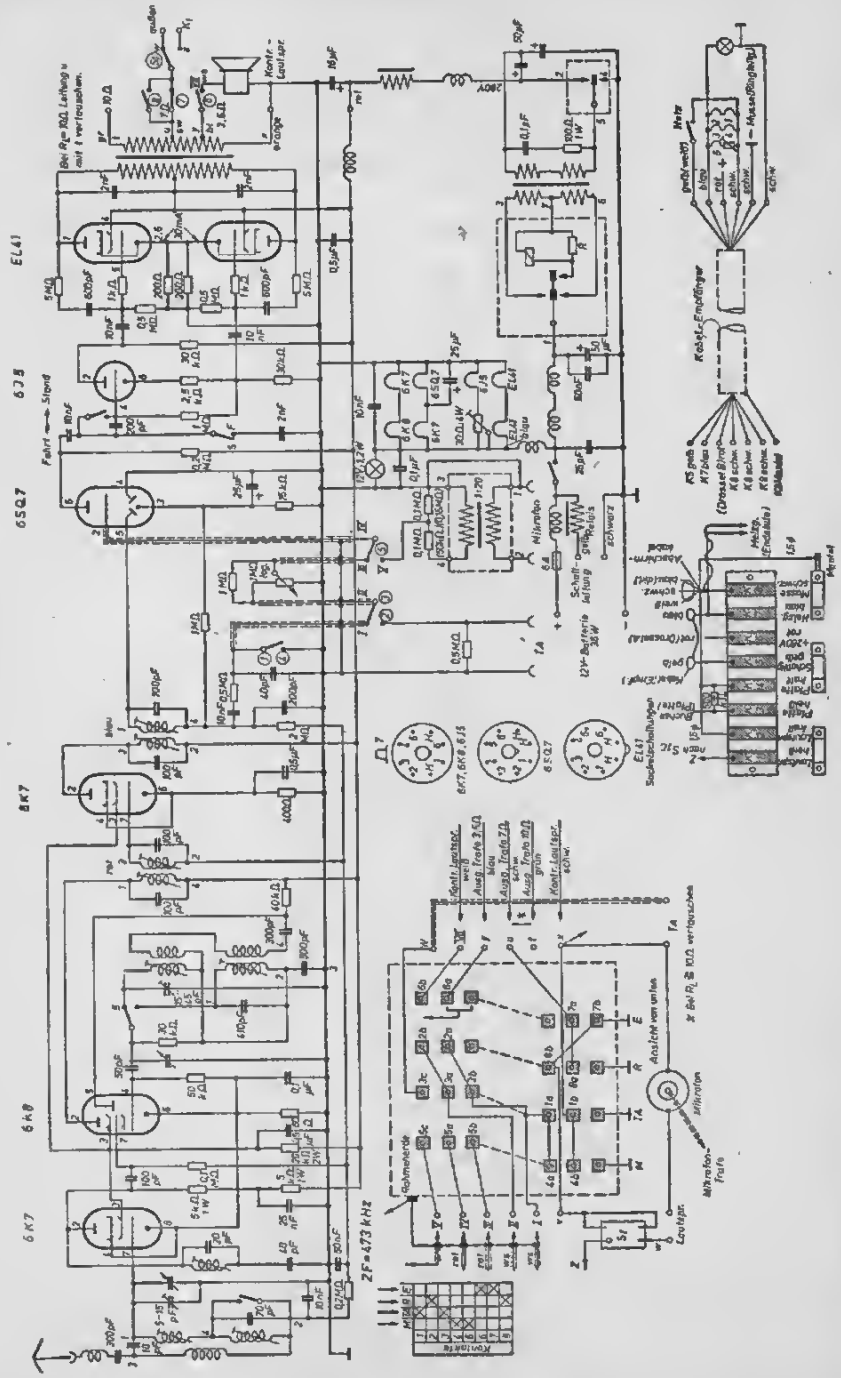

Wandel und Goltermann **FW 50-Bus**

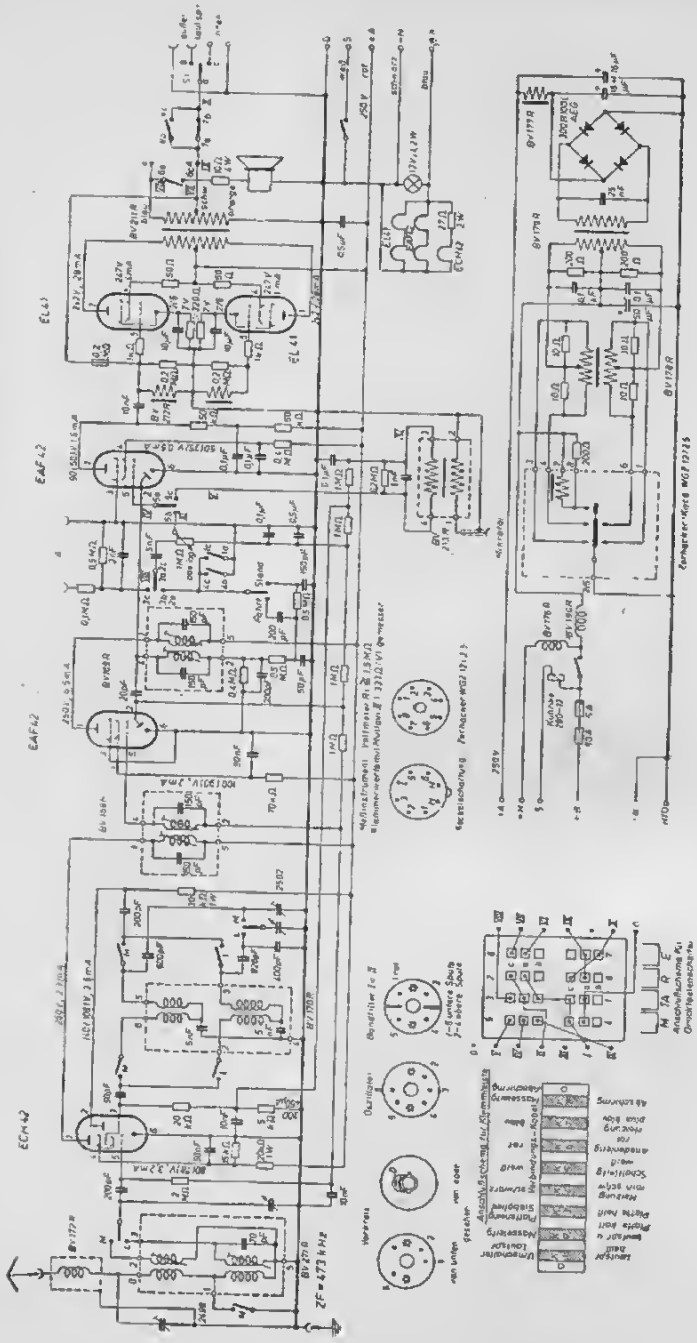

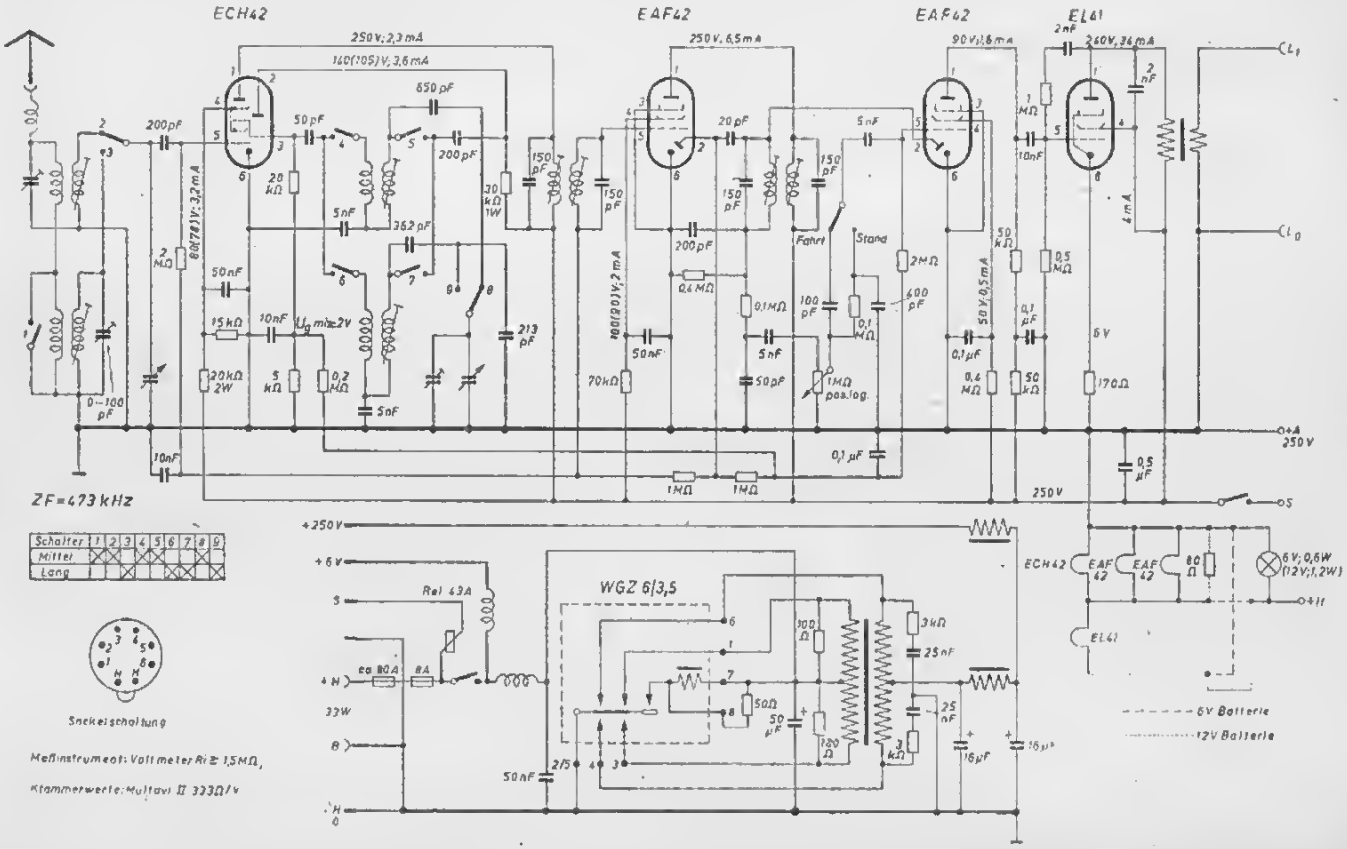
ECH42
EAF42
EAF42
EL41
250V; 2,3 mA
140(105)V; 3,6 mA
250V; 6,5 mA
90V; 1,6 mA
240V; 34 mA
ZF=473 kHz
Schalter 1 2 3 4 5 6 7 8 9
Mitter
Lang
Sockelschaltung
Meßinstrument: Voltmeter Ri ≥ 1,5 MΩ,
Klammerwerte: Multavi II 333Ω/V
WGZ 6/3,5
Rel 43A
+250V
+6V
+H
33W
B
Fahrt
Stand
1MΩ pos.log.
6V; 0,6W (12V; 1,2W)
6V Batterie
12V Batterie

Wandel und Goltermann FW 51-Bus Gamma

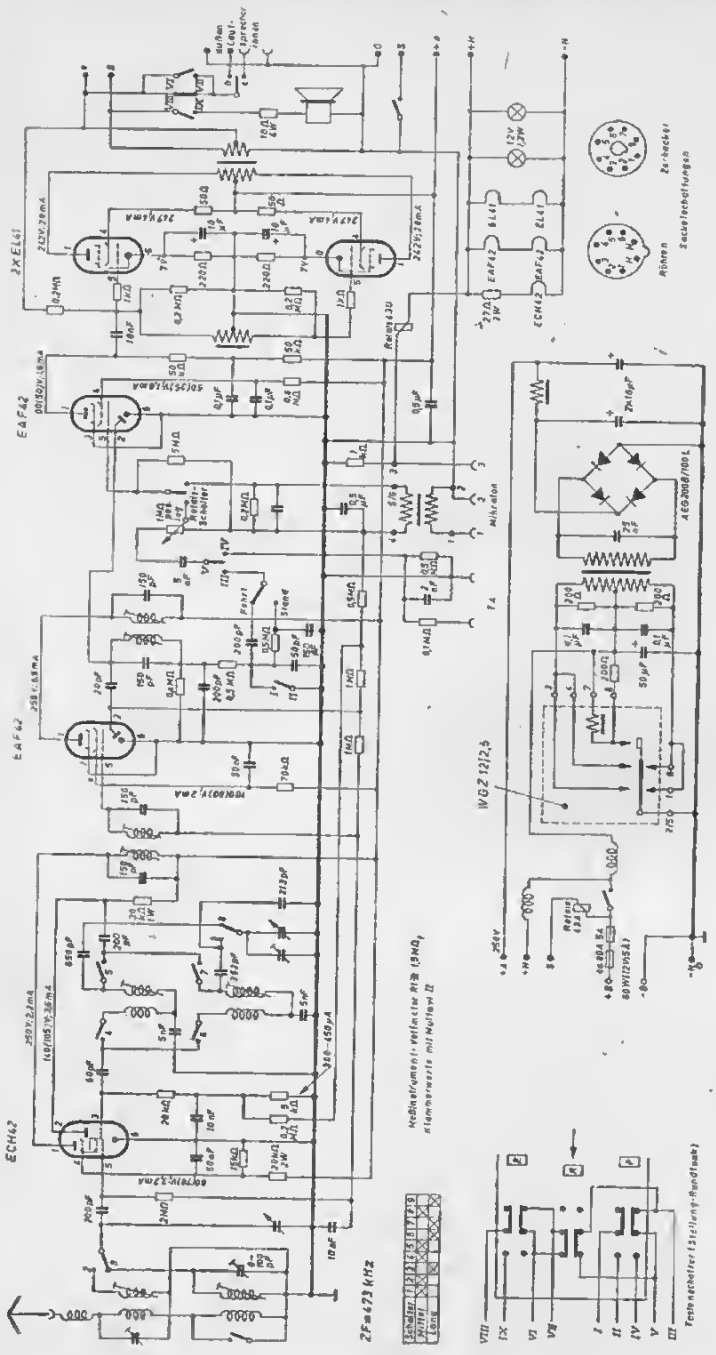

Wandel und Goltermann FW 51 M Zikade

WEGA

(Produktion nach 1945)

Wega **245 GW**

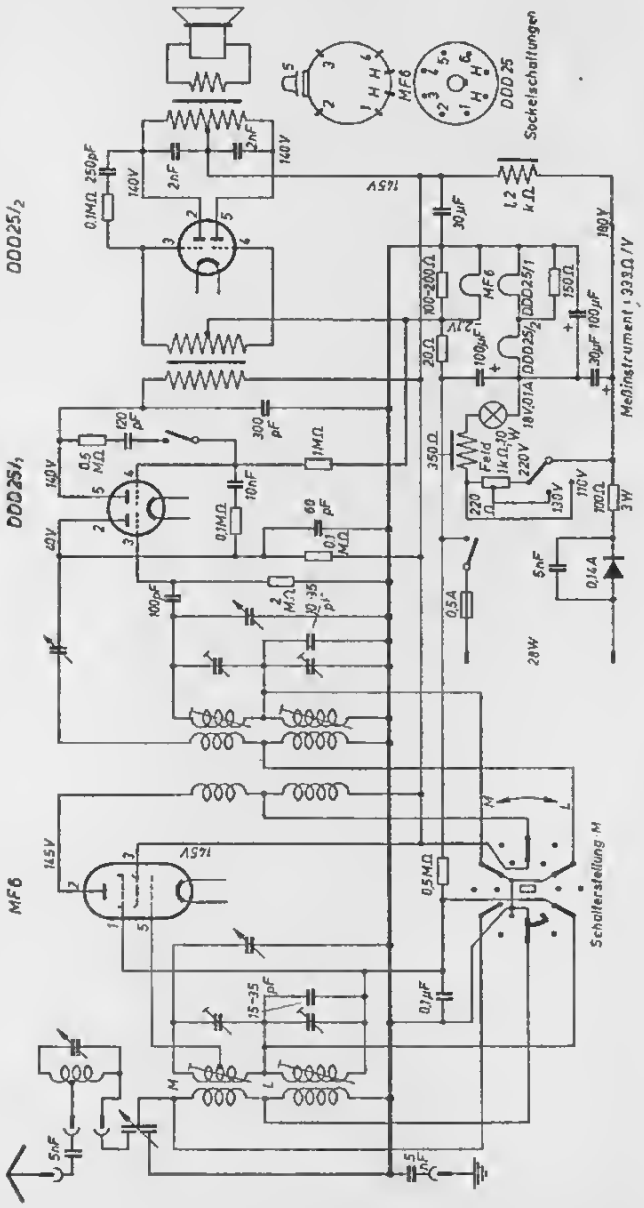
DDD25/2
DDD25/1
MF6
Sockelschaltungen
Meßinstrument 333Ω/V
Schalterstellung M
Feld

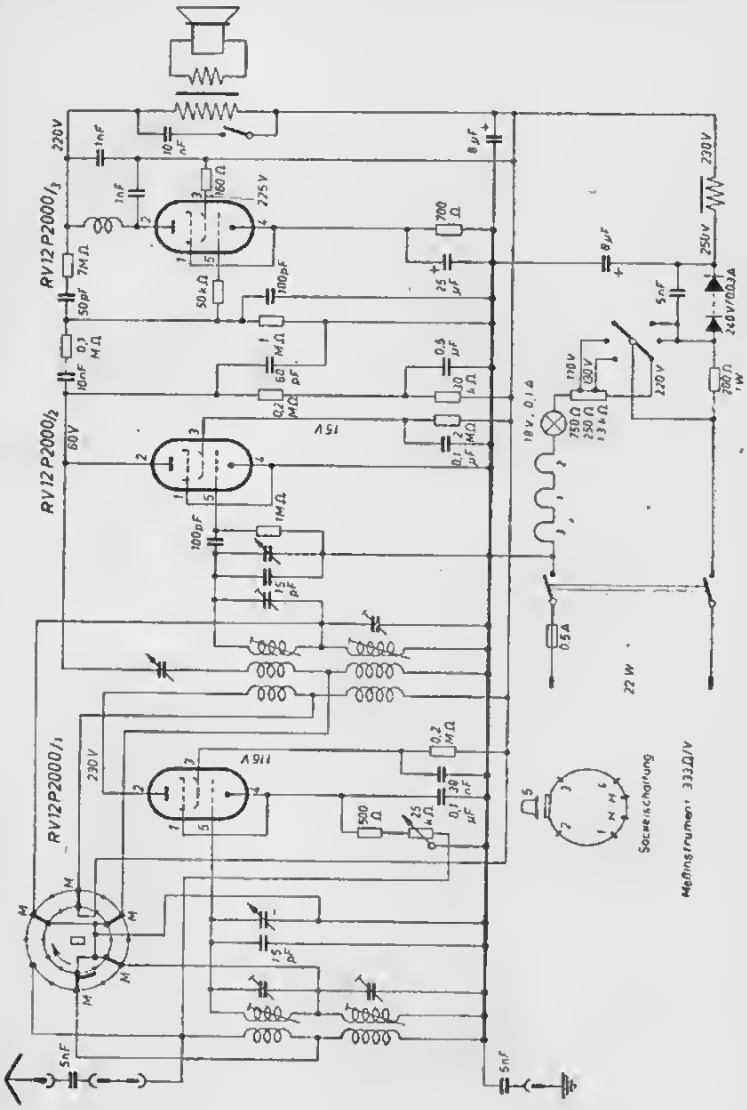
RV12P2000/3
RV12P2000/2
RV12P2000/1
220V
60V
230V
225V
116V
15V
250V
220V
22 W
Sockelschaltung
Meßinstrument 333Ω/V

Wega 642 GW

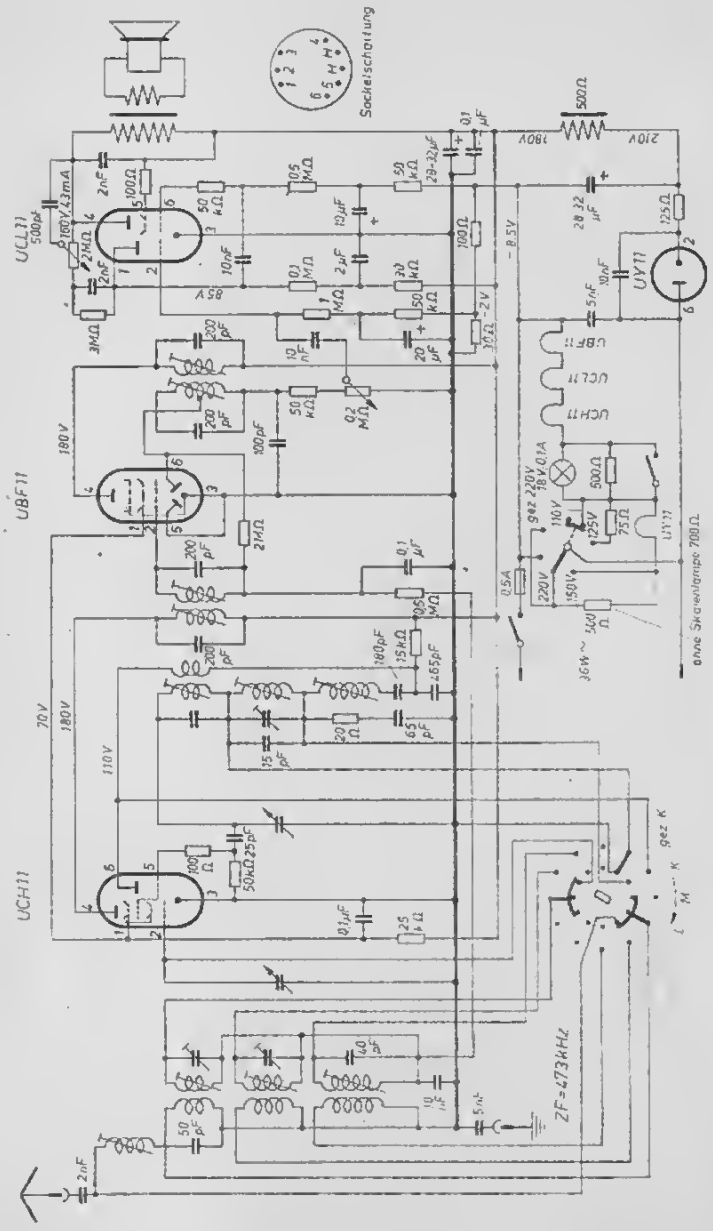

Wega 864 GW Perle

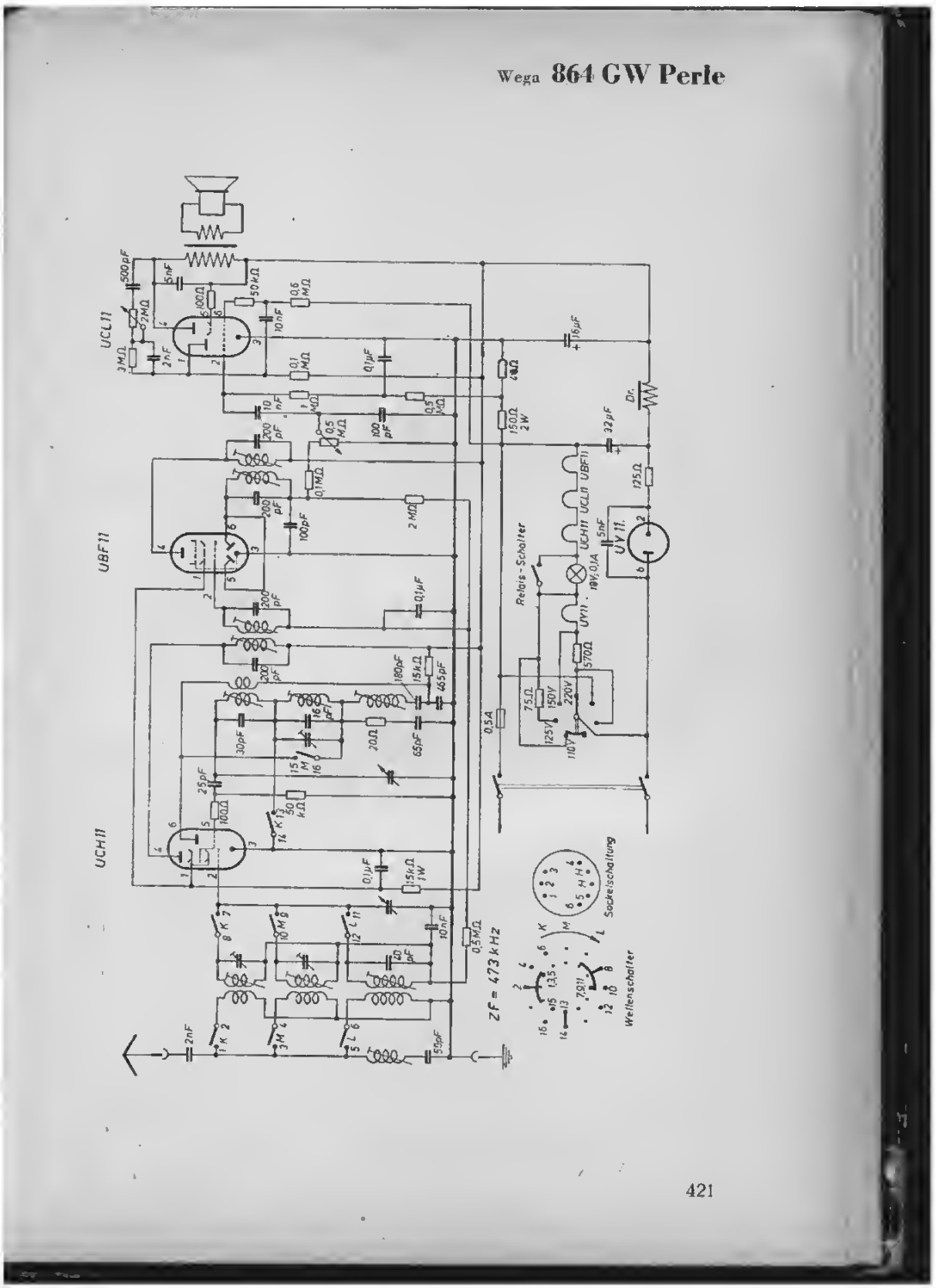

Wega Astra 467 W-2

Wega Diana 467 W-1

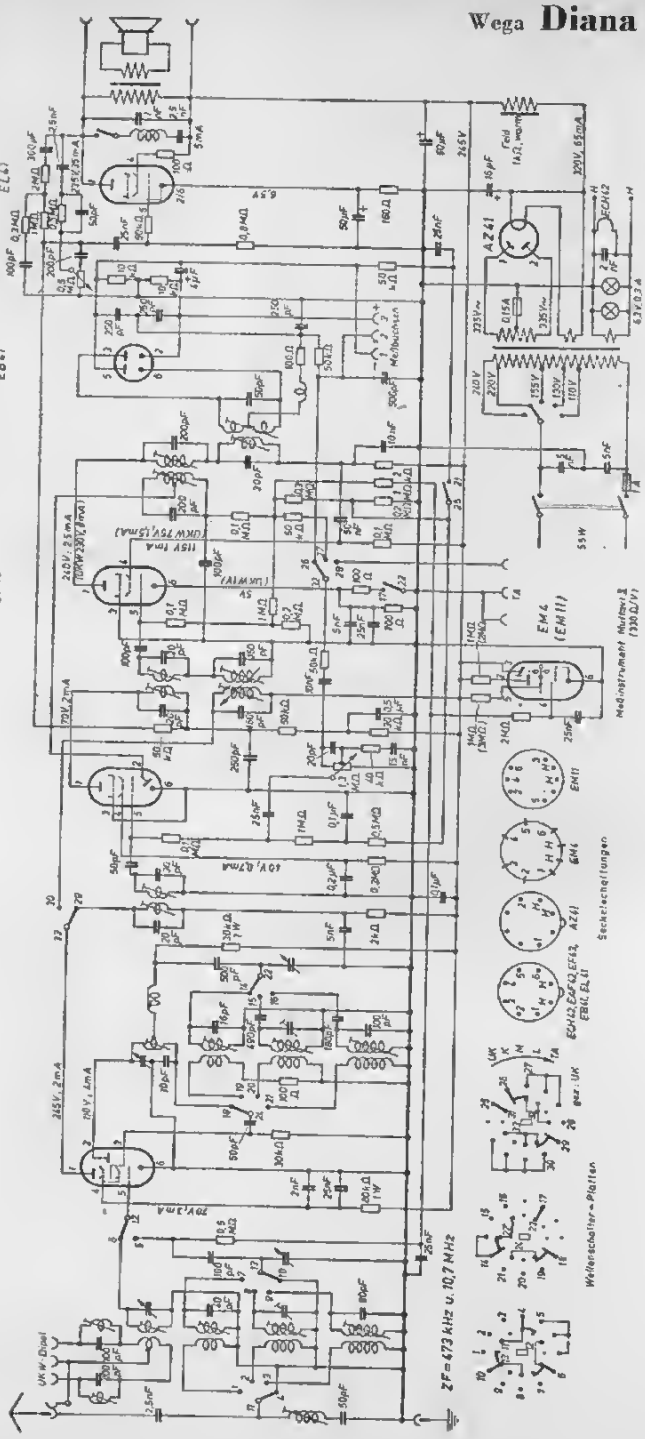

Wega Fox 52 466 W-2

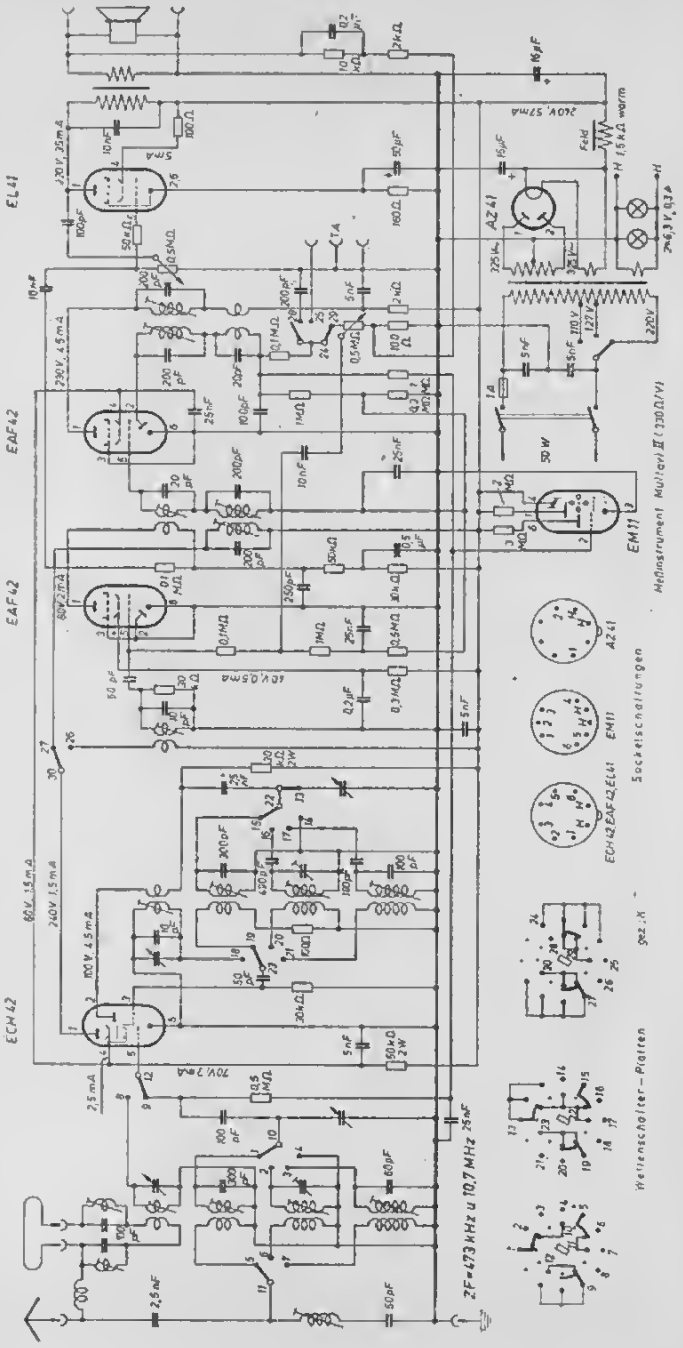

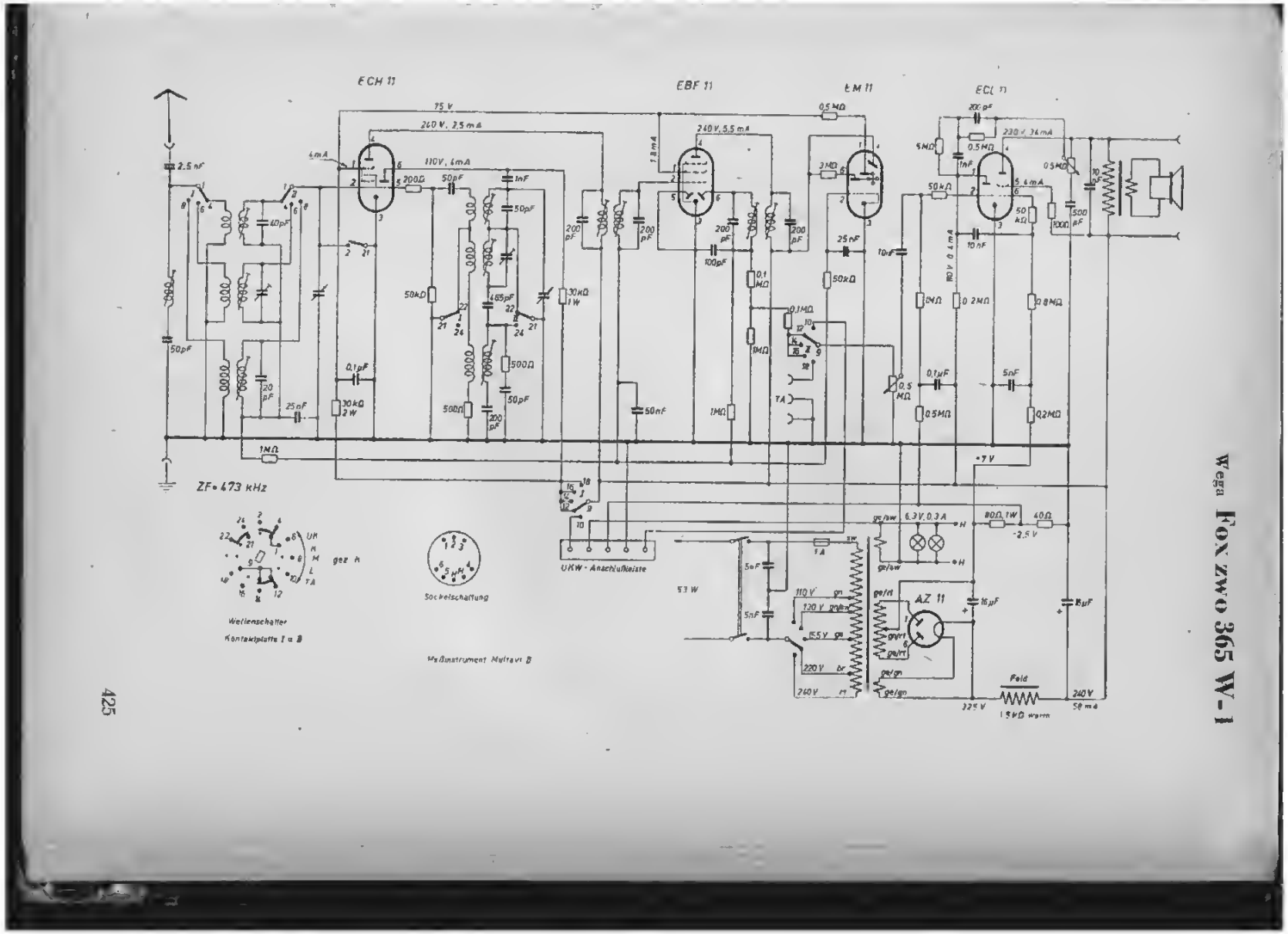
ECH 11
EBF 11
EM 11
ECL 11
ZF = 473 kHz
UKW - Anschlußleiste
AZ 11
Feld
Wellenschalter
Kontaktplatte I u. II
Sockelschaltung
Meßinstrument Multavi II

Wega **Jubilar 465 W-1**

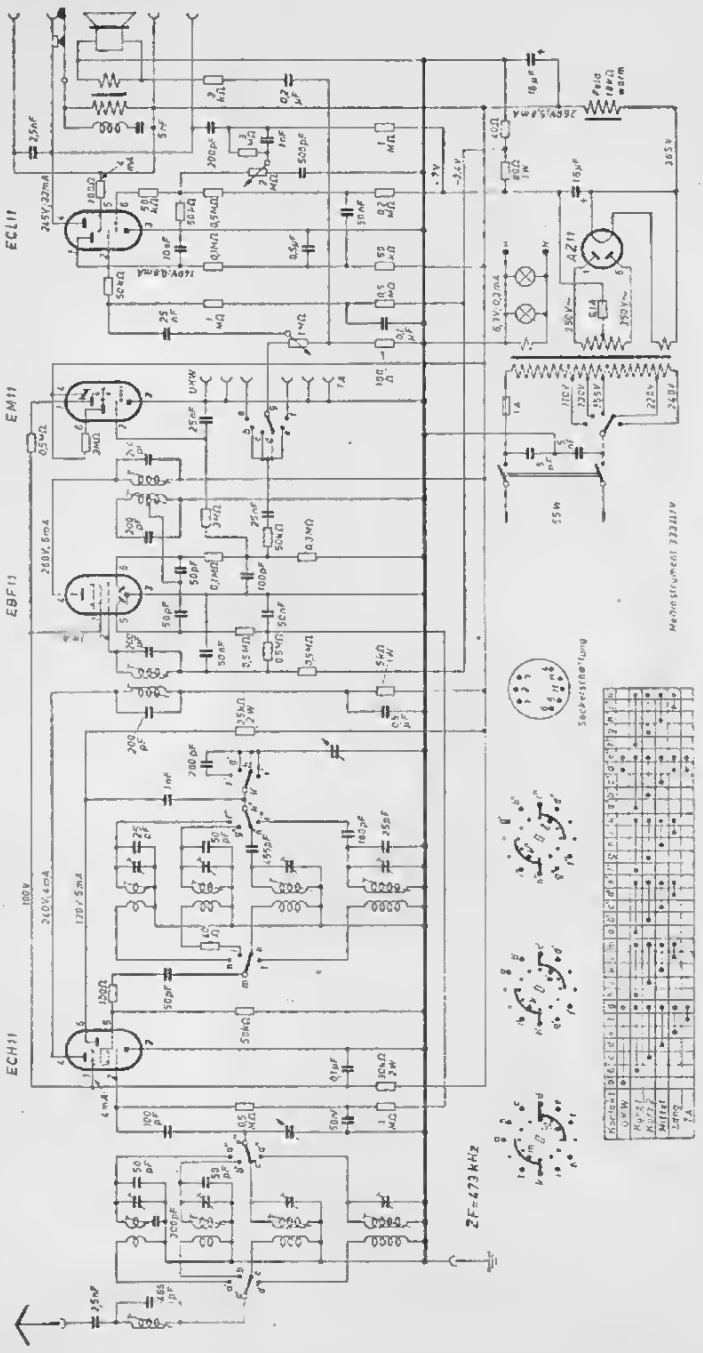

Wega Lux 365 W-4

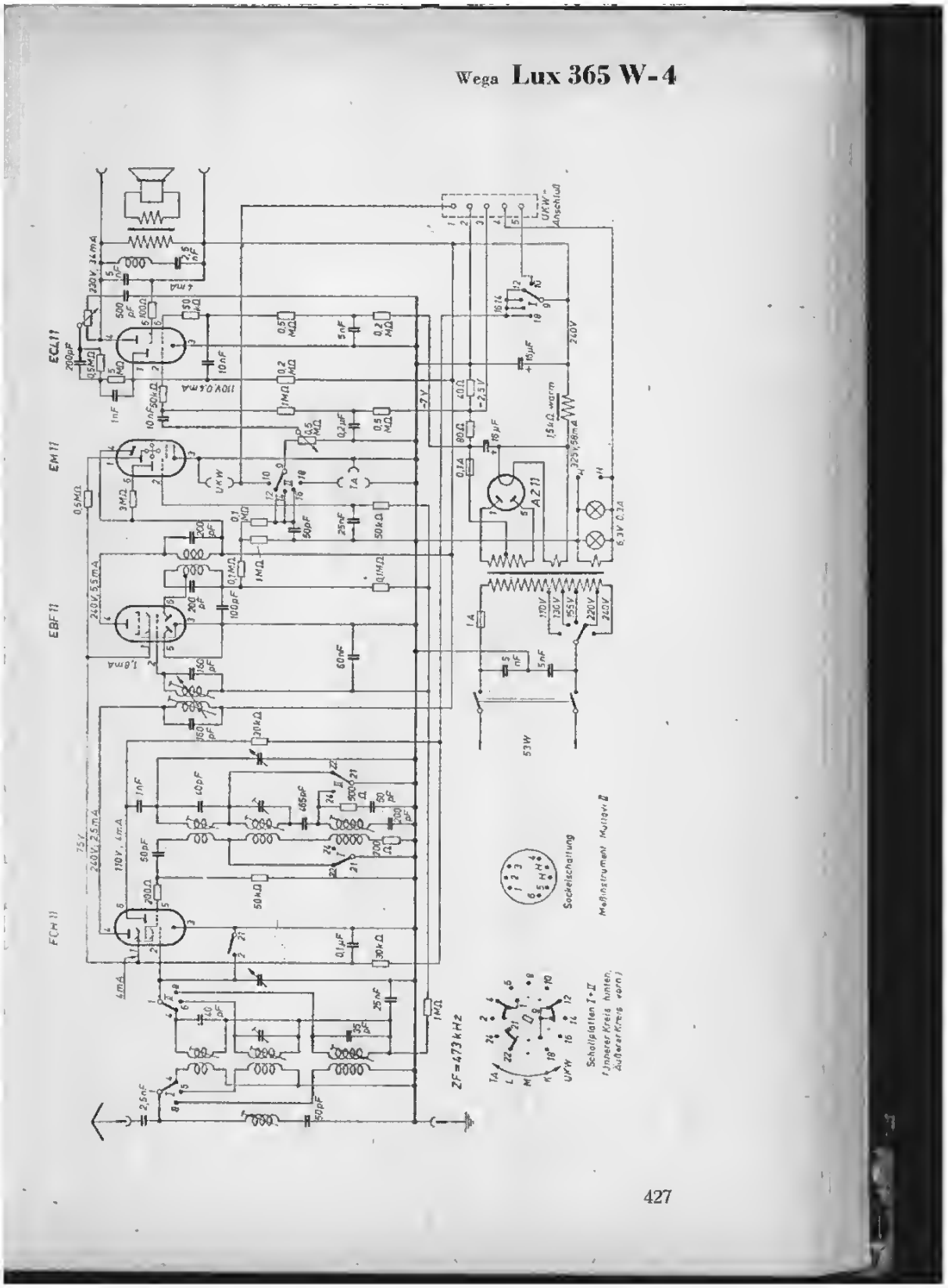

Wega **Onyx 365 W-1**

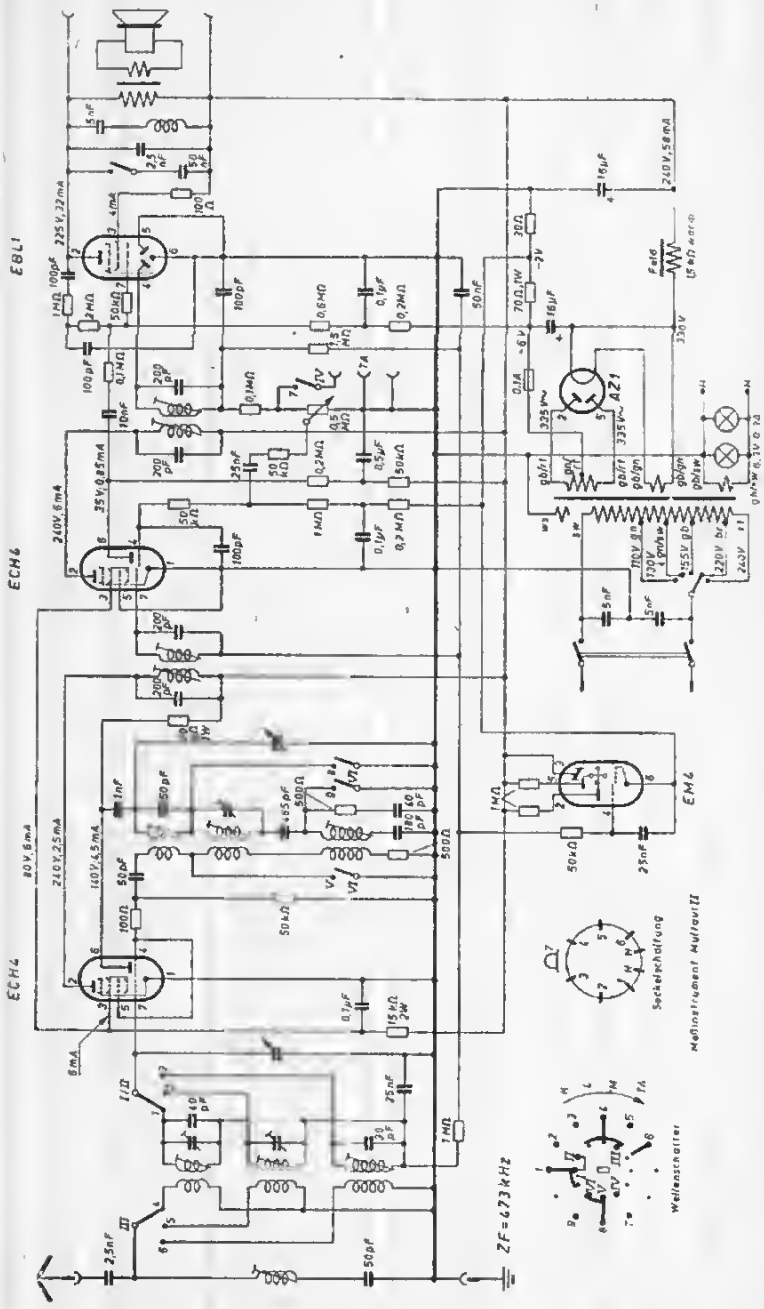

Wega **Primus 467 W-3**

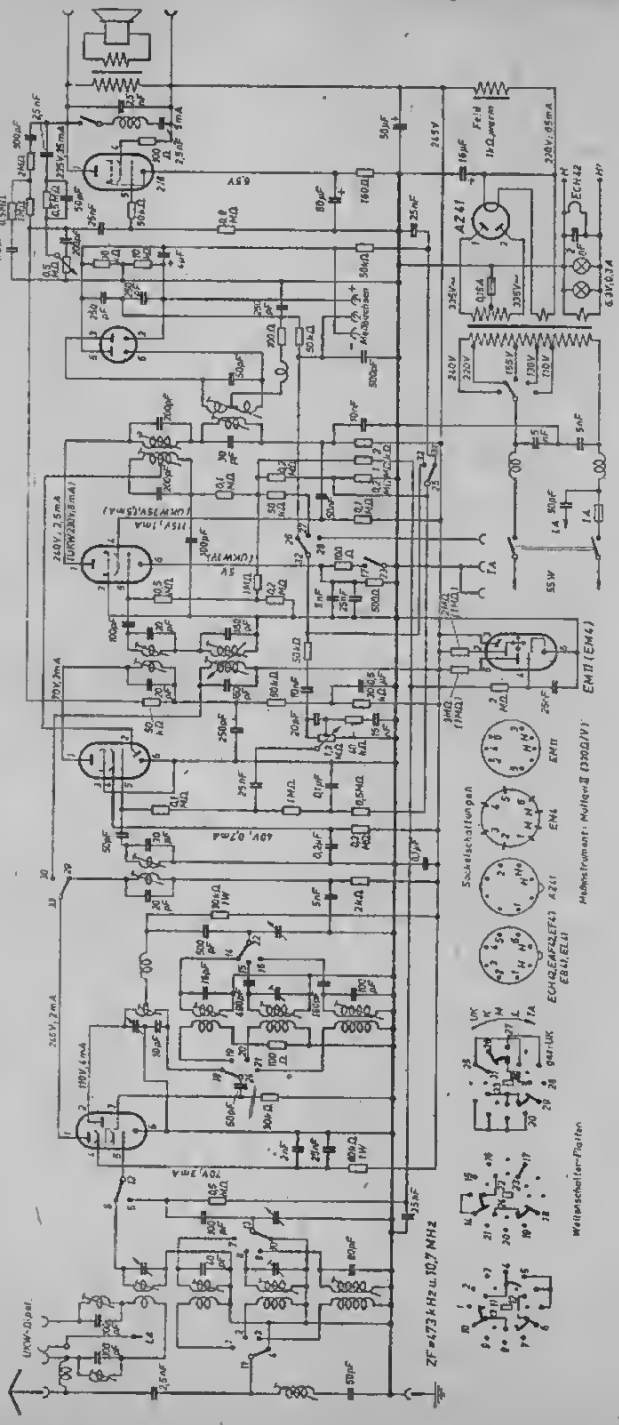

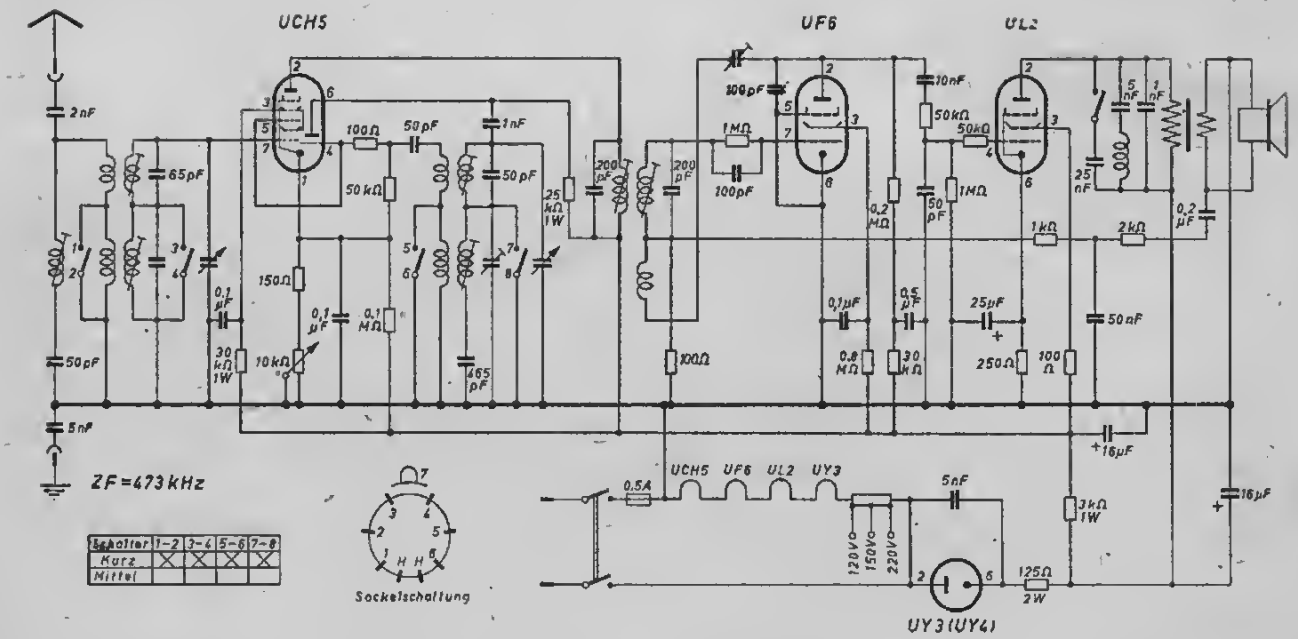
UCH5
UF6
UL2
UY3 (UY4)
ZF=473 kHz
Sockelschaltung
Schalter 1-2 3-4 5-6 7-8
Kurz
Mittel
2nF
65pF
50pF
5nF
100Ω
50pF
1nF
50kΩ
50pF
25kΩ 1W
150Ω
0,1 µF
0,1 MΩ
30kΩ 1W
10kΩ
465pF
200pF
100pF
1MΩ
100pF
0,2 MΩ
10nF
50kΩ
50kΩ
50pF
1MΩ
25nF
5nF
1nF
0,2 µF
1kΩ
2kΩ
0,1µF
0,5 µF
25pF
250Ω
100Ω
50nF
0,8 MΩ
30kΩ
16µF
0,5A
UCH5 UF6 UL2 UY3
5nF
3kΩ 1W
125Ω 2W
16µF

Wega UKW-Pendelgerät

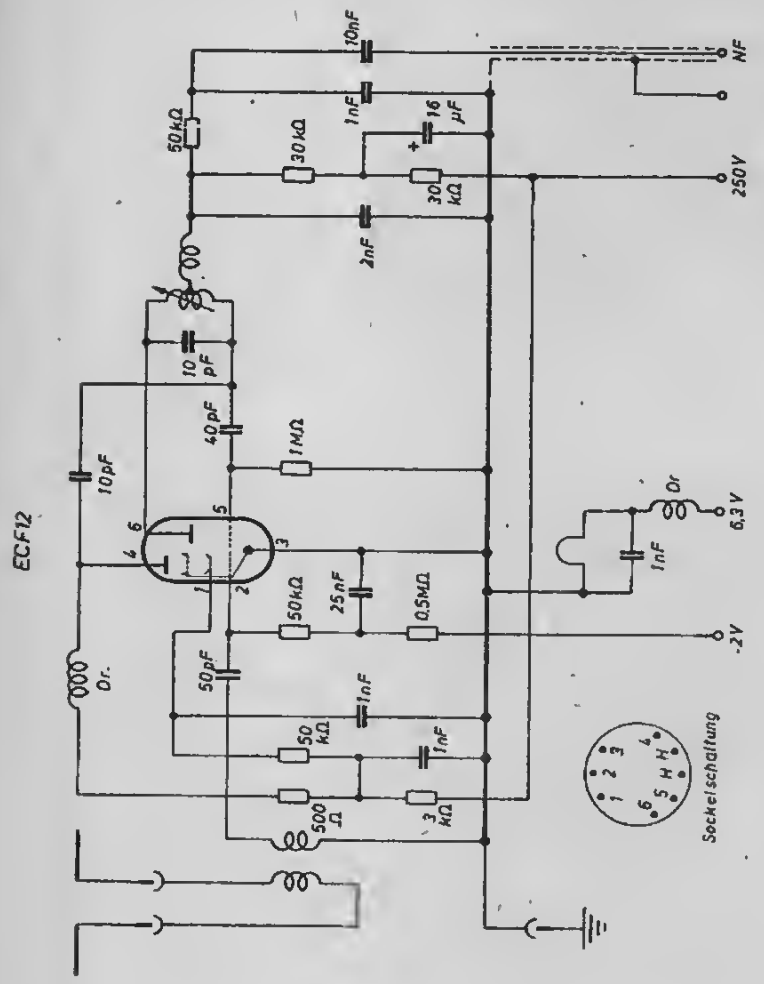

WEGA

(Produktion vor 1945)

Wega **759 W**

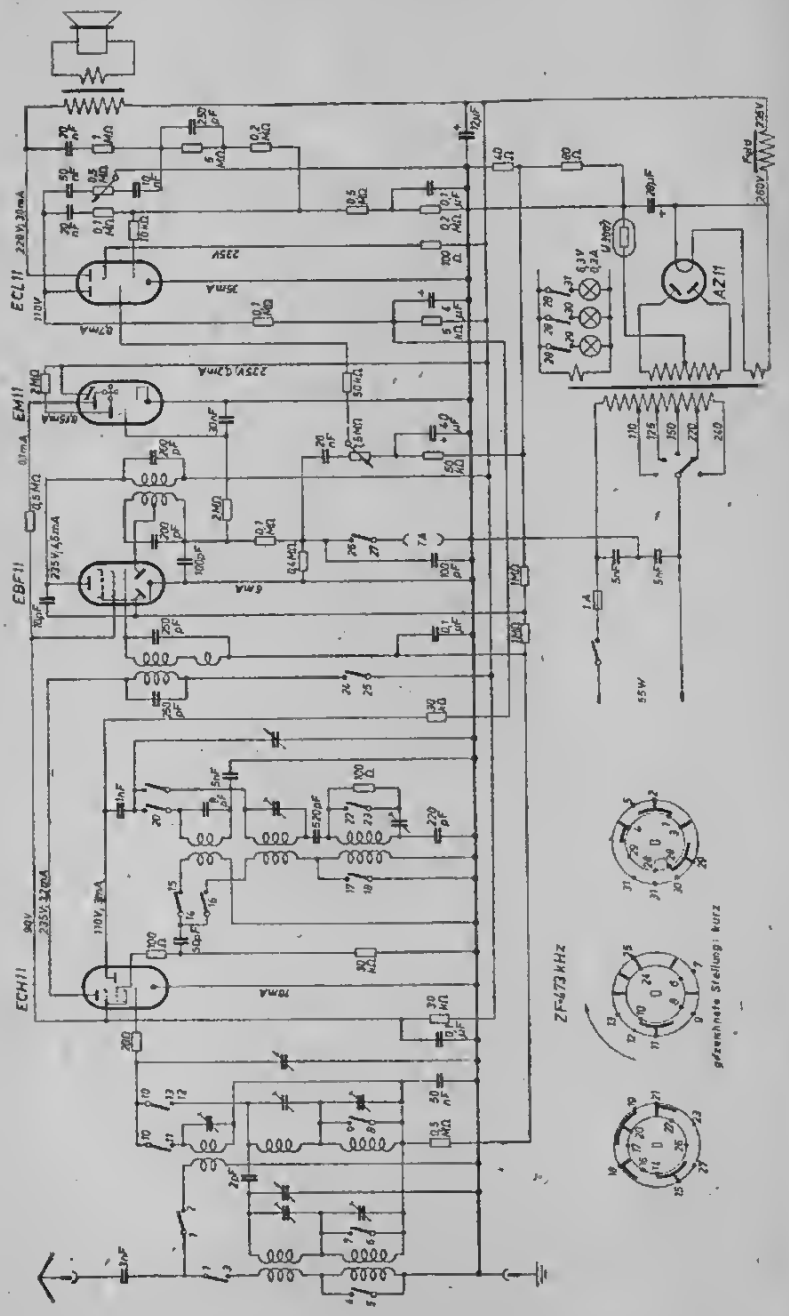
ECL11
EM11
EBF11
ECH11
AZ11
ZF473kHz
gewünschte Stellung: kurz

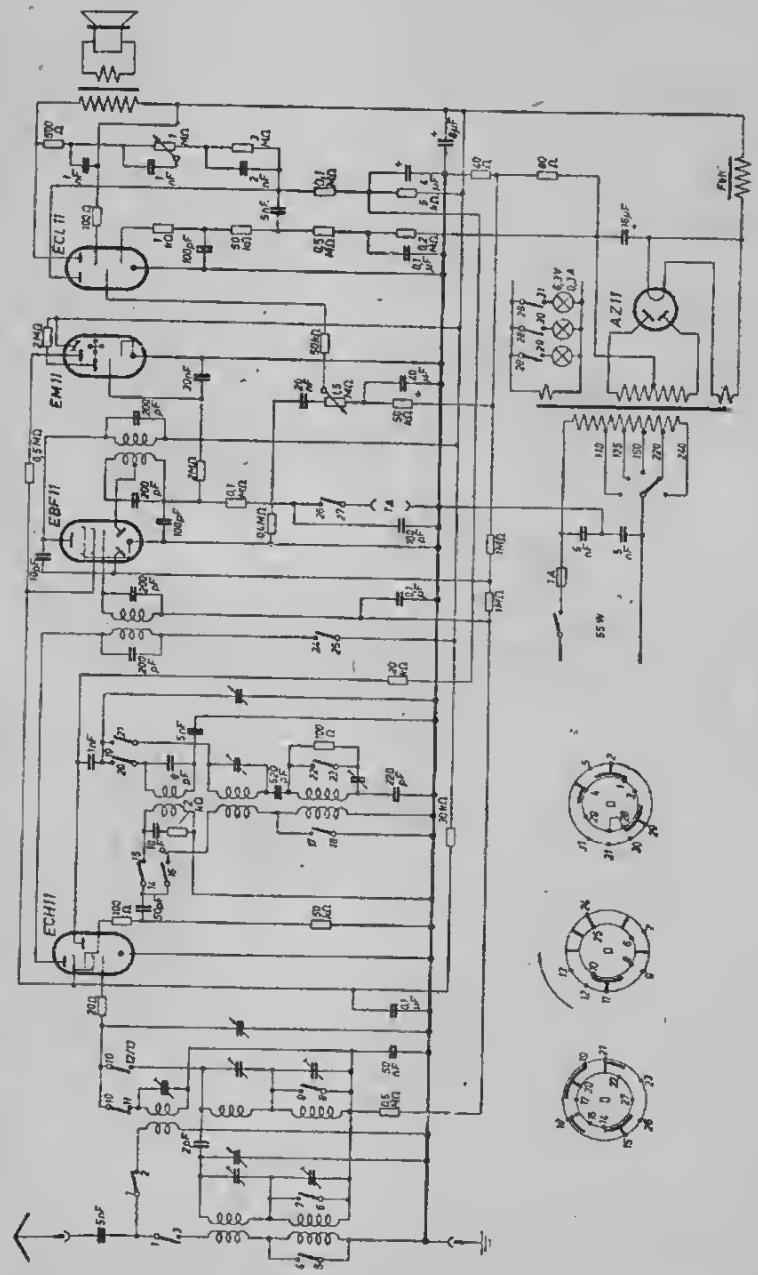
ECL11
EM11
EBF11
ECH11
AZ11
55 W

Wega **759 GW** (ohne magisches Auge)

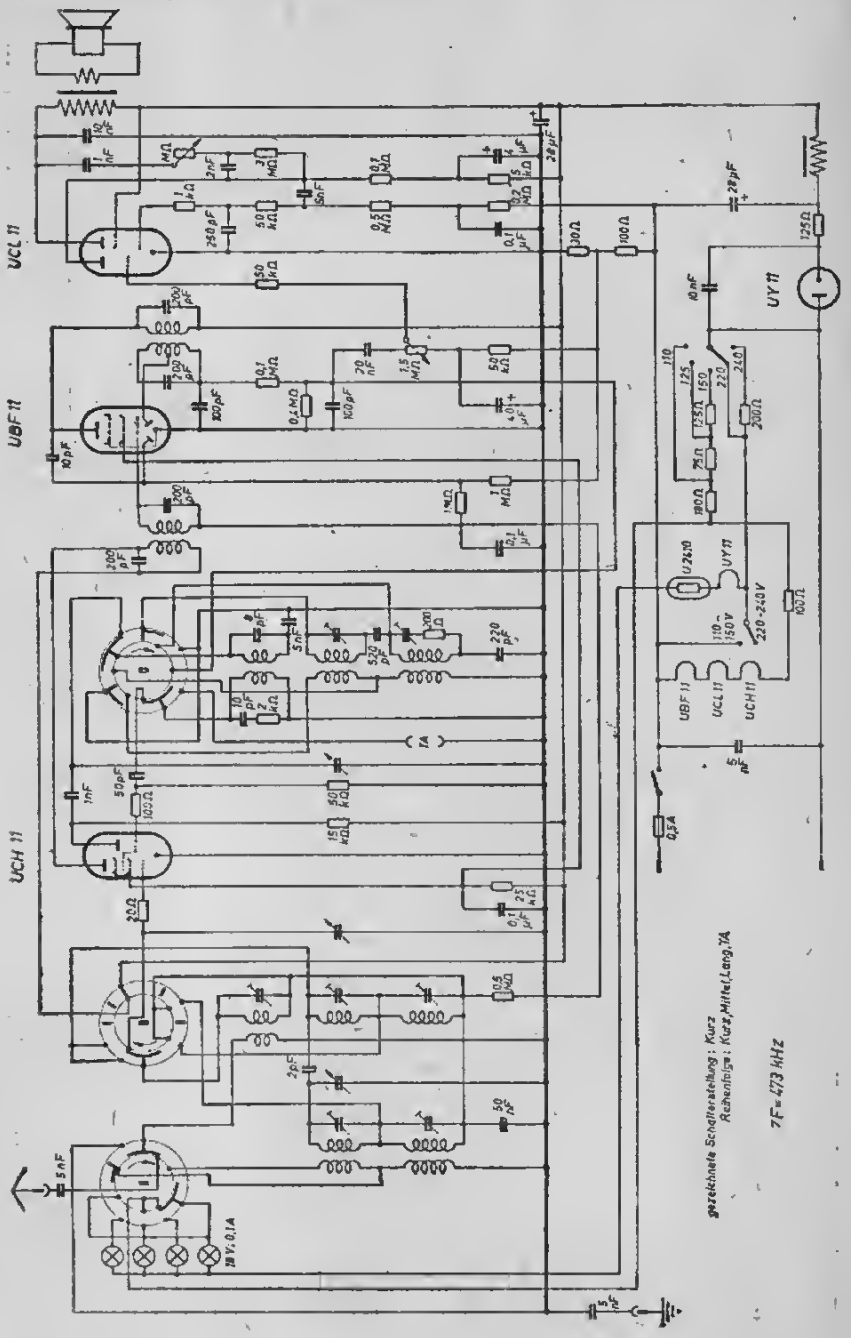

Wega 759 GW (mit magischem Auge)

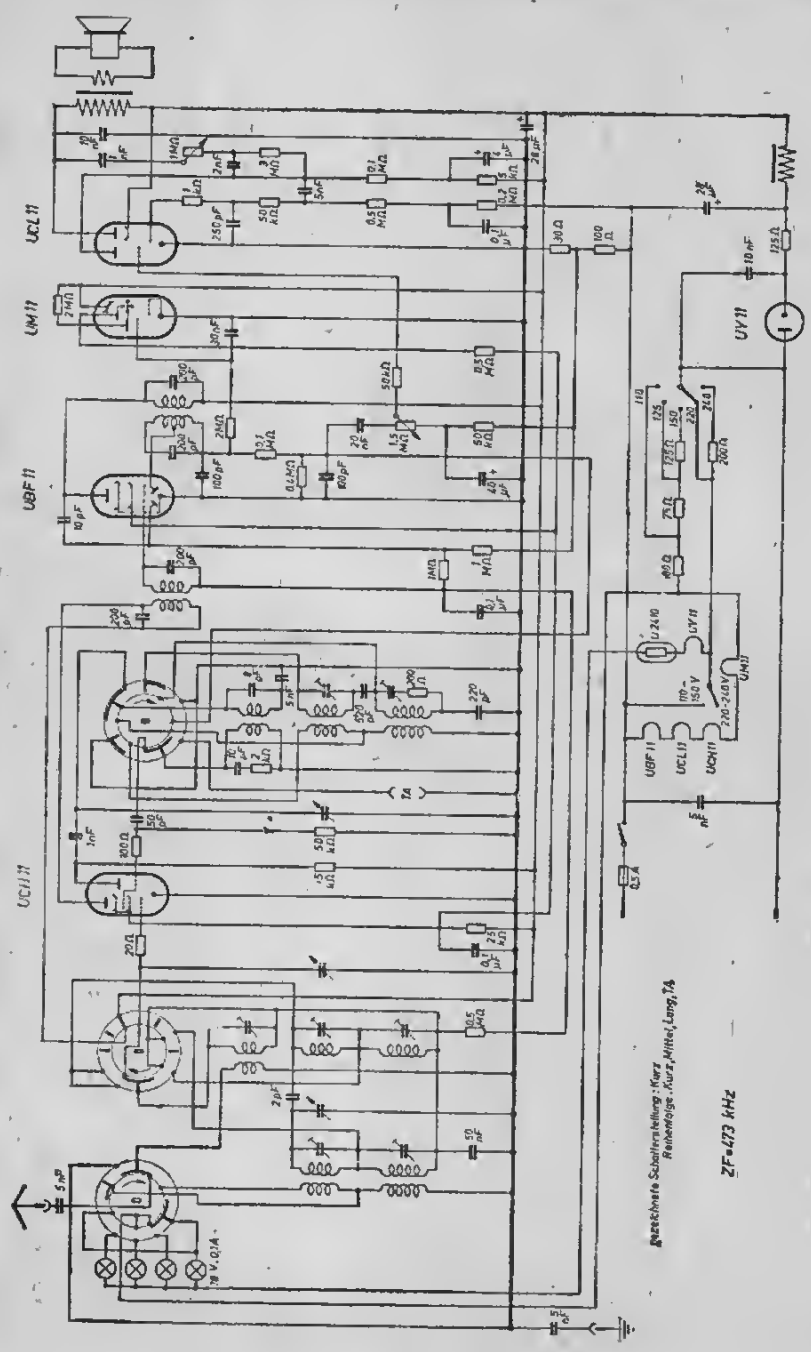

Wega **657 W**

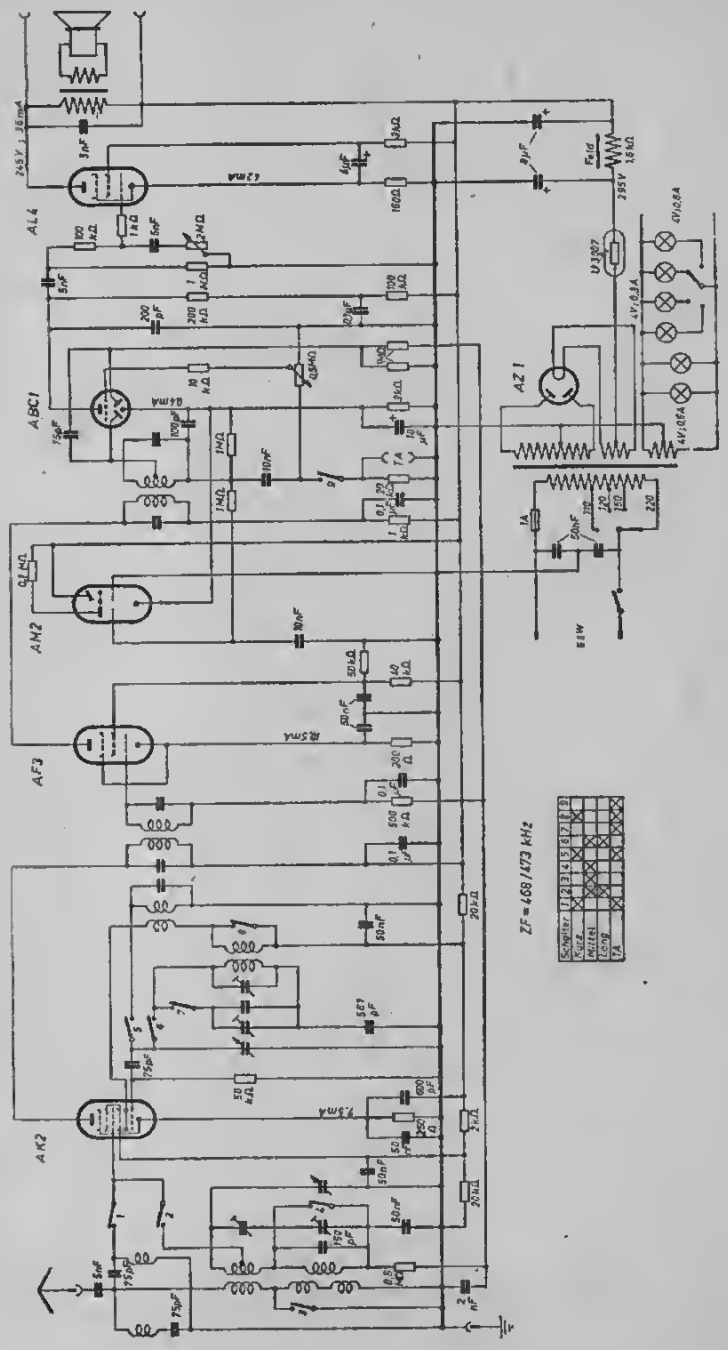
AL4
ABC1
AM2
AF3
AK2
AZ1
U3207
ZF = 468/473 kHz
Schalter
Kurz
Mittel
Lang
TA

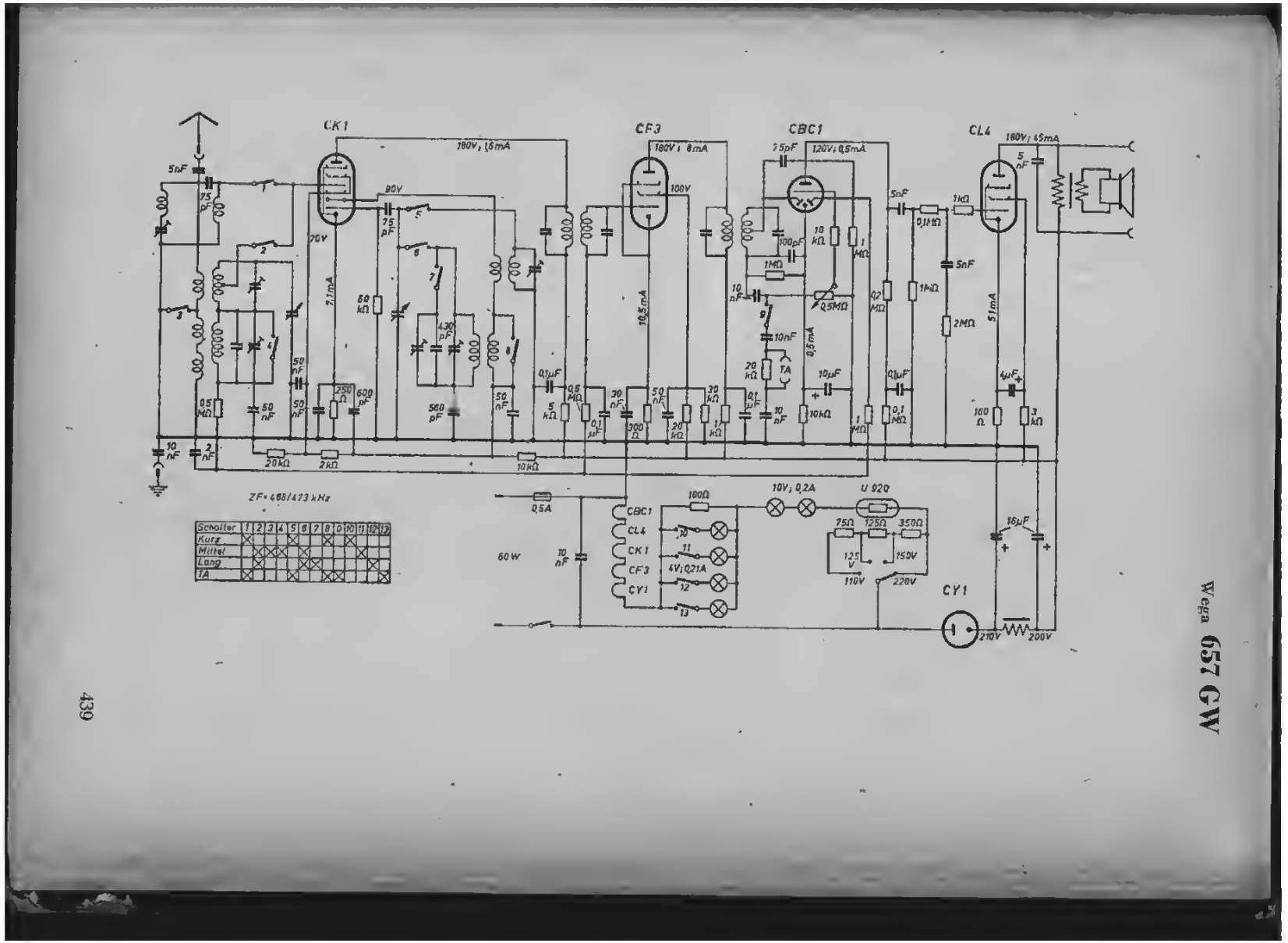
CK1
CF3
CBC1
CL4
CY1
180V; 16mA
180V; 8mA
120V; 0,5mA
180V; 45mA
90V
100V
70V
7,1mA
10,5mA
0,5mA
5,1mA
ZF = 468/473 kHz
Schalter 1 2 3 4 5 6 7 8 9 10 11 12 13
Kurz
Mittel
Lang
TA
0,5A
60 W
10V; 0,2A
U 920
4V; 0,21A
110V
220V
125 V
150V
270V
200V

Wega 657 GW

Wega 657 B

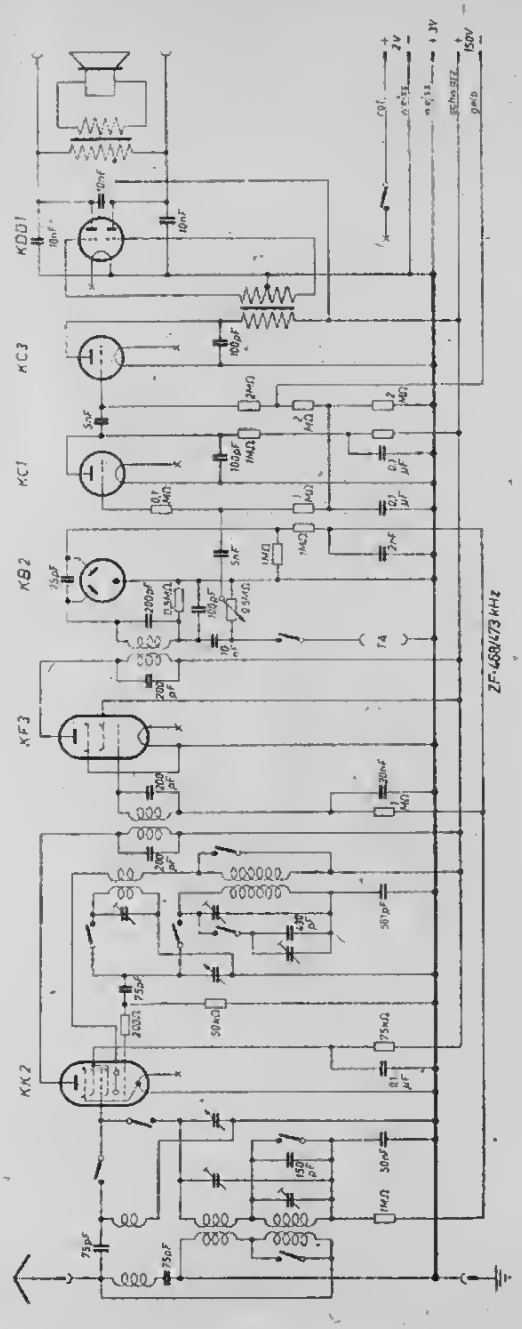

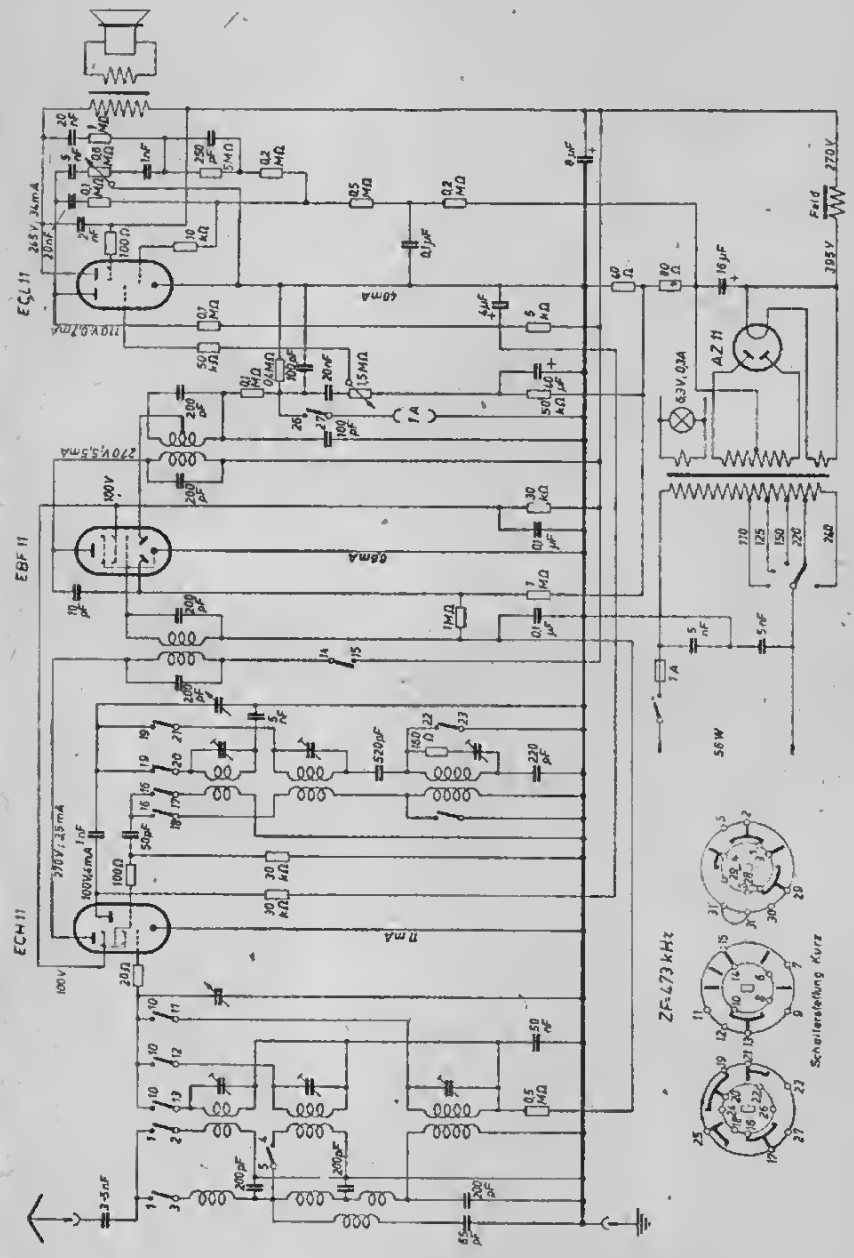
ECL 11
EBF 11
ECH 11
AZ 11
ZF=473 kHz
Schallerstellung Kurz
Feld
270 V
395 V
56 W

Wega 648 W

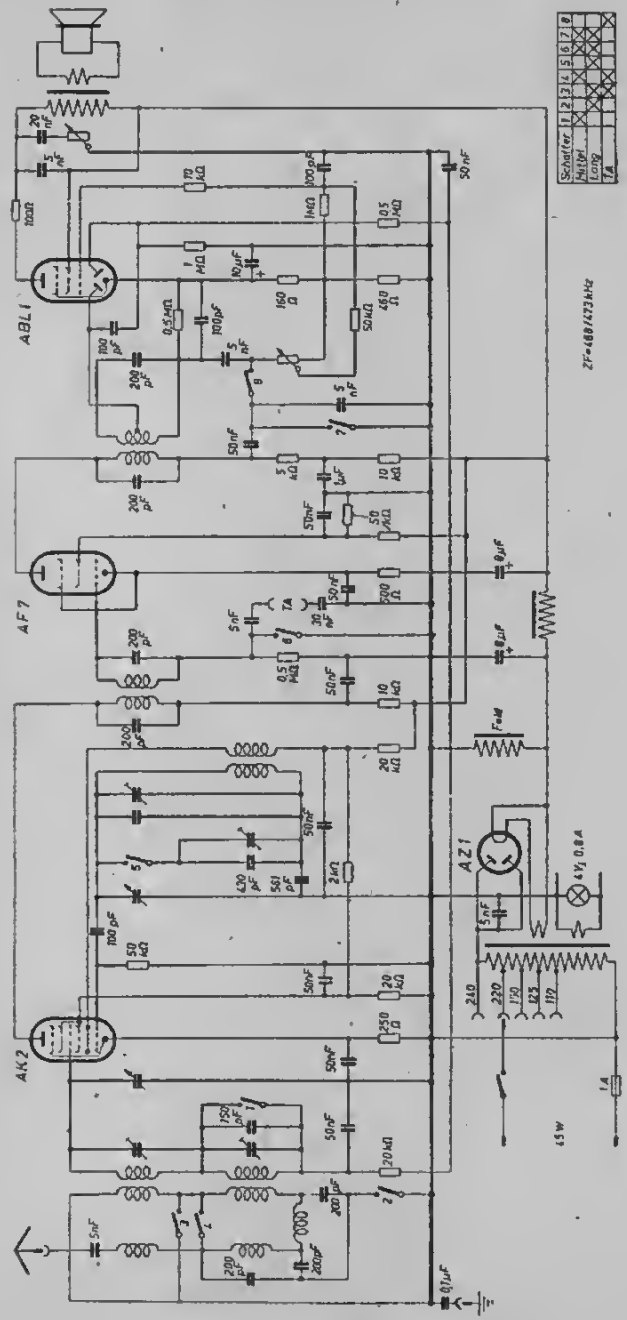
ABL1
AF7
AK2
AZ1
Schalter 1 2 3 4 5 6 7 8
Mittel
Lang
TA
ZF=468/473kHz

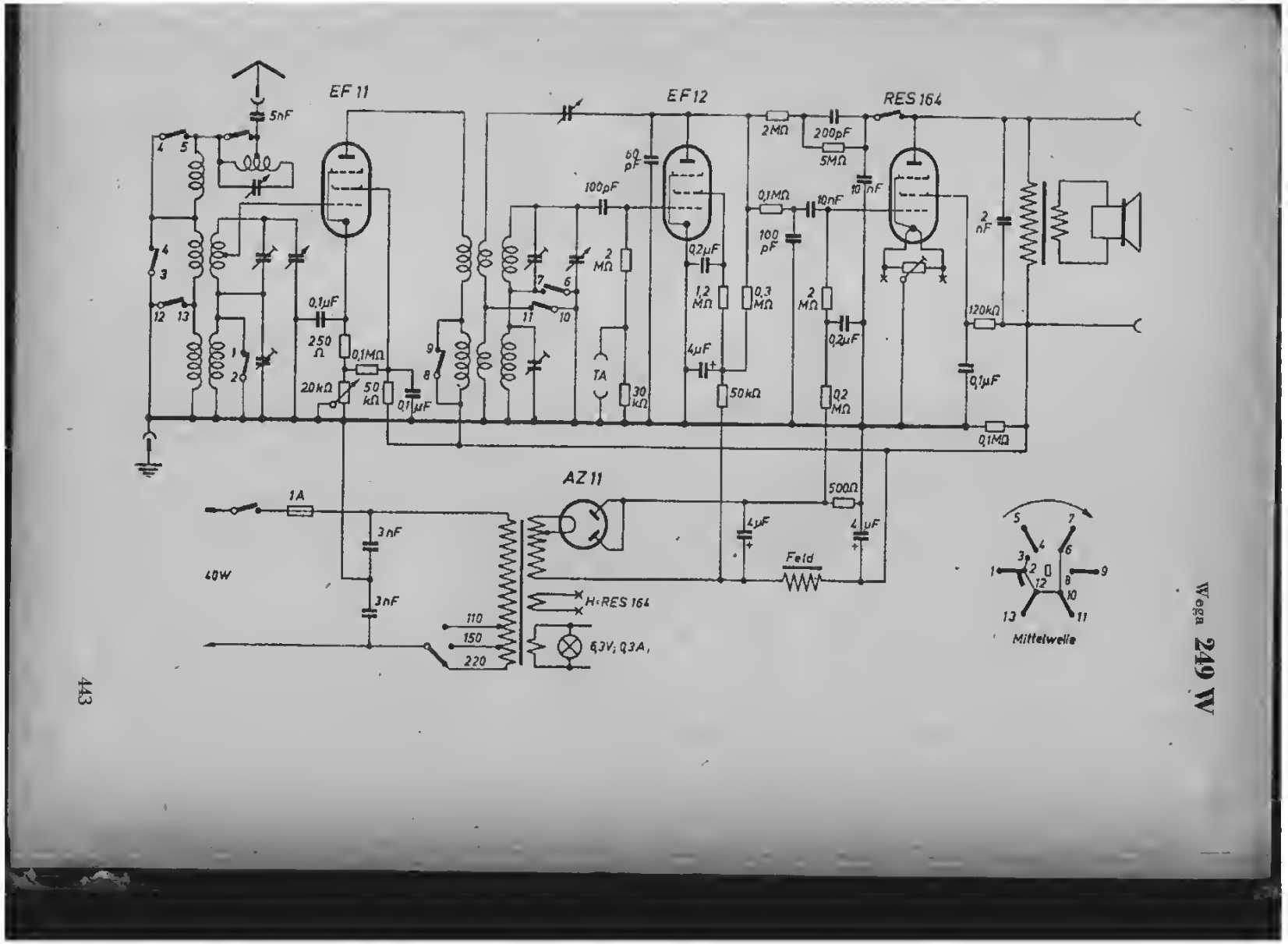
EF 11
EF 12
RES 164
AZ 11
5nF
100pF
60 pF
2MΩ
200pF
5MΩ
0,1MΩ
10nF
10 nF
100 pF
2 nF
0,2µF
1,2 MΩ
0,3 MΩ
2 MΩ
4µF
50kΩ
0,2 MΩ
120kΩ
0,1µF
0,1MΩ
250 Ω
20kΩ
50 kΩ
0,1µF
TA
30 kΩ
500Ω
1A
3nF
40W
H=RES 164
110
150
220
6,3V; 0,3A
Feld
Mittelwelle

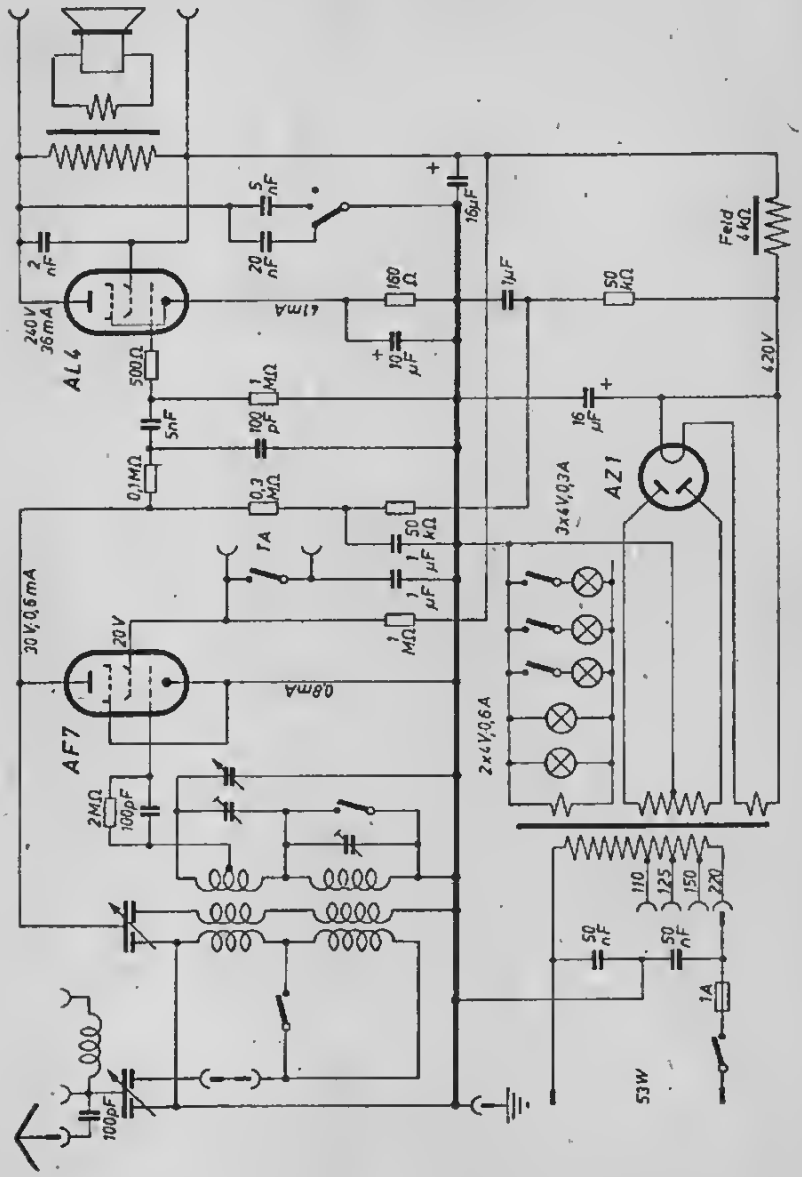
AL4
240V
36mA
2 nF
5 nF
20 nF
16µF
160 Ω
41mA
10 µF
1µF
50 kΩ
Feld 4kΩ
420V
500Ω
1 MΩ
100 pF
5nF
0,1MΩ
0,3 MΩ
16 µF
AZ1
3x4V,0,3A
50 kΩ
1 µF
1 µF
1 MΩ
TA
30V,0,6mA
20V
AF7
0,8mA
2MΩ
100pF
2x4V,0,6A
110
125
150
220
50 nF
50 nF
1A
53W
100pF

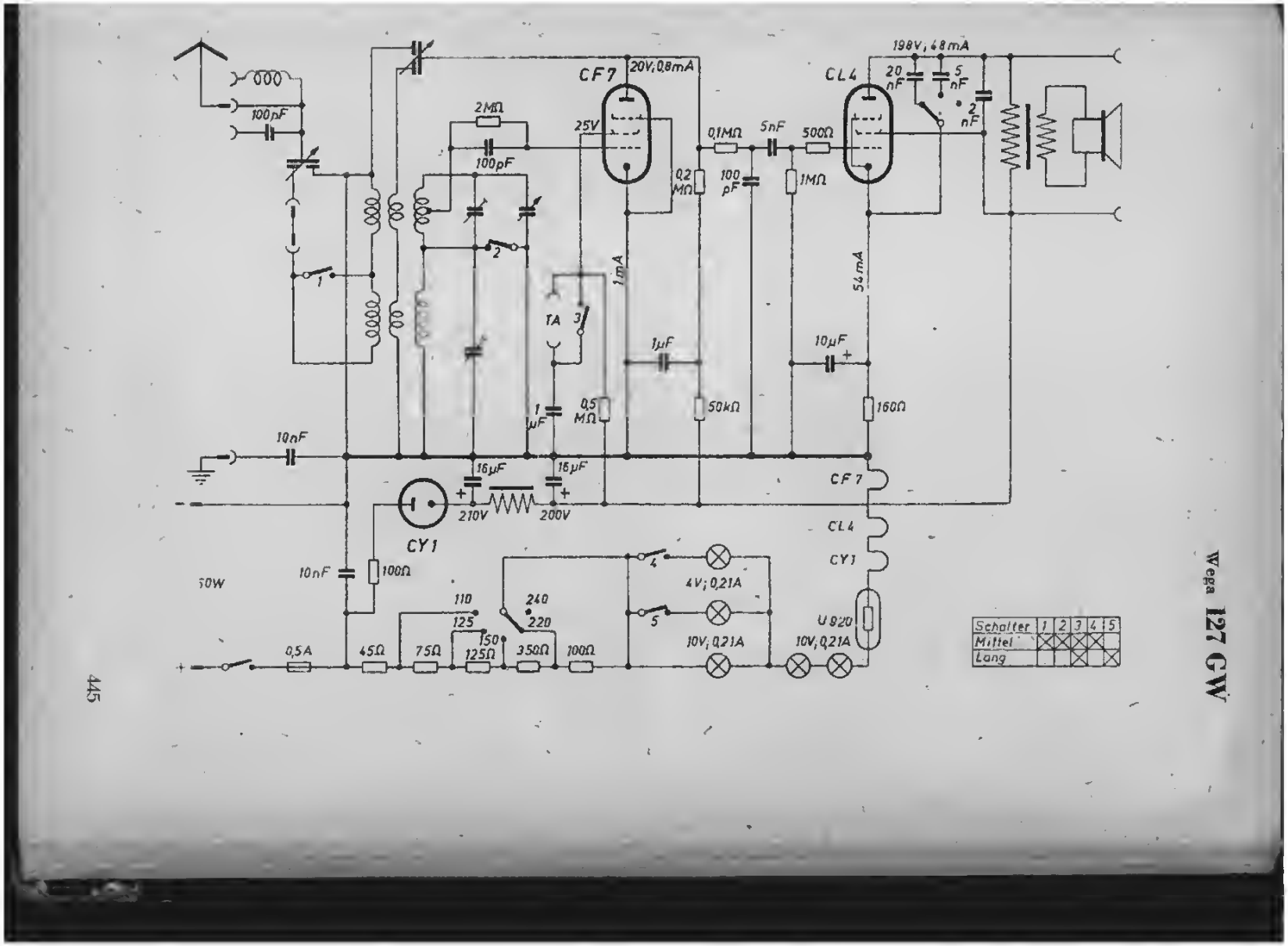
CF7
20V;0,8mA
CL4
198V;48mA
25V
2MΩ
100pF
0,1MΩ
5nF
500Ω
20 nF
5 nF
2 nF
0,2 MΩ
100 pF
1MΩ
1mA
54mA
TA
1µF
10µF
0,5 MΩ
50kΩ
160Ω
10nF
16µF
16µF
210V
200V
CF7
CL4
CY1
CY1
50W
10nF
100Ω
4V;0,21A
10V;0,21A
10V;0,21A
U 920
110
125
150
240
220
0,5A
45Ω
75Ω
125Ω
350Ω
100Ω
Schalter 1 2 3 4 5
Mittel
Lang

Vega 127 GW

Wega W 77 und W 77 Spezial

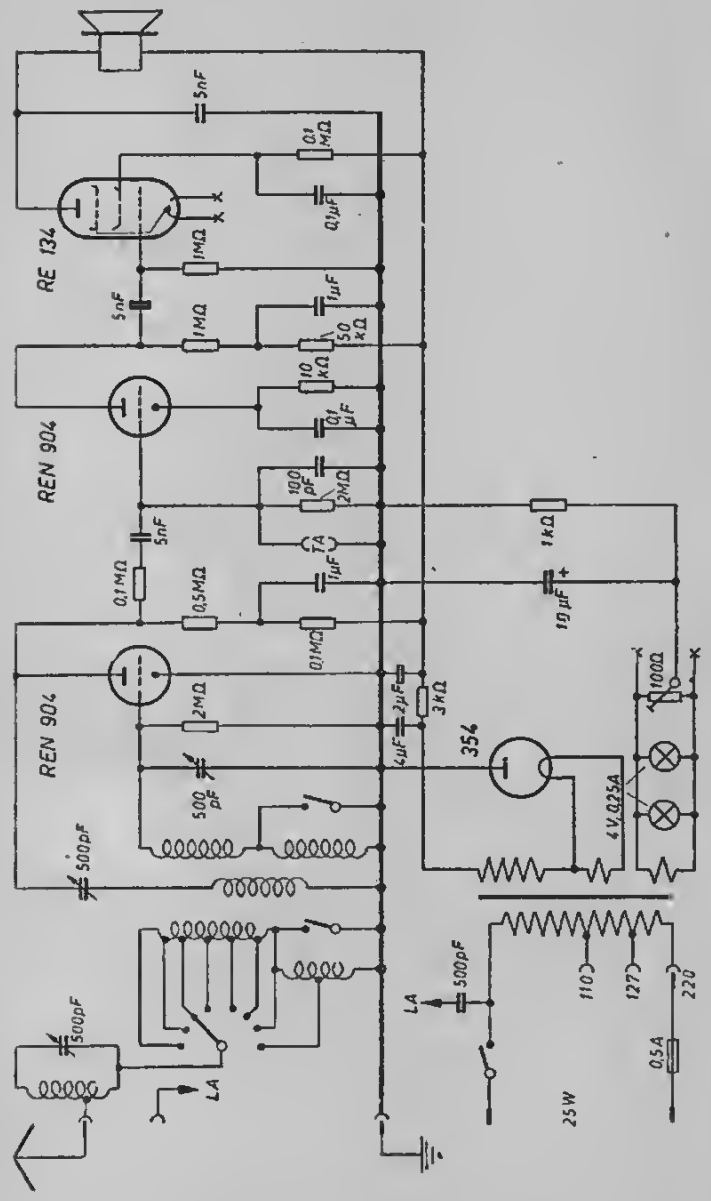

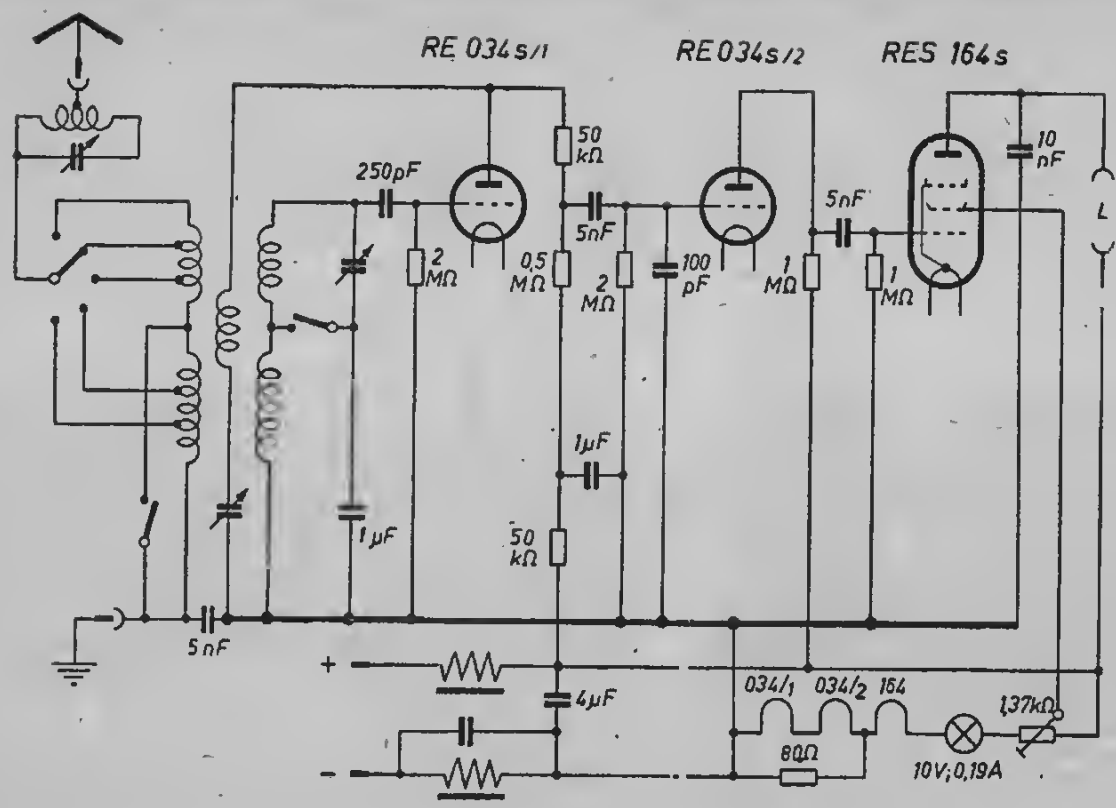
RE 034s/1
RE 034s/2
RES 164s
250pF
50 kΩ
5nF
2 MΩ
0,5 MΩ
2 MΩ
100 pF
1 MΩ
5nF
1 MΩ
10 nF
L
1µF
1µF
50 kΩ
5nF
+
−
4µF
034/1
034/2
164
8Ω
1,37kΩ
10V;0,19A

Wega G 77 Spezial

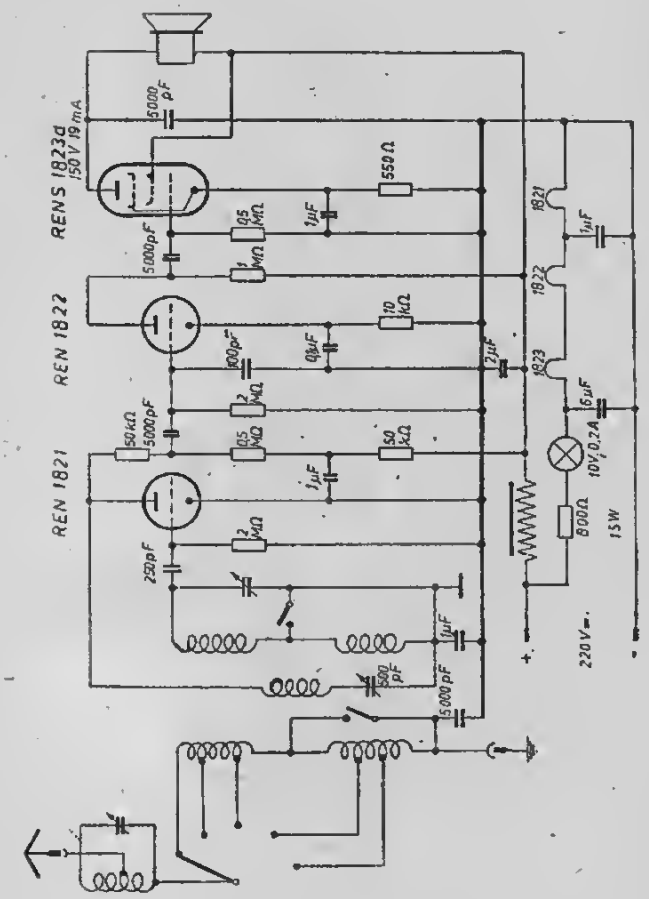

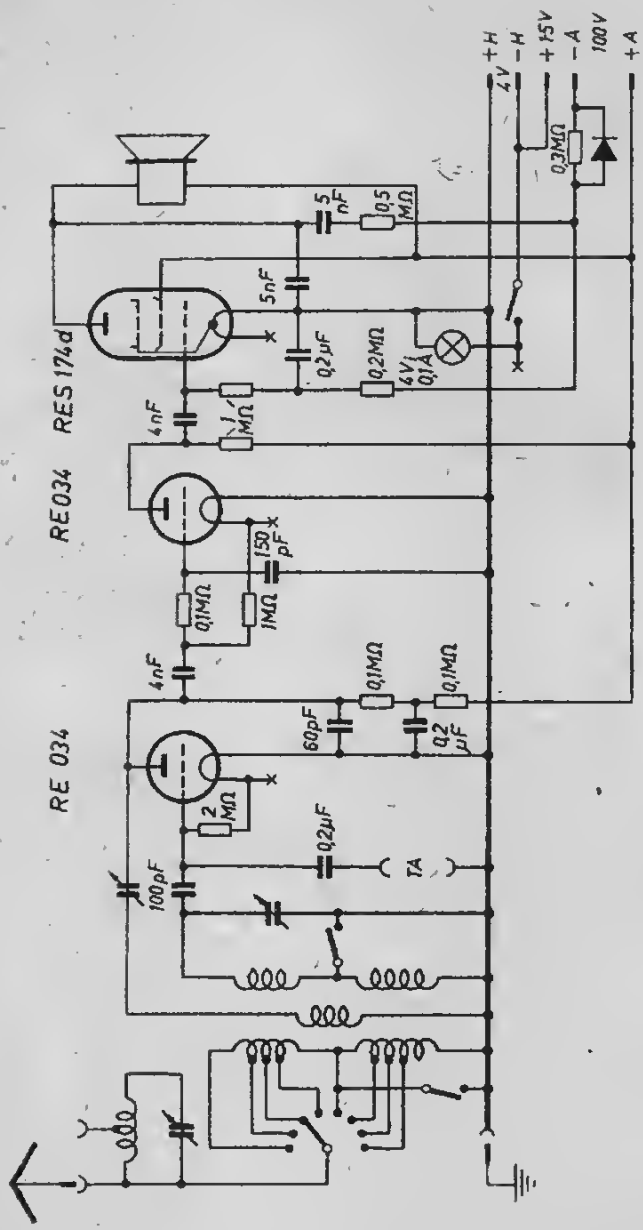
+H
-H
+15V
-A
100V
+A
4V
0,3MΩ
5nF
0,5MΩ
5nF
0,2µF
0,2MΩ
4V
0,1A
RES 174d
4nF
1MΩ
RE 034
150pF
0,1MΩ
1MΩ
4nF
0,1MΩ
0,1MΩ
60pF
0,2µF
RE 034
2MΩ
0,2µF
1A
100pF

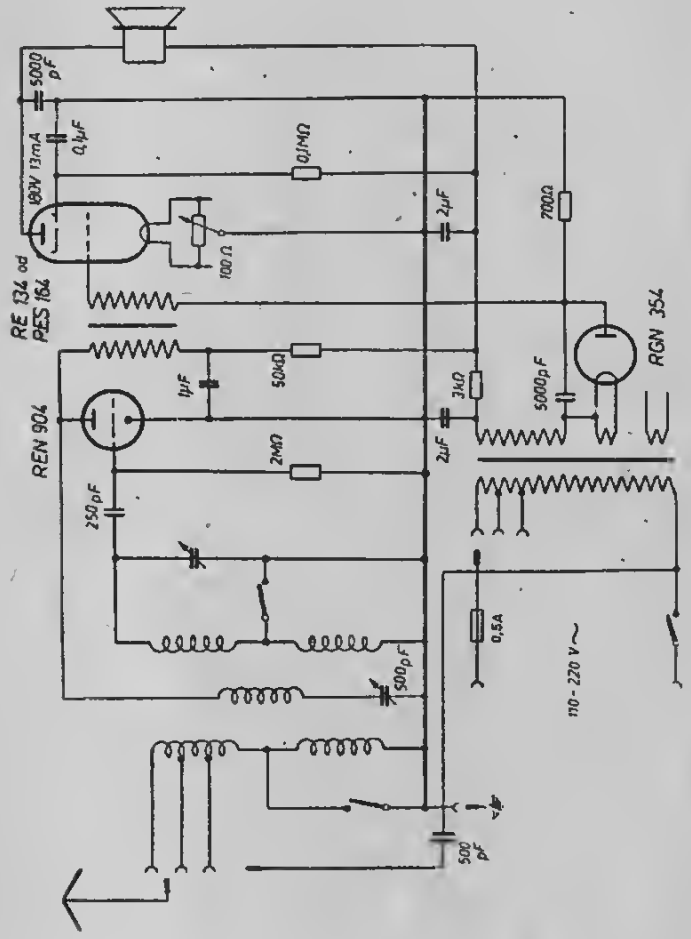
5000 pF
0,1µF
180V 13mA
RE 134 od
PES 164
0,1MΩ
100Ω
2µF
700Ω
RGN 354
1µF
500Ω
3kΩ
5000pF
REN 904
2MΩ
2µF
250pF
500pF
0,5A
110 - 220 V~
500 pF

Wega **Burg Lichtenstein 36 GW**

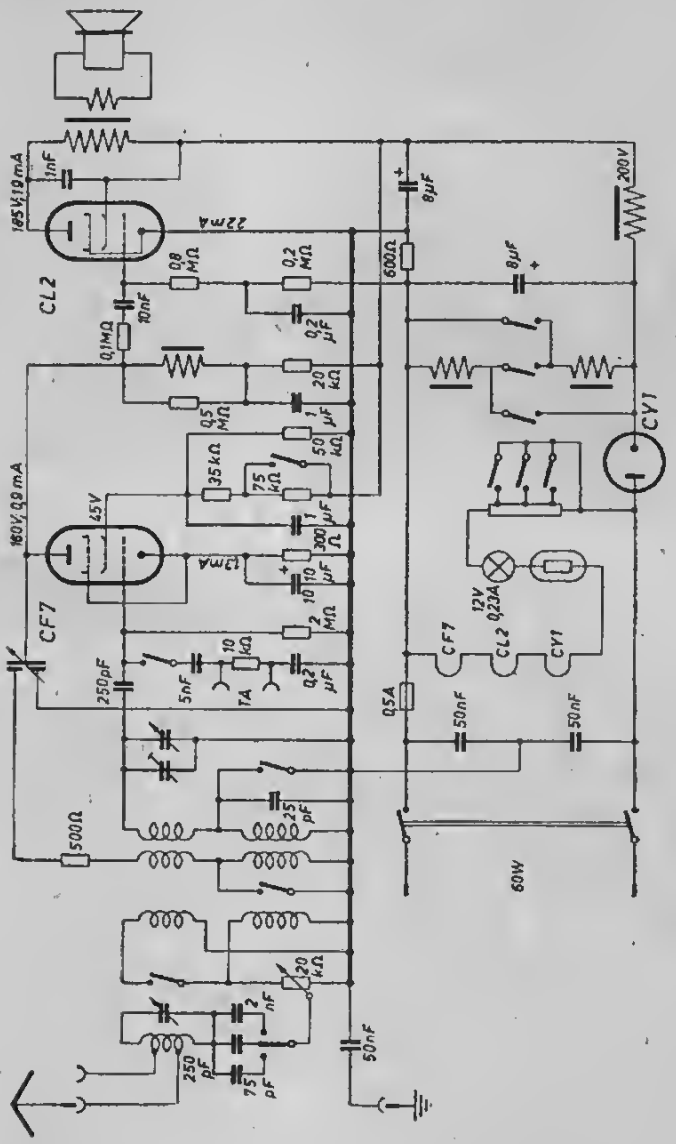

Wega **Burg Lichtenstein 36 W**

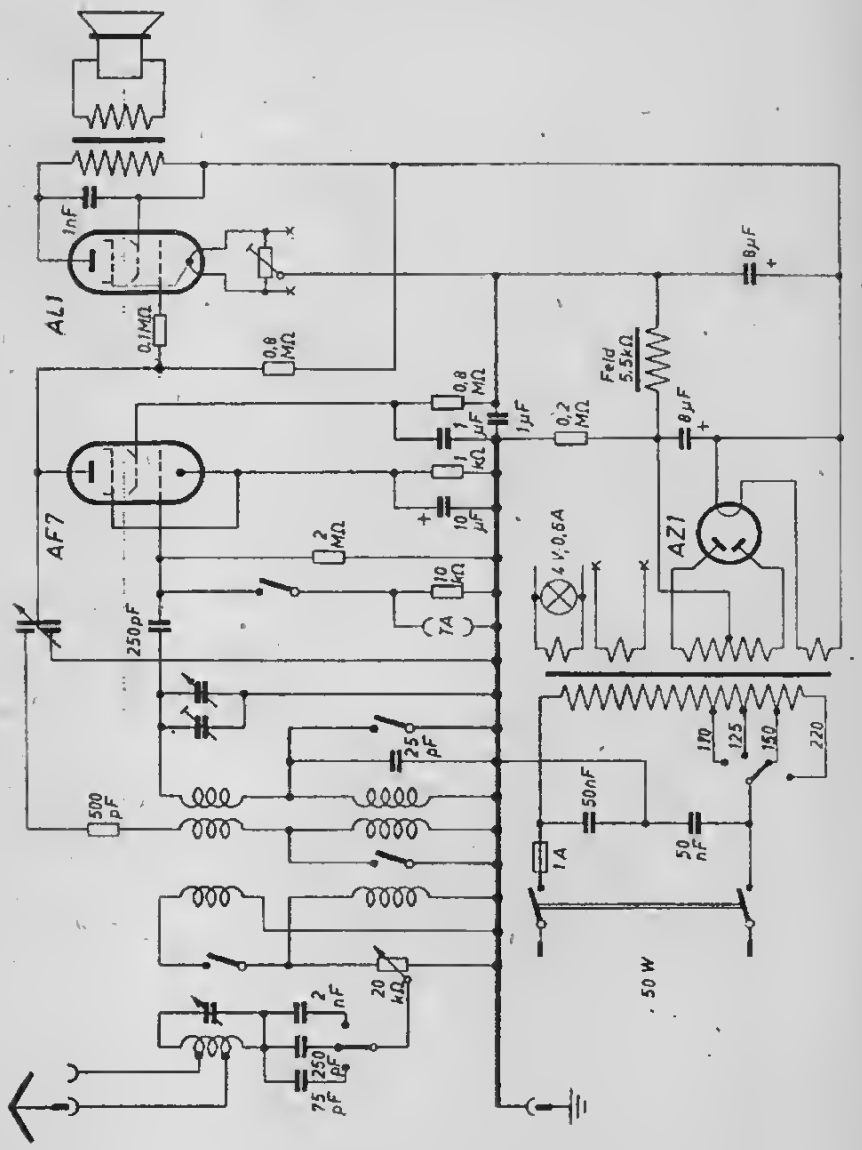

Wega **Burg Lichtenstein 37 GW**

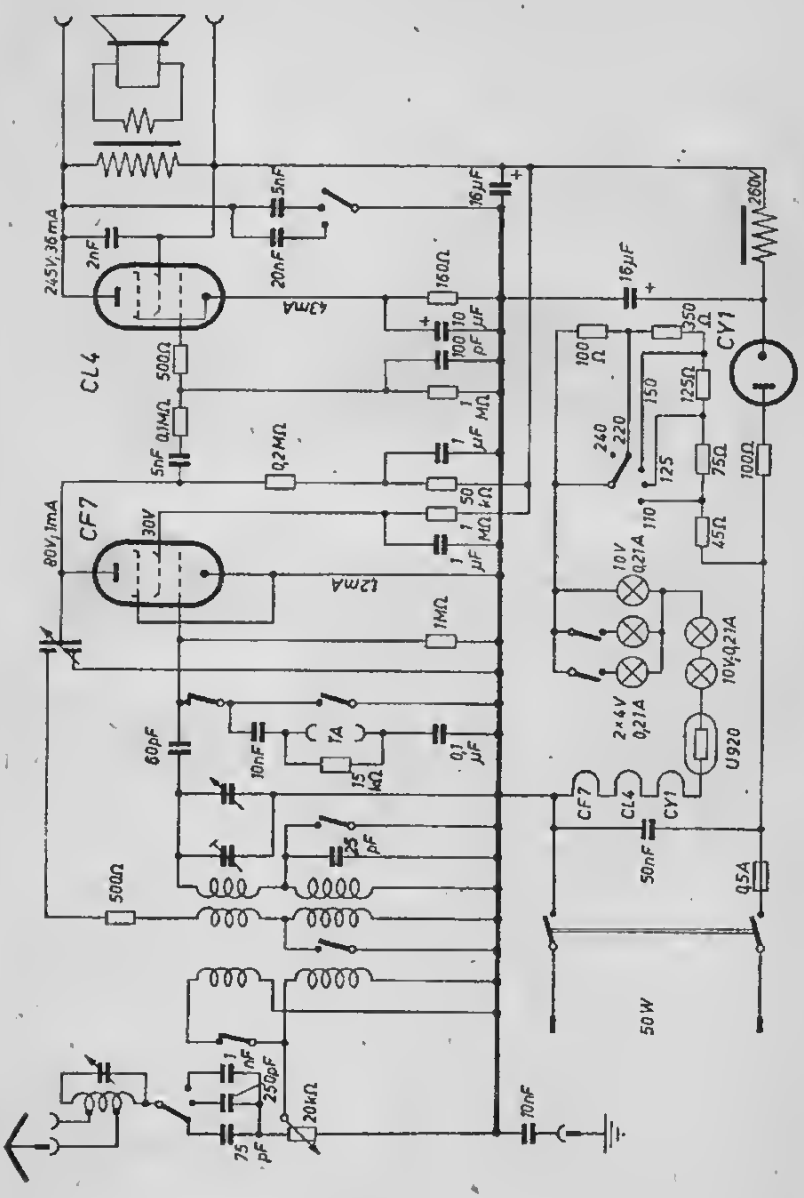

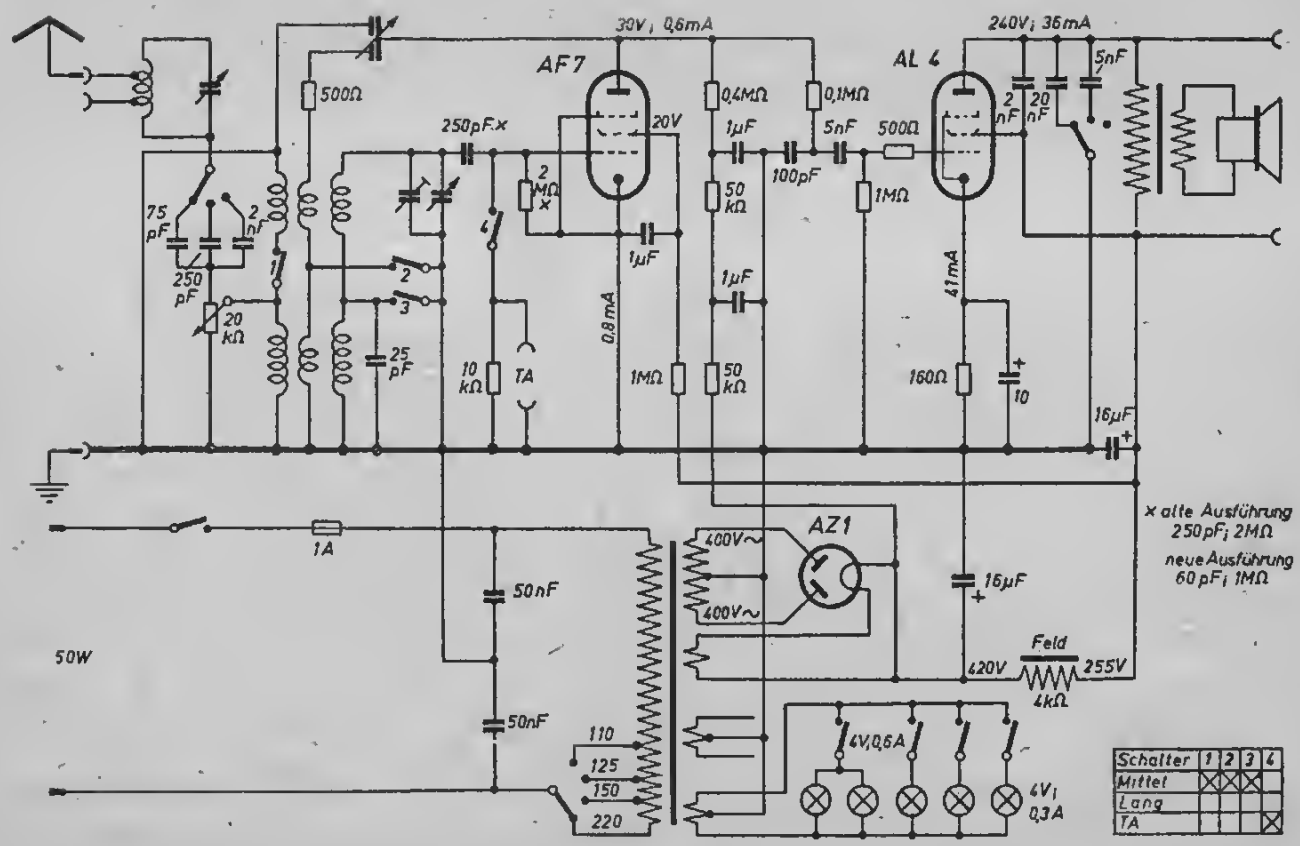
AF7
AL 4
AZ1
30V; 0,6mA
240V; 36mA
20V
500Ω
250pF x
0,4MΩ
0,1MΩ
1µF
5nF
500Ω
100pF
1MΩ
2 nF
20 nF
5nF
2 MΩ x
50 kΩ
1µF
0,8mA
41mA
75 pF
250 pF
2 nF
20 kΩ
25 pF
10 kΩ
TA
160Ω
10
16µF
1A
50W
50nF
400V~
400V~
16µF
420V
Feld
255V
4kΩ
110
125
150
220
4V; 0,6A
4V; 0,3A
x alte Ausführung 250pF; 2MΩ
neue Ausführung 60pF; 1MΩ
Schalter 1 2 3 4
Mittel
Lang
TA

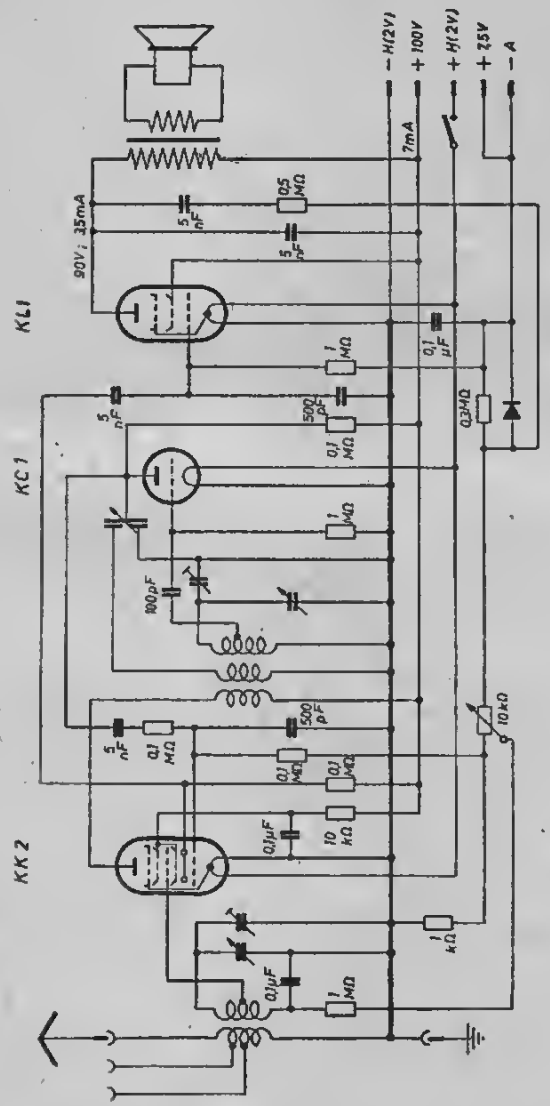
KL1
KC1
KK2
90V; 35mA
7mA
– H(2V)
+ 100V
+ H(2V)
+ 7,5V
– A
0,5 MΩ
5 nF
1 MΩ
500 pF
0,1 MΩ
0,1 µF
0,3MΩ
100pF
10 kΩ
0,1µF
1 kΩ

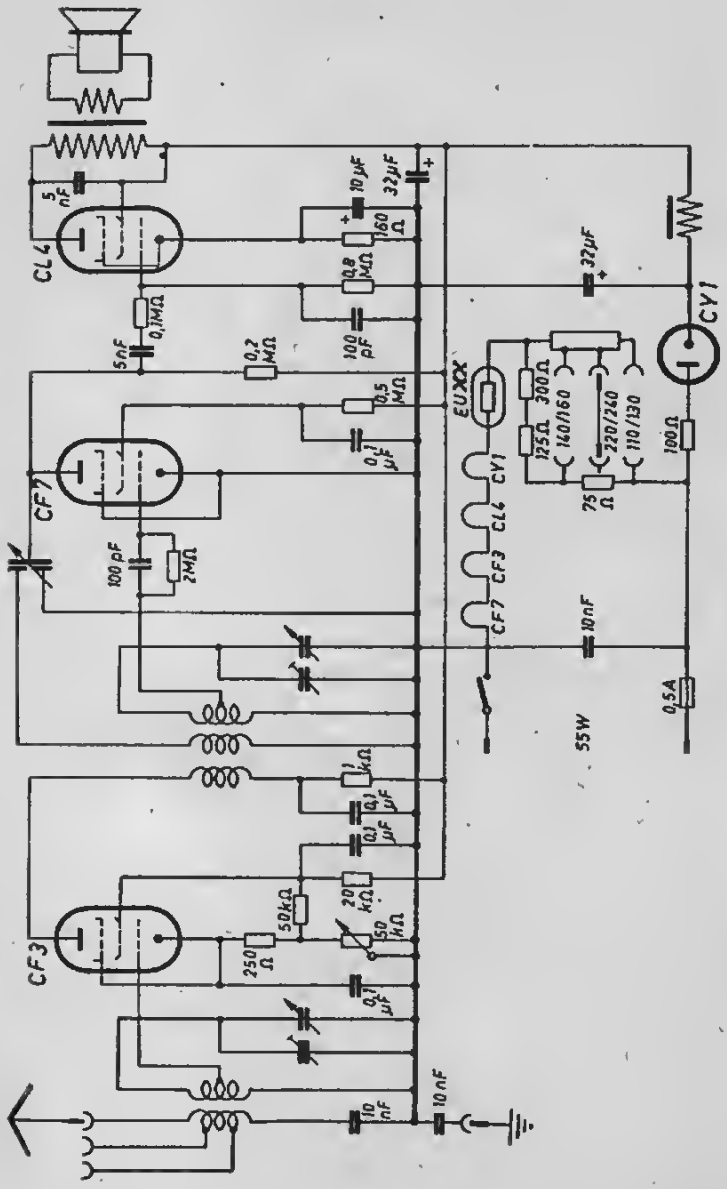
CL4
CF7
CF3
CY1
EU XX
5nF
0,1MΩ
0,2 MΩ
100 pF
0,8 MΩ
160 Ω
10 µF
32µF
0,5 MΩ
0,1 µF
2MΩ
1 kΩ
0,1 µF
0,1 µF
50kΩ
20 kΩ
50 kΩ
250 Ω
0,1 µF
10 nF
10 nF
32µF
300Ω
125Ω
140/160
220/240
110/130
75 Ω
100Ω
10nF
0,5A
55W

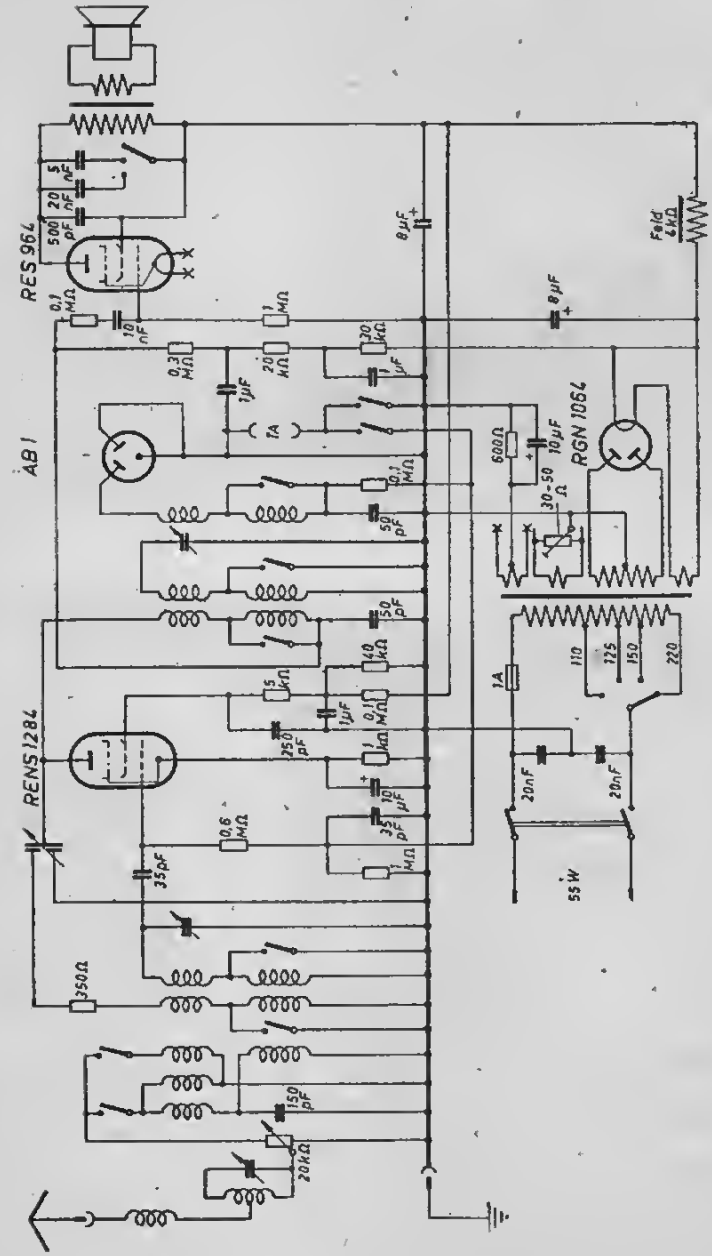
RES 964
AB 1
RENS 1284
RGN 1064
Feld 4kΩ
55 W
1A
110
125
150
220
20nF
20nF
600Ω
10µF
8µF
8µF
350Ω
35pF
20kΩ
150 pF
250 pF
50 pF
50 pF
40 kΩ
5 kΩ
1µF
0,1 MΩ
0,6 MΩ
1 MΩ
1 kΩ
10 µF
35 pF
0,3 MΩ
20 kΩ
30 kΩ
1µF
1µF
0,1 MΩ
10 nF
500 pF
20 nF
5 nF

Wega **Stuttgart 34 W**

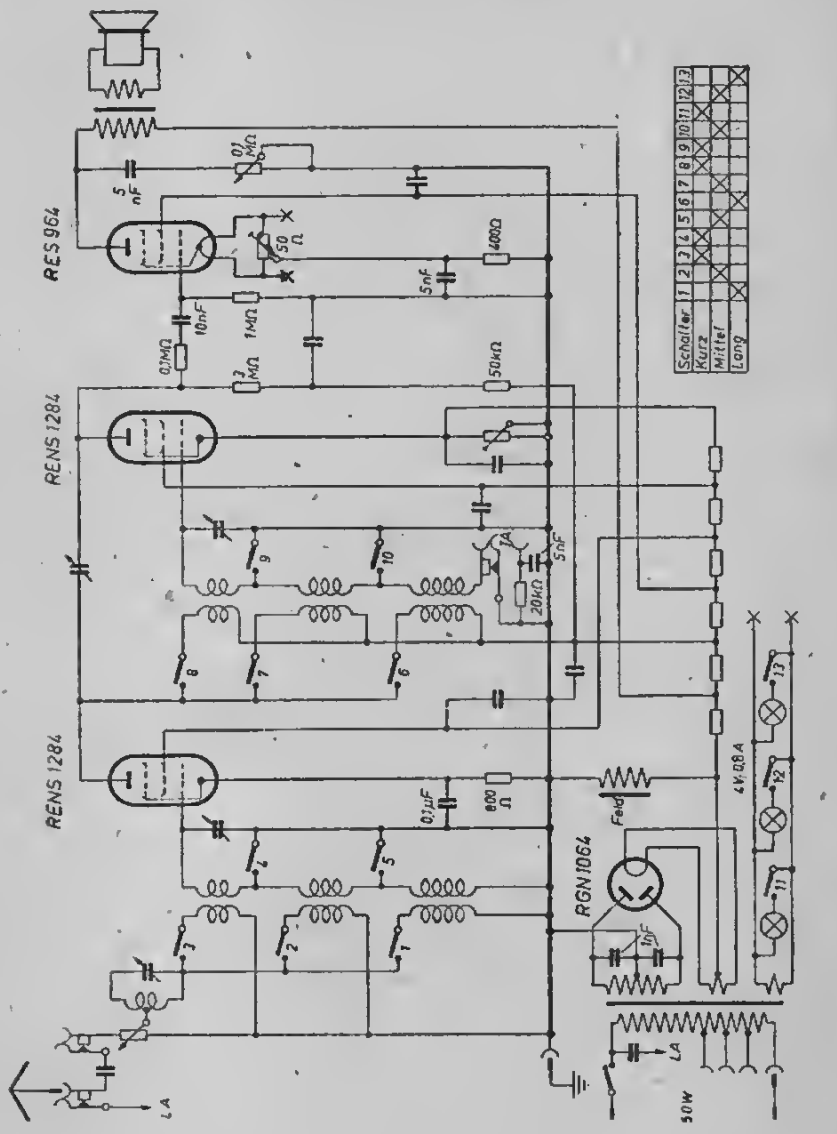

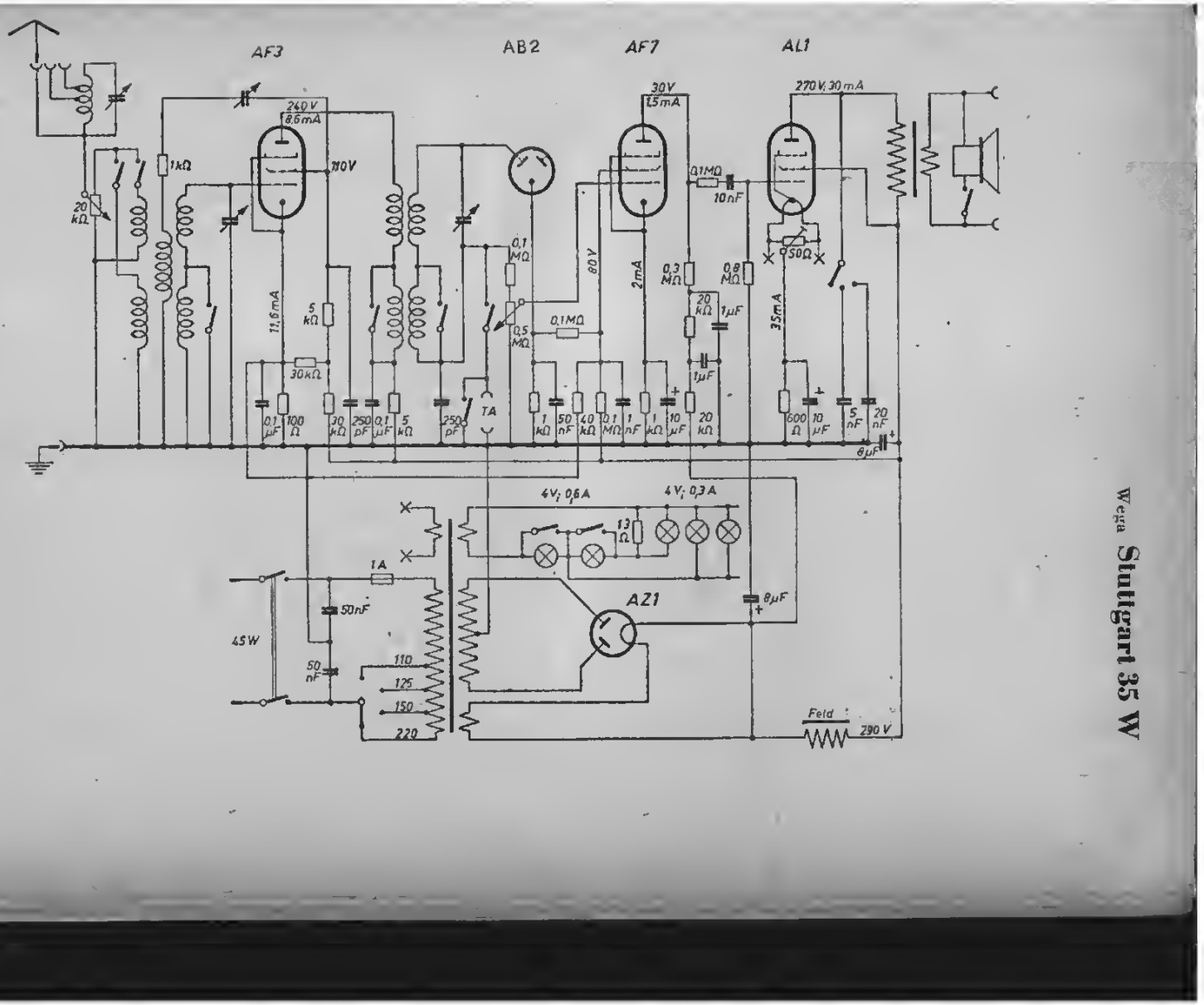

459

Wega **Stuttgart 35 W**

Wega Stuttgart 37 GW

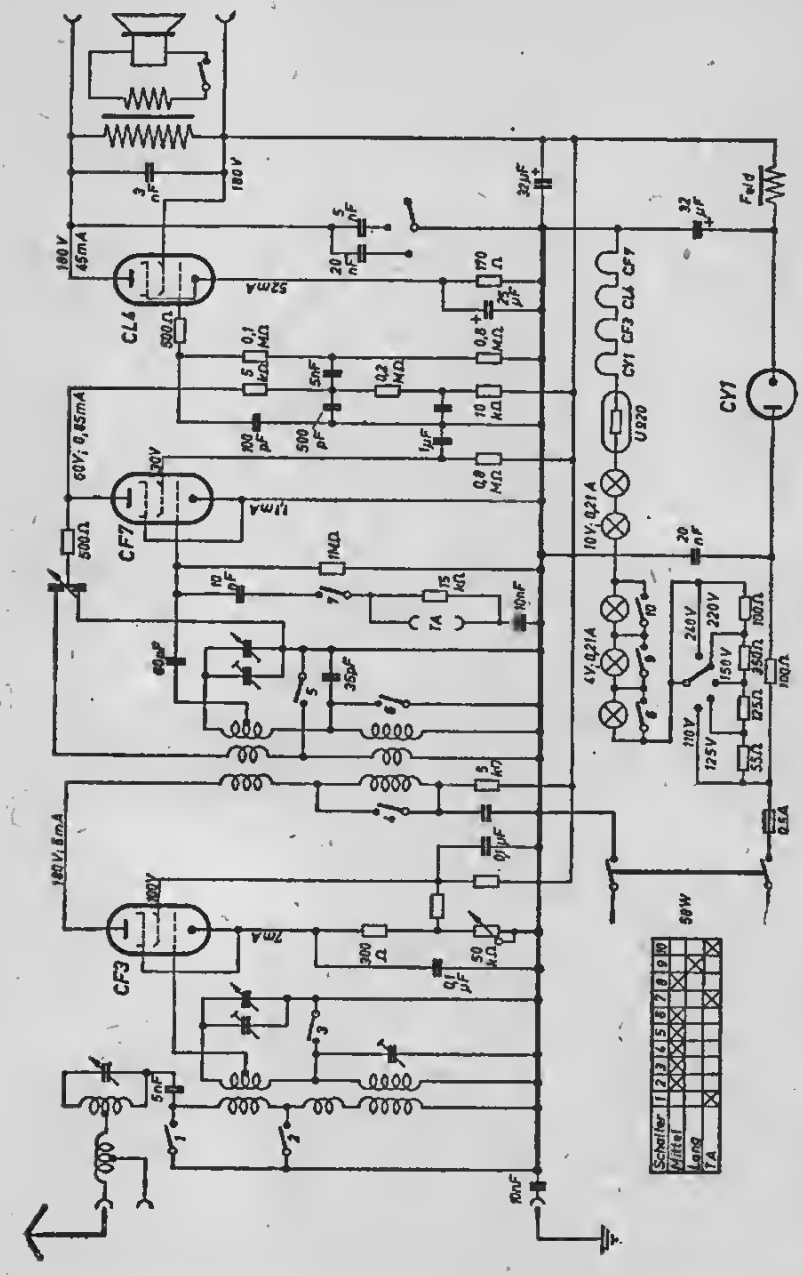

Wega Stuttgart 37 W

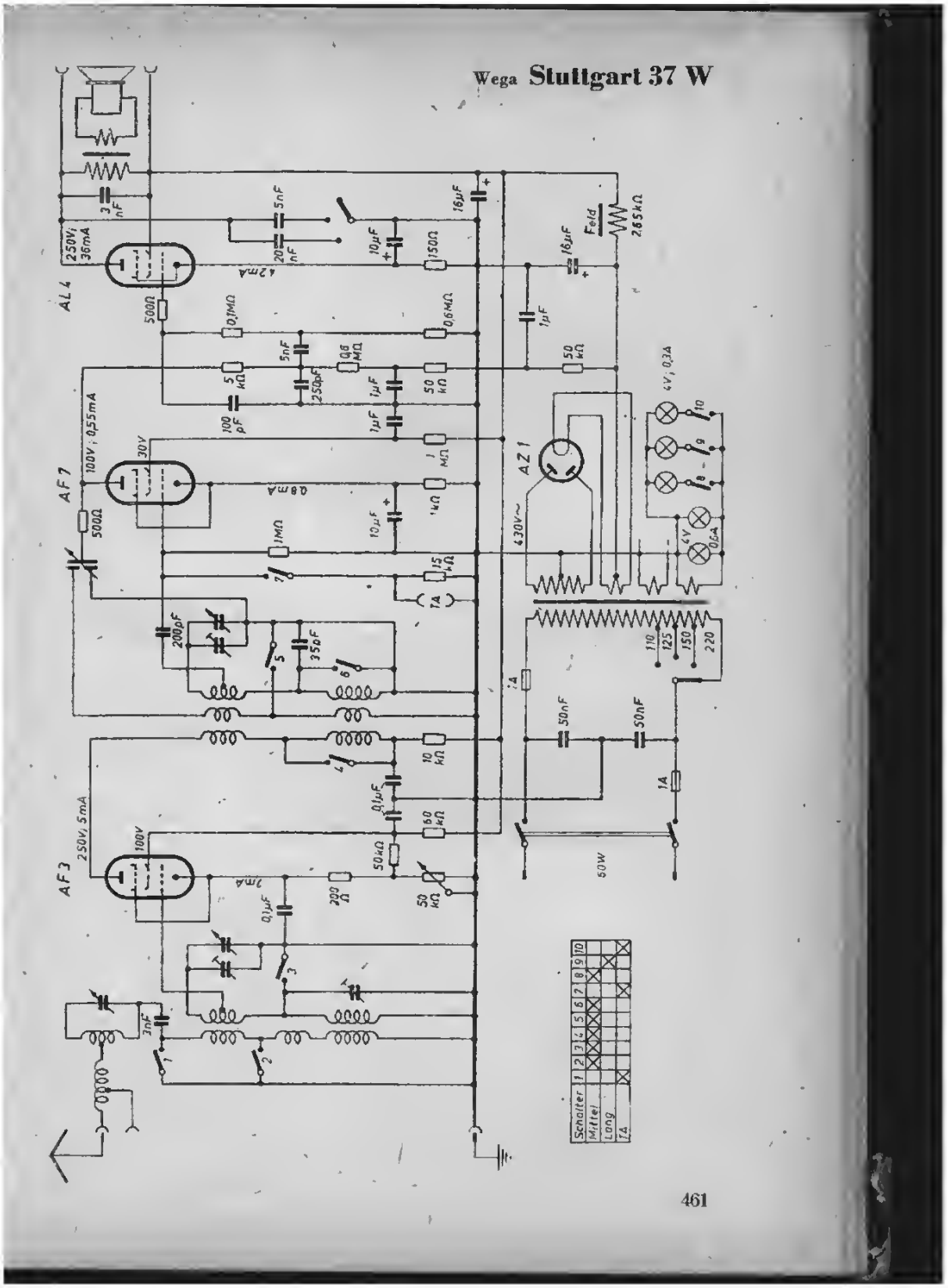

Wega Tübingen GW

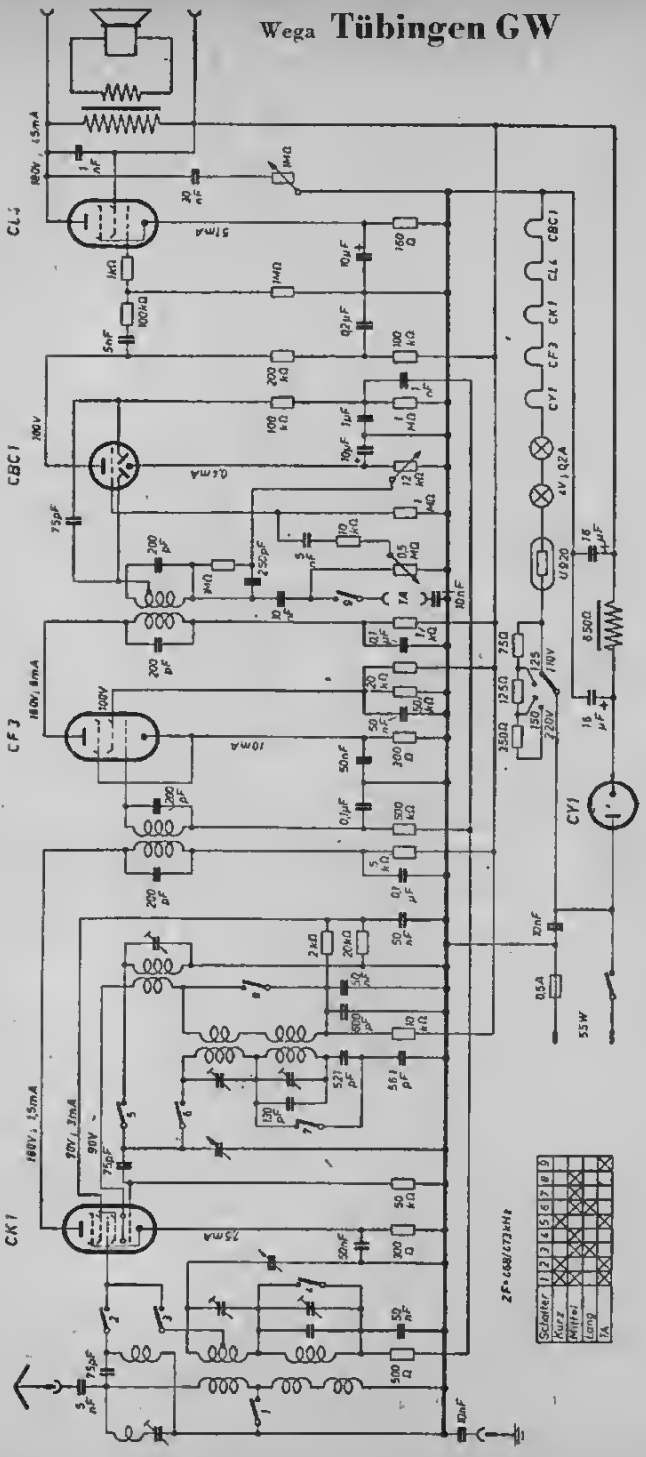

WILLISEN

Willisen **Holstein W 49/49 WA**

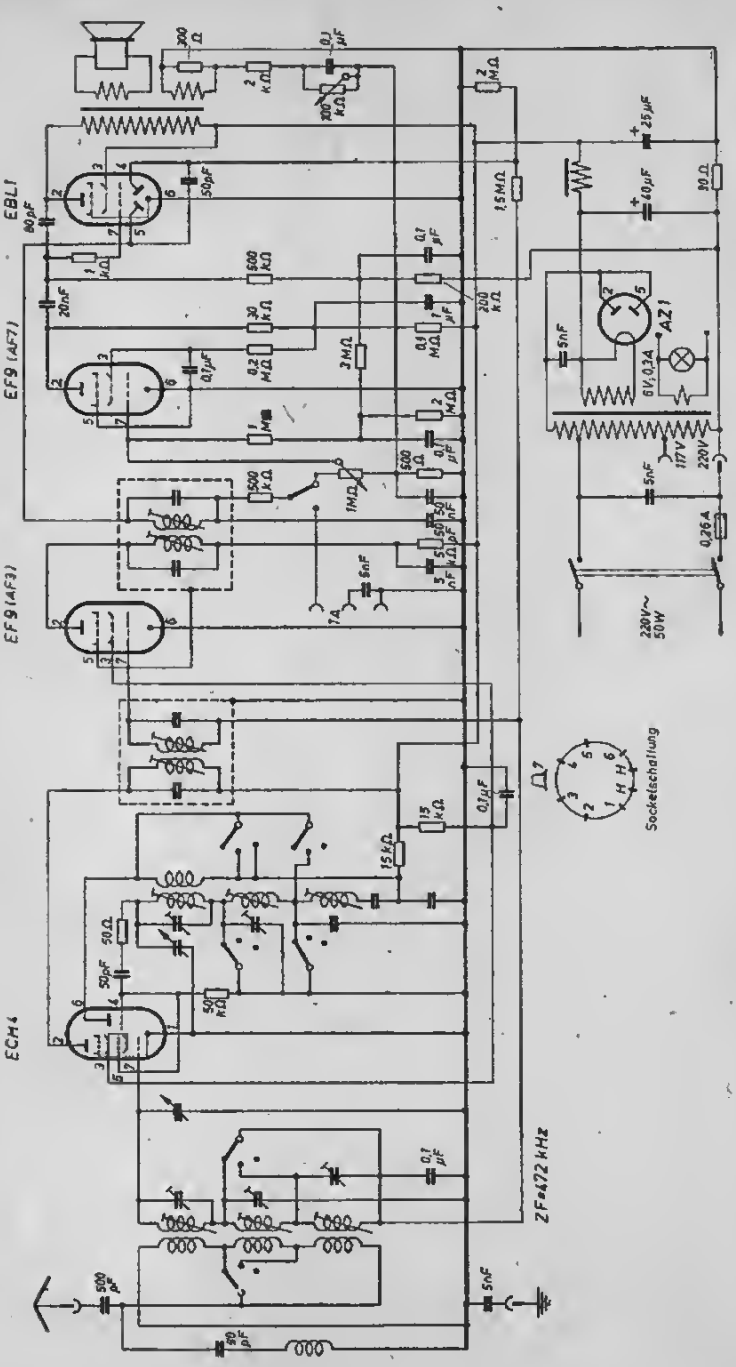

WOBBE

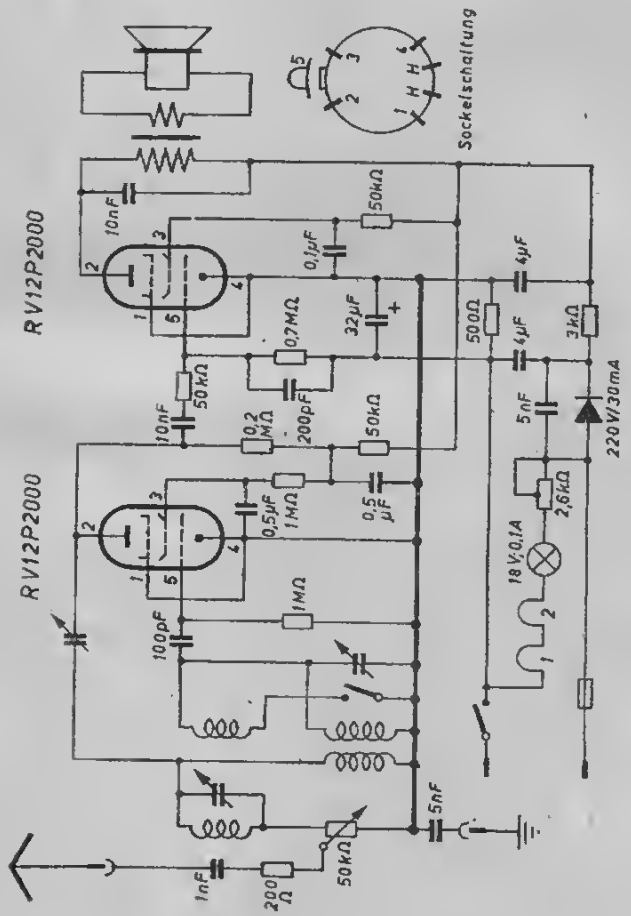
Sockelschaltung
RV12P2000
RV12P2000
10nF
50kΩ
0,1µF
4µF
0,7MΩ
32µF
500Ω
4µF
3kΩ
50kΩ
10nF
0,2 MΩ
200pF
50kΩ
5nF
220V/30mA
0,5µF 1MΩ
0,5 µF
2,6kΩ
18 V; 0,1A
1MΩ
100pF
5nF
1nF
200 Ω
50kΩ

Wobbe Notar GW WS 2025

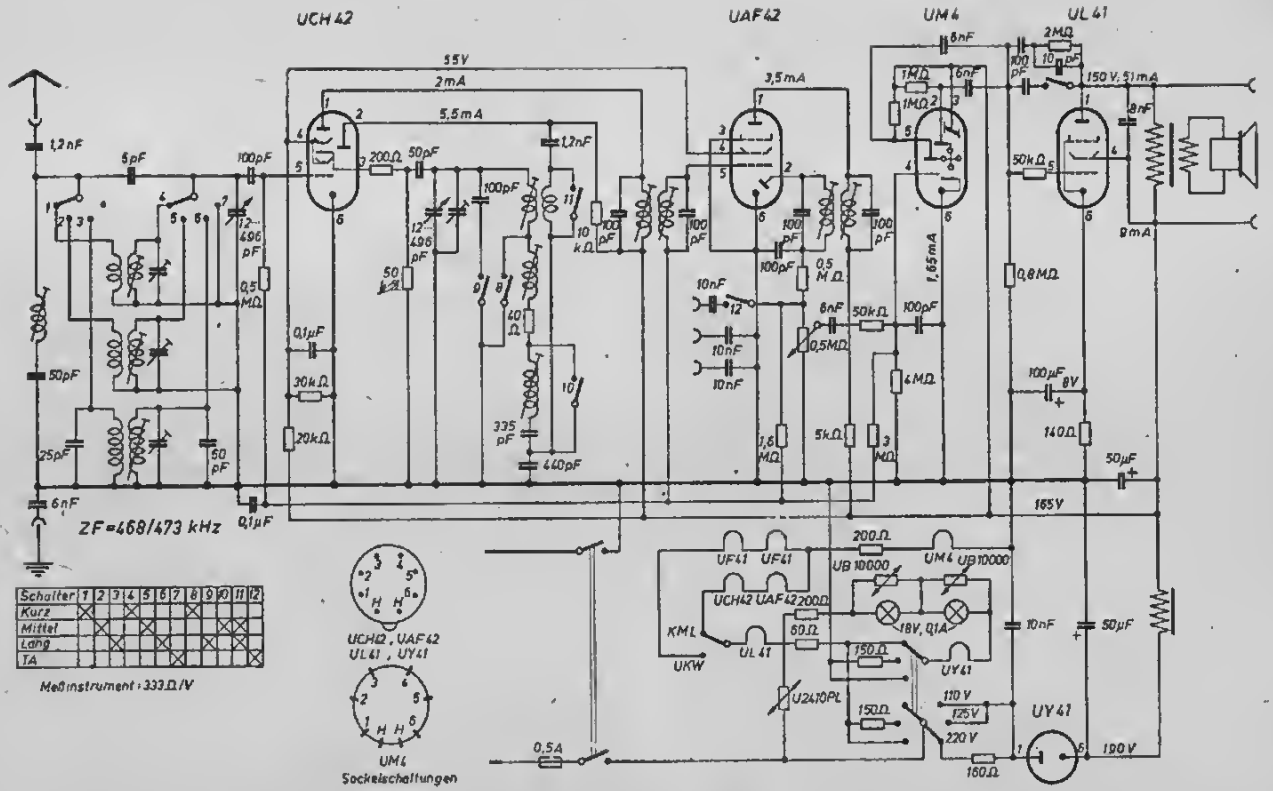

Schalter	1	2	3	4	5	6	7	8	9	10	11	12
Kurz	X			X				X				
Mittel		X			X					X	X	
Lang			X			X			X		X	
TA							X					X

Meßinstrument: 333 Ω/V

Wobbe **UKW-Gerät 2058/I für Notar GW**

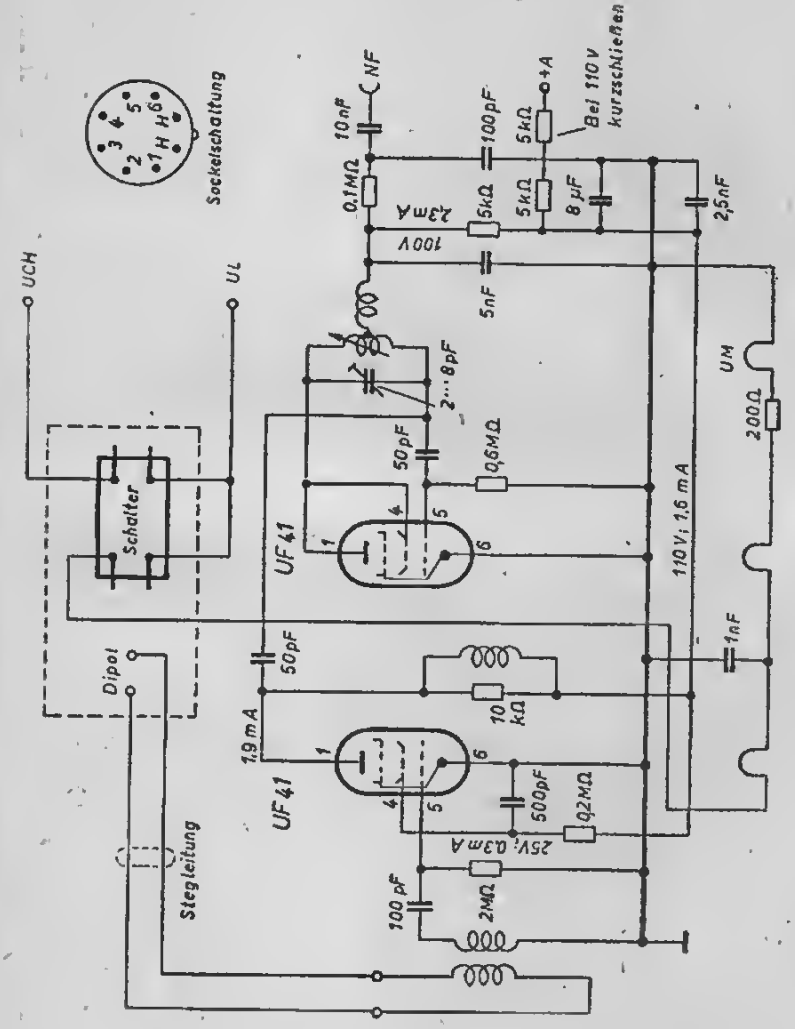

Wobbe **Notar W WS 2011**

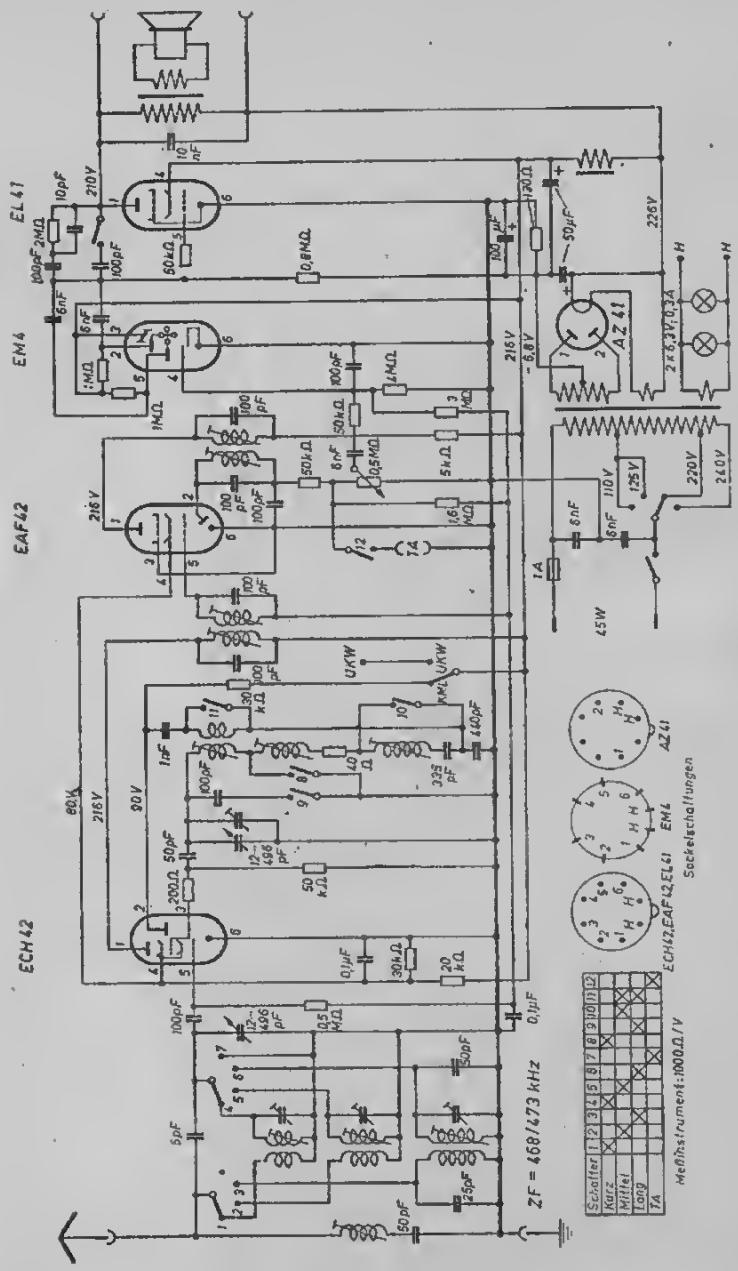

Wobbe **UKW-Gerät 2058/II für Notar W**

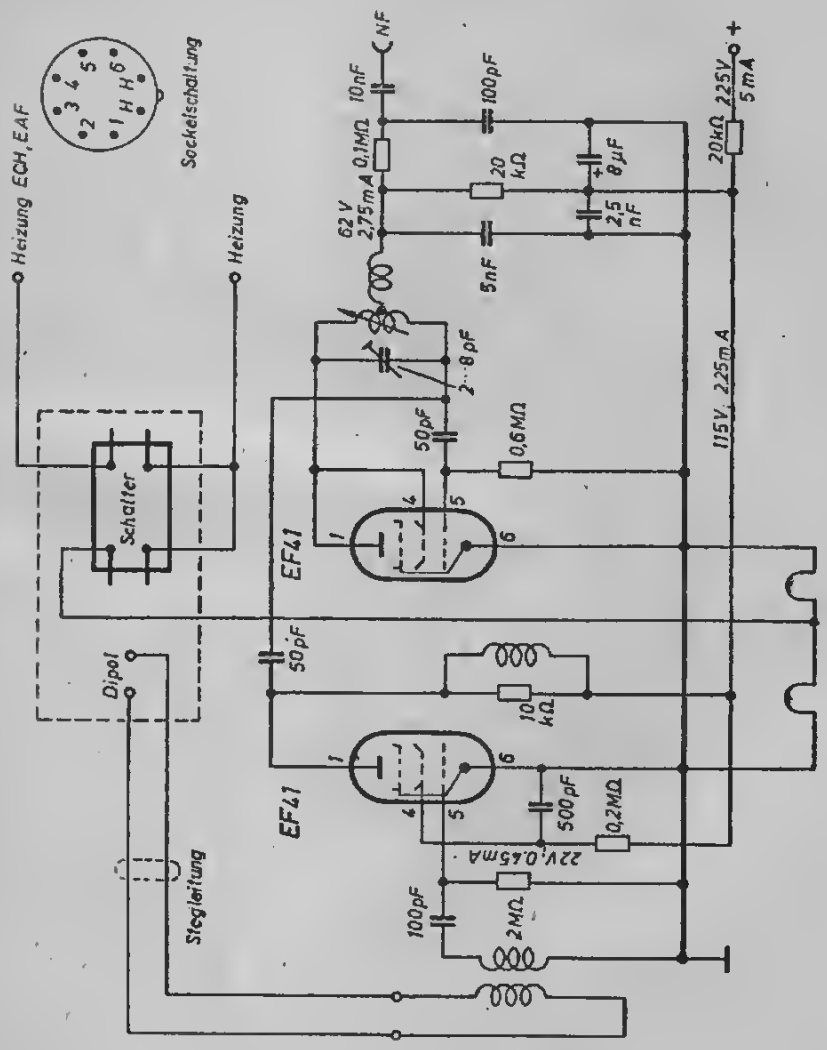

Wobbe **Präsident**

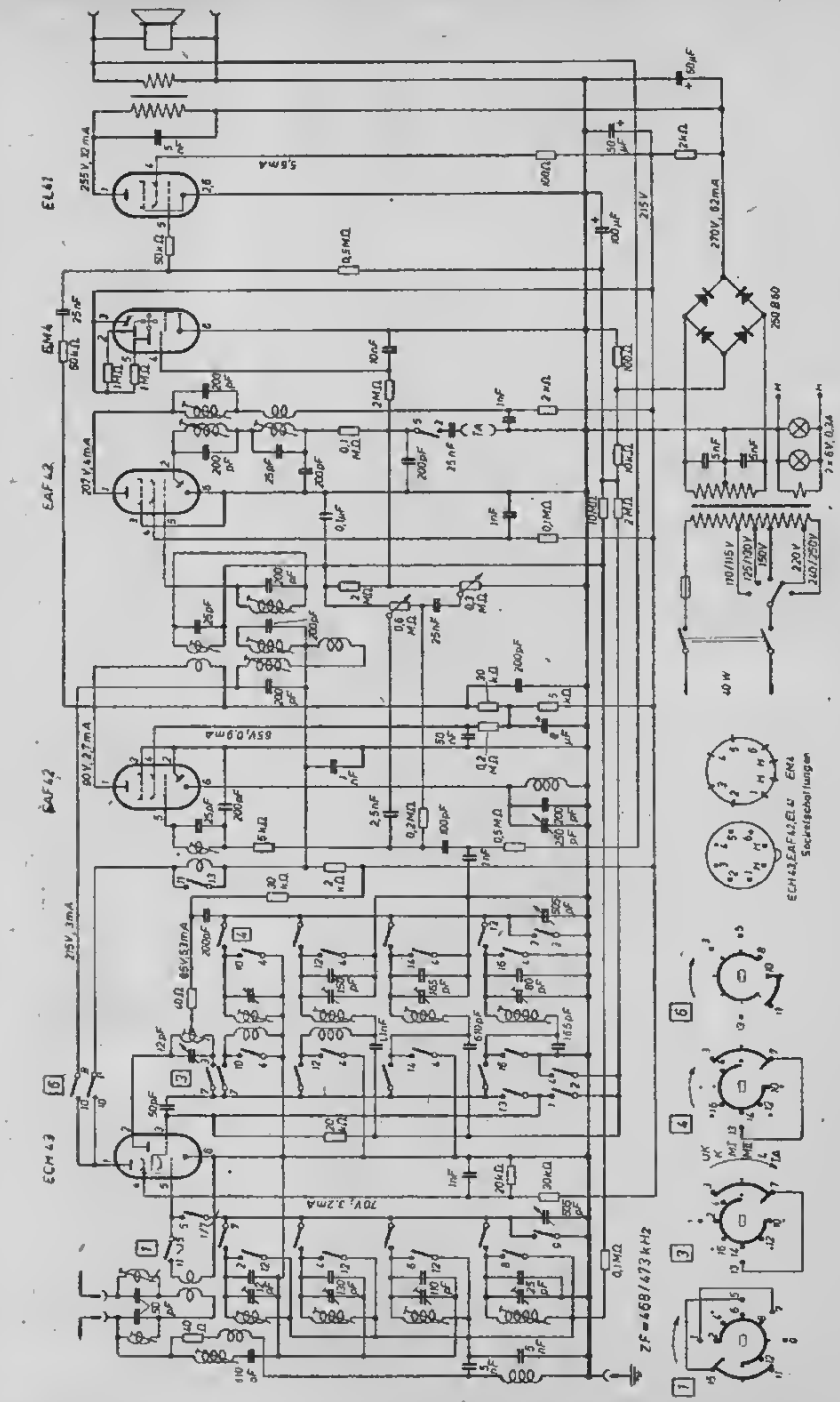

Wobbe **Rendsburg I**

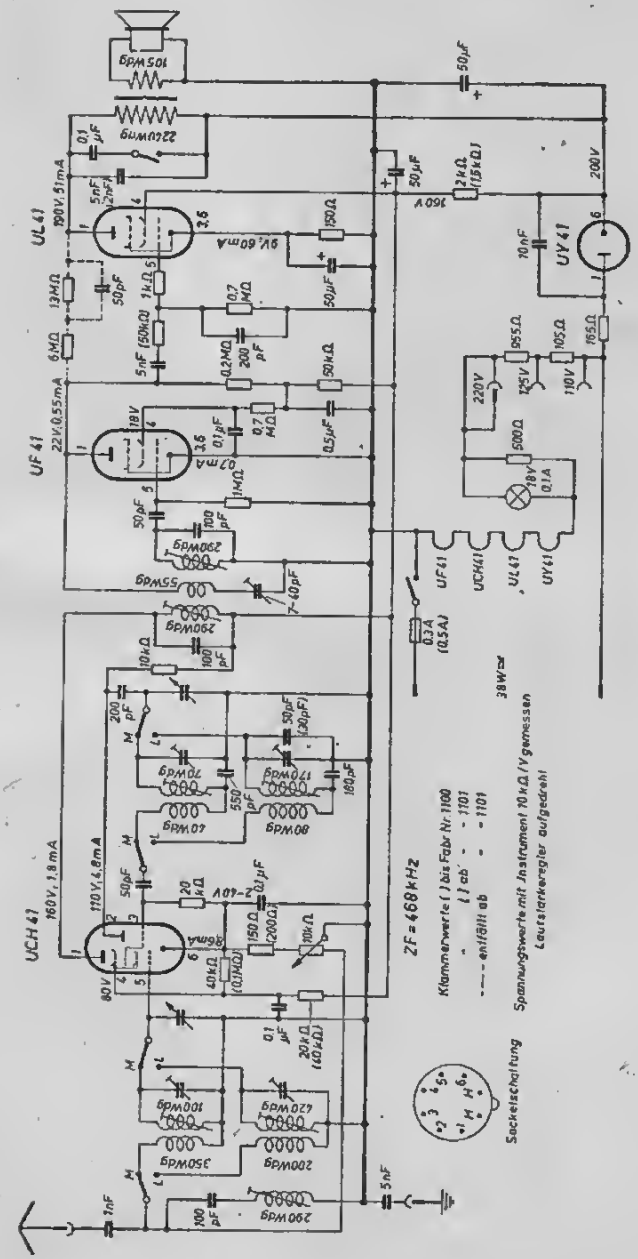

Wobbe **Rendsburg I** (ab Gerät Nr. 2001)

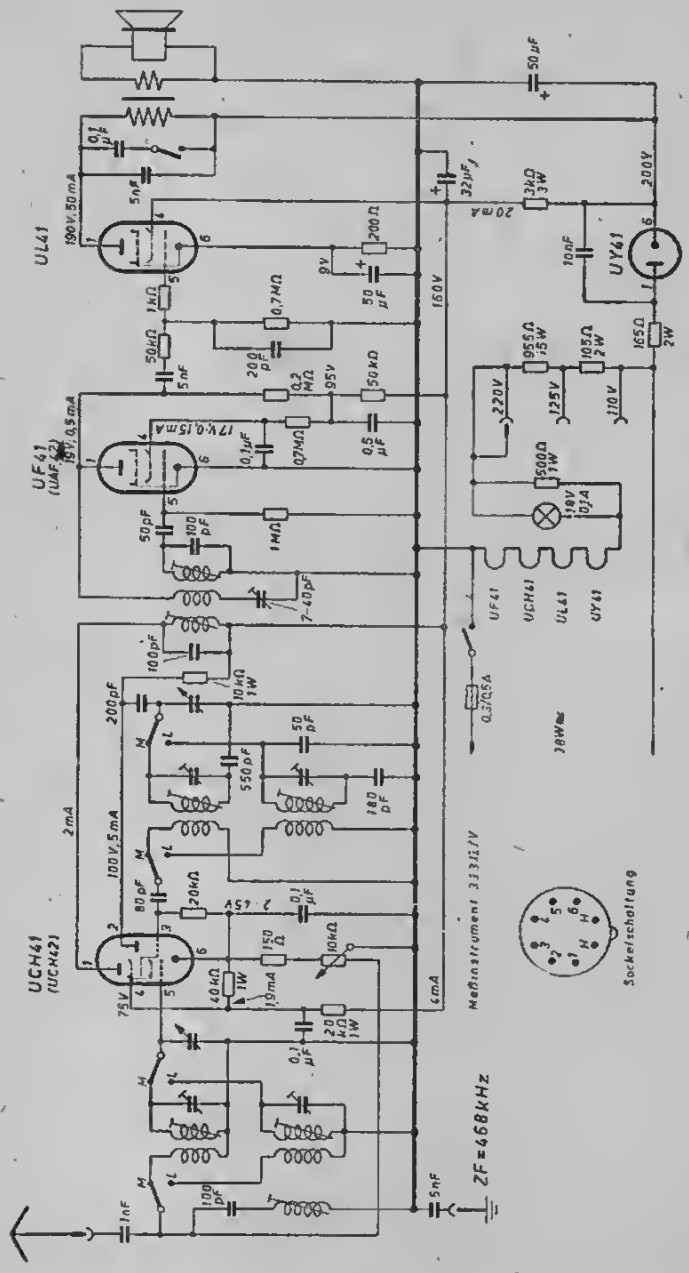

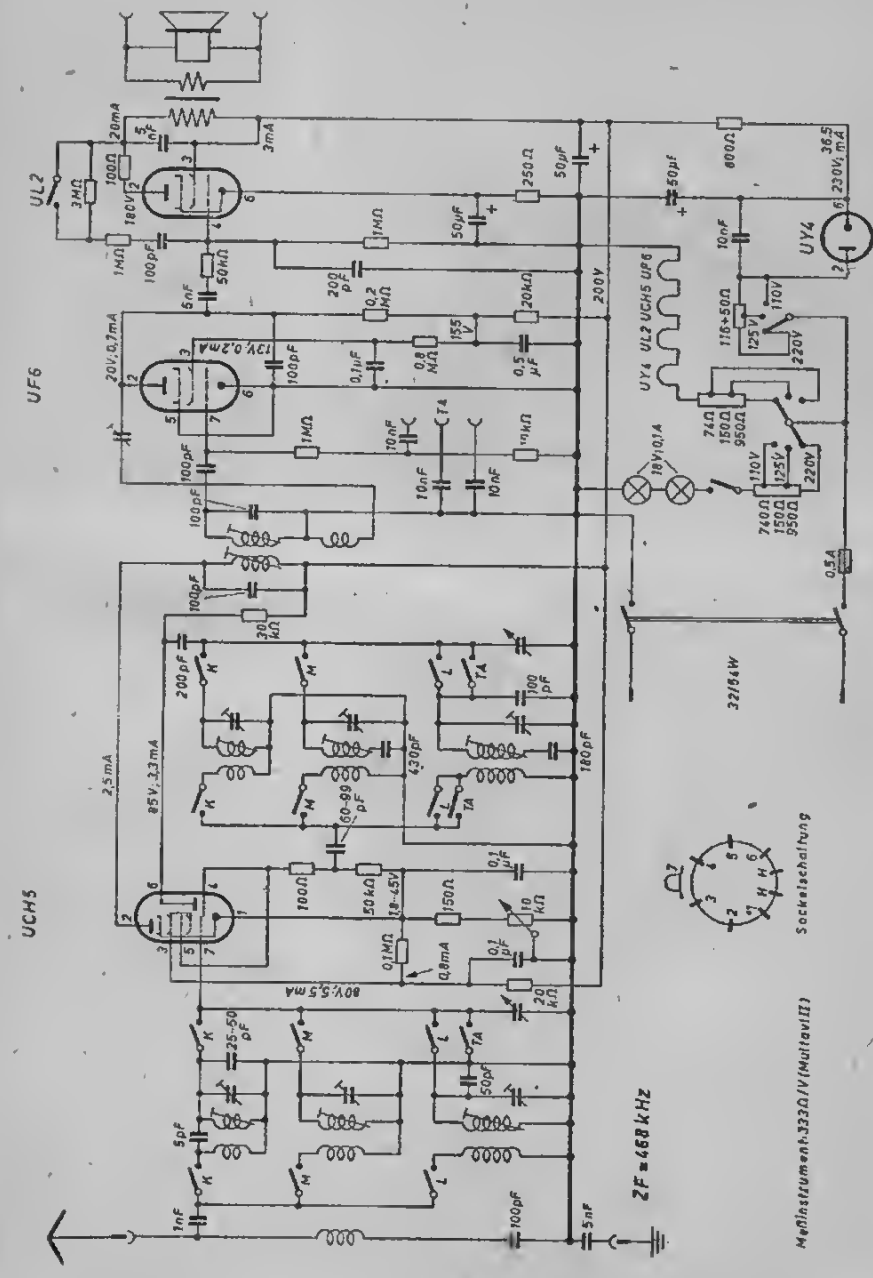
UL2
UF6
UCH5
UY4
UL2 UCH5 UF6
ZF = 468 kHz
Sockelschaltung
Meßinstrument 333Ω/V (Multavi II)

Wobbe **Senator W WS 2003**

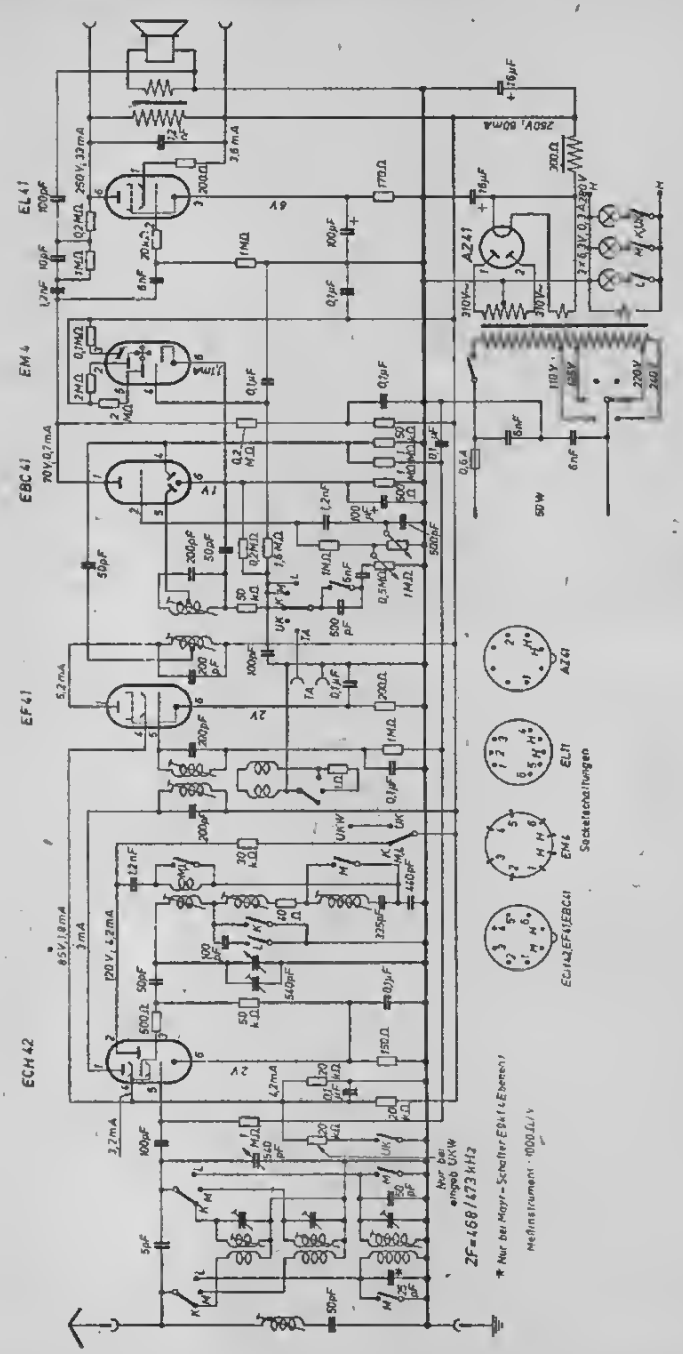

Wobbe **Syndikus WS 2001** (bis Gerät Nr. 26000)

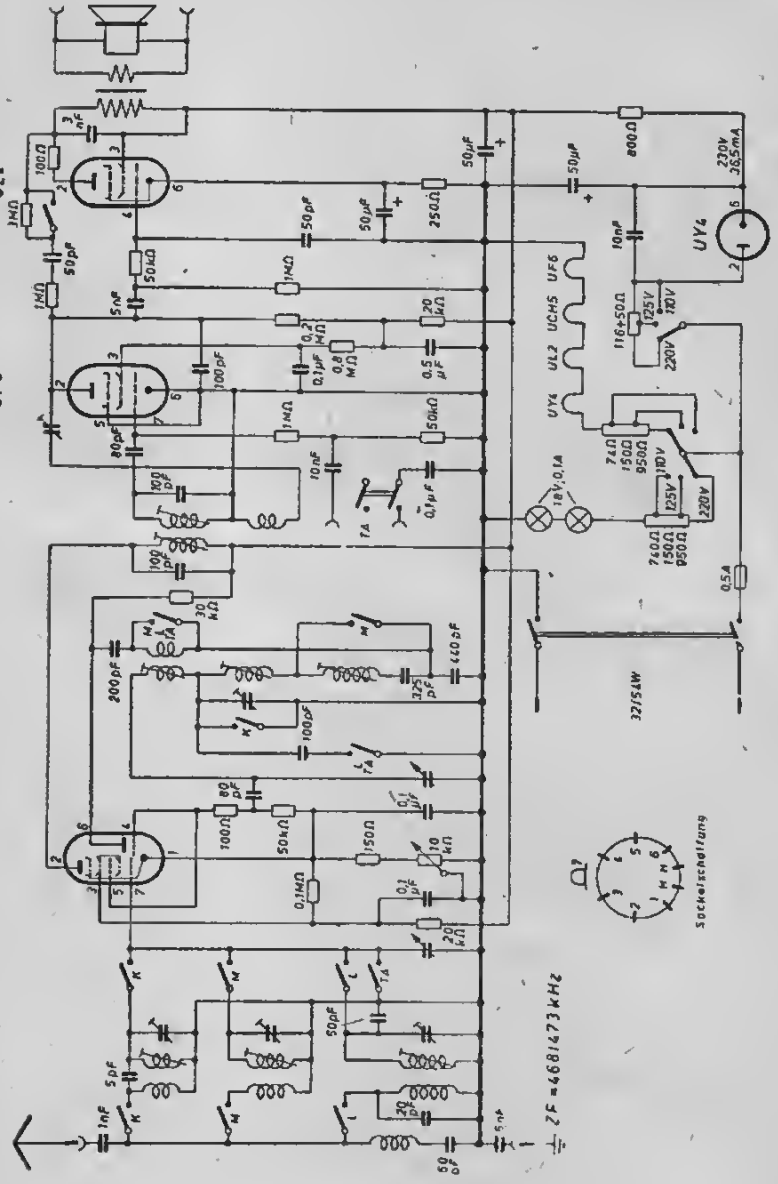

Wobbe **Syndikus WS 2001** (ab Gerät Nr. 26001)

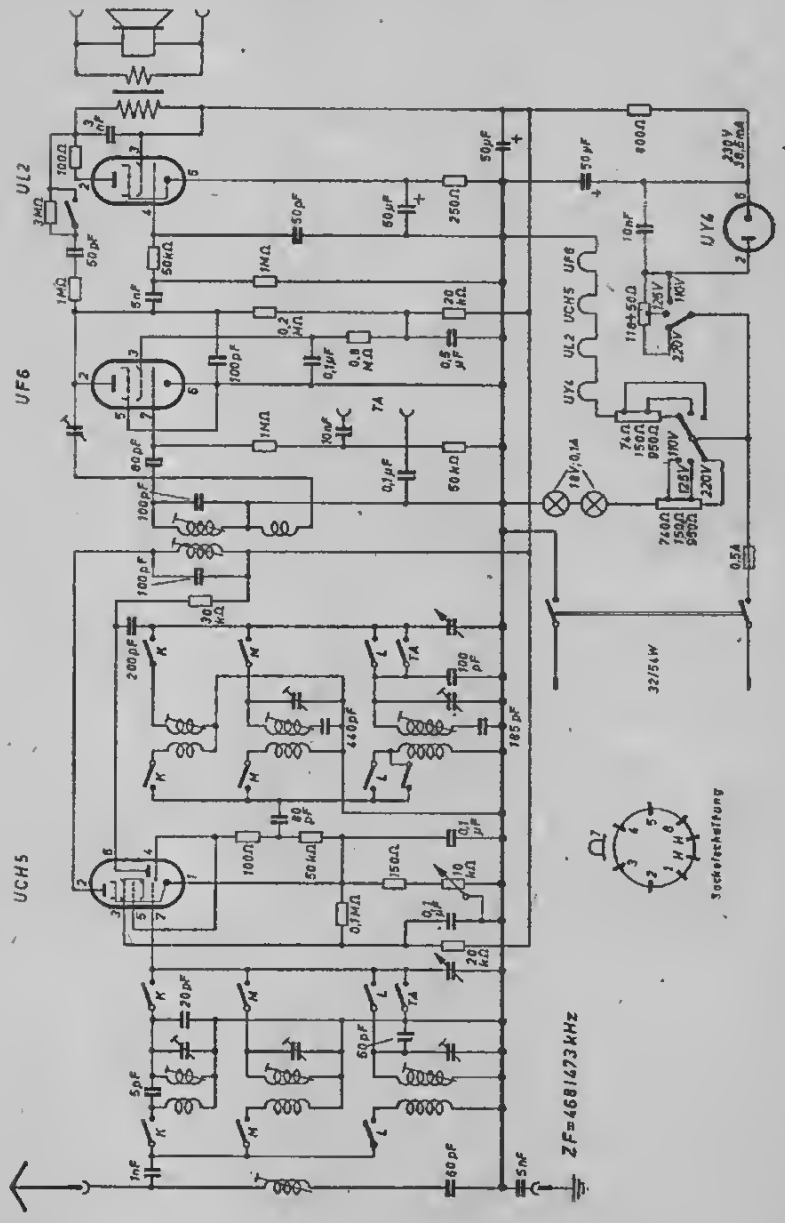

Wobbe **UKW 2056** (Ausführung I und II)

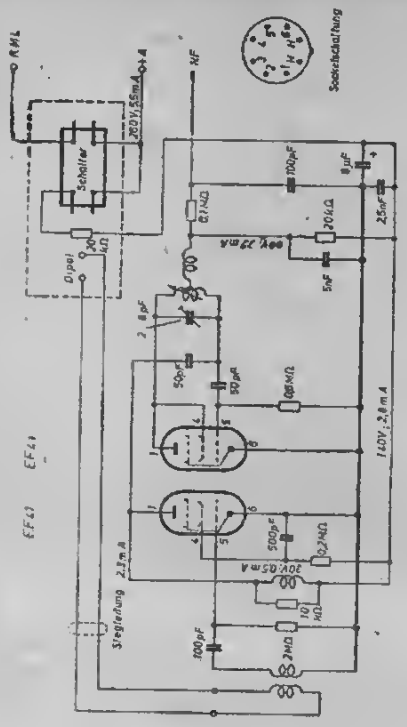

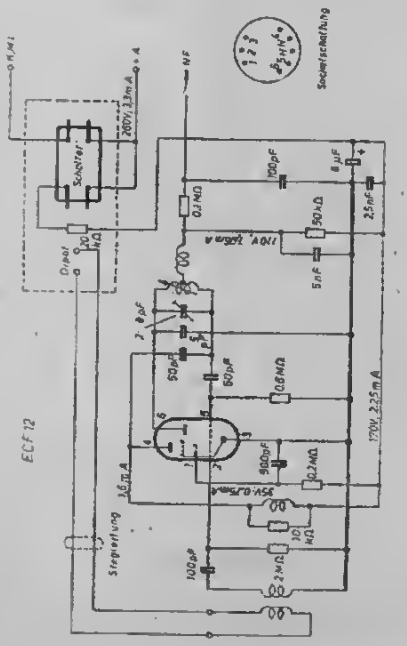

Folgende Hersteller sind in der Schaltbildersammlung enthalten:

AEC
Äolus
Akkord
Atlas
Blaupunkt
Blohm
Brandt
Braun
Continental
DTW
Elbeg
Elbia
Elcophon
Elektro-Apparate-Fabrik Köppelsdorf
Elektro-Apparate-Werke Treptow
Elmug
Eltra
Emud
Funkstrahl
Gemeinschafts-Empfänger
Geta
Gretz
Graßmann
Grundig
Hues
Hageneck
Huth
Jothe
Jungmann
Klangfilm
Körting
Kreft
Lange
Lembeck
Loewe/Opta
Lorenz
LTP
Lumophon
Mende
Meßgerätebau
Metz
MEW
Niemann
Nora
Nord-Mende
Opta-Spezial
Owin
Pellegrinatti
Philips
Radio-Union
Reico
Rema

RFT:

VEB Fernmeldewerk Arnstadt
VEB Fernmeldewerk Treptow
VEB Funkwerk Dresden
VEB Funkwerk Köpenick
VEB Funkwerk Leipzig
VEB Funkwerk Zittau-Olbersdorf
VEB Stern-Radio Berlin
VEB Stern-Radio Leipzig
VEB Stern-Radio Rochlitz
VEB Stern-Radio Staßfurt
RFW
Riweco
Rohde u. Schwarz
Ruwel
Saba
Sachsenwerk
Schaleco
Schaub
Saibt
Siemens
Star
Staßfurt
Staudigl
Südfunk
TAK
Tefag
Tefi
TEKADE
* Telefunken
* Tonfunk
* Waldschmidt
* Wandel und Goltermann
* Wega
* Willisen
* Wubba

Firmen in Österreich:

Eumig
Heinyphon
Ingelen
Kapsch
Kischkat
Minerva
Radione
Zehetner
Zerdik

*Die mit einem * versehenen Firmen sind in diesem Band enthalten*

FACHBUCHVERLAG LEIPZIG